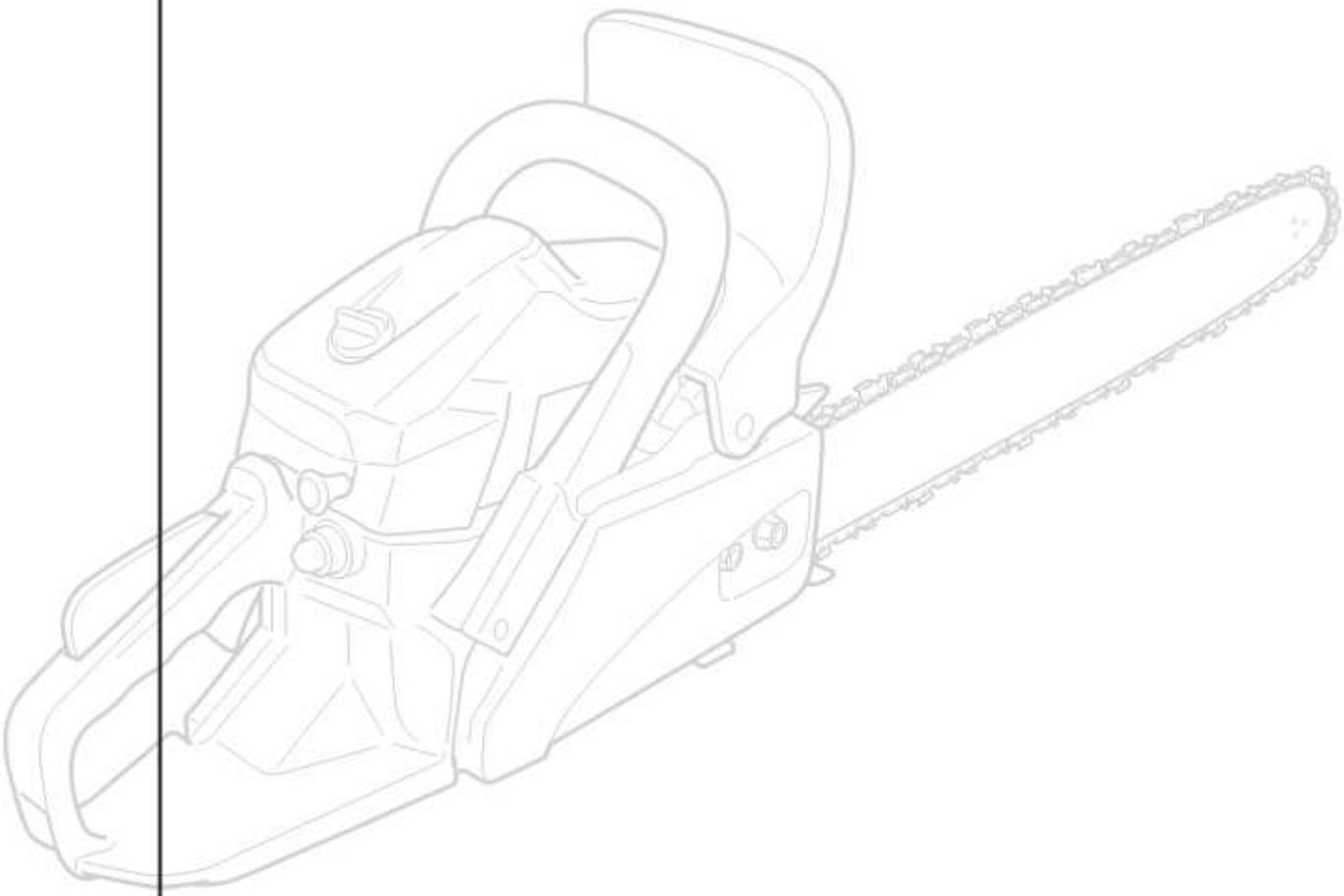

Мотопилка бензинова
A3700 / A4000 / A4500

Інструкція з експлуатації

ME77

Увага: Перед початком використання уважно прочитайте цю інструкцію з експлуатації та обов'язково зверніть увагу на вказівки по техніці безпеки!

Обкатка проводиться в процесі експлуатації мотопилки.
До виробітку перших п'яти повних баків палива, не допускати максимально високі оберти двигуна в режимі "без навантаження".
Перші п'ять повних баків застосовувати паливну суміш зі співвідношенням 25:1 (на 1л бензину - 40см^3 оливи).

066 057

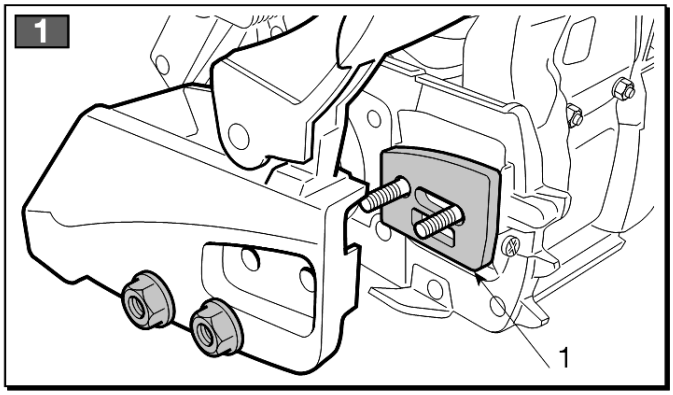
1
1

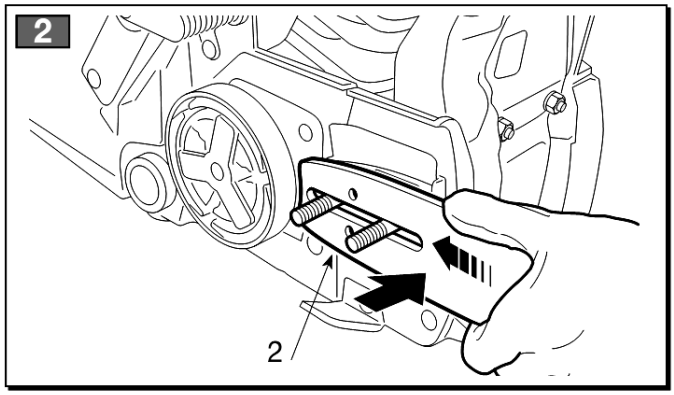
2
2

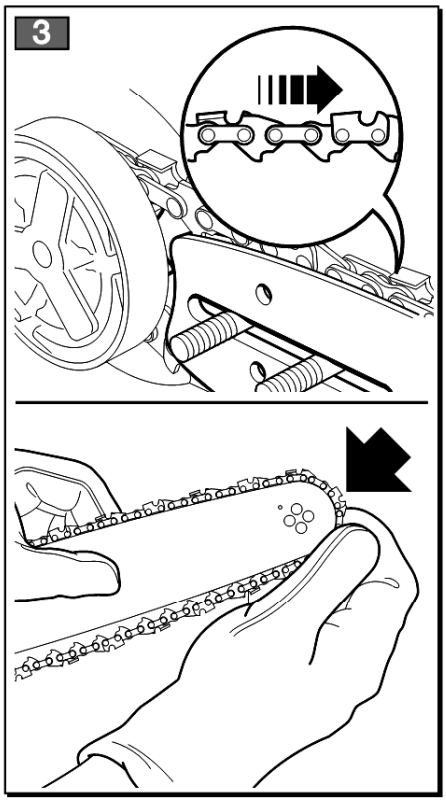
3

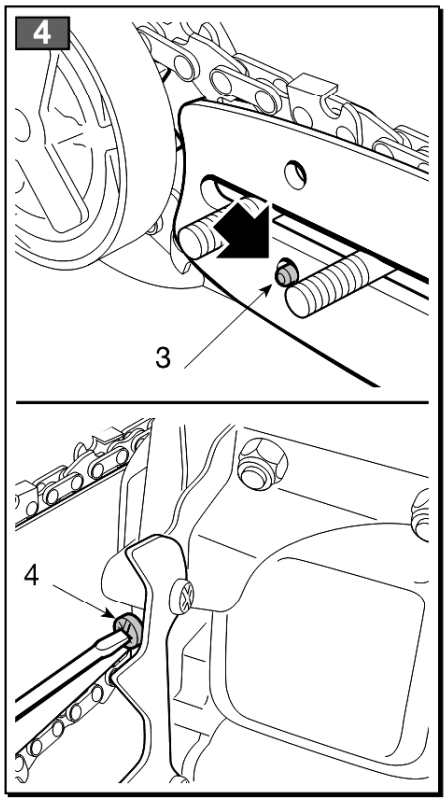
4
3
4

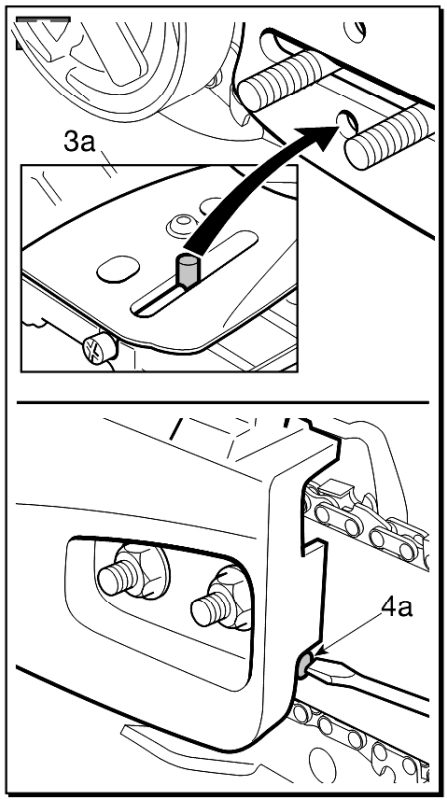
3a
4a

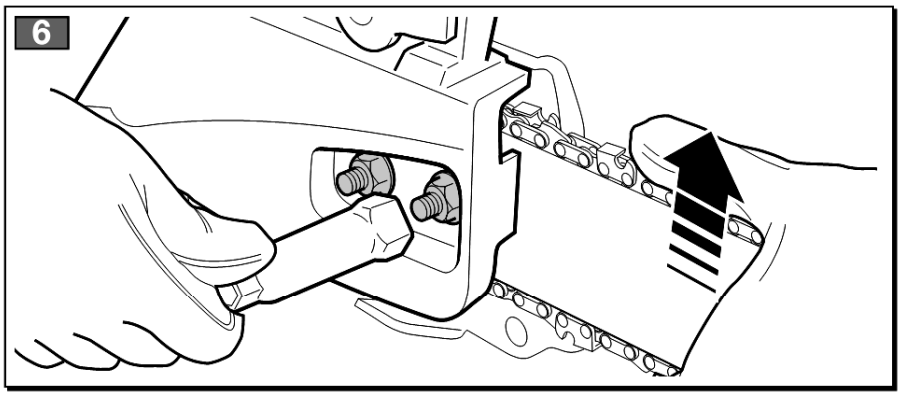
6

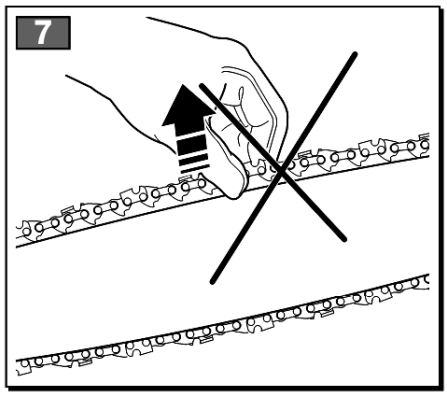
7

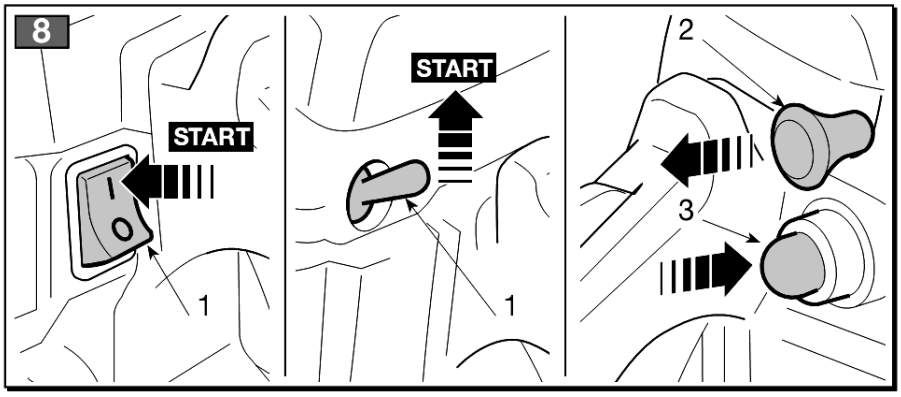
8
START
1
START
1
2
3

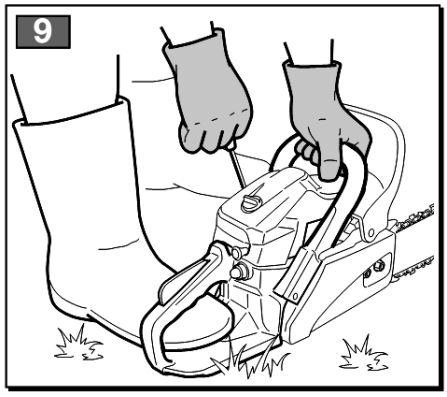
9

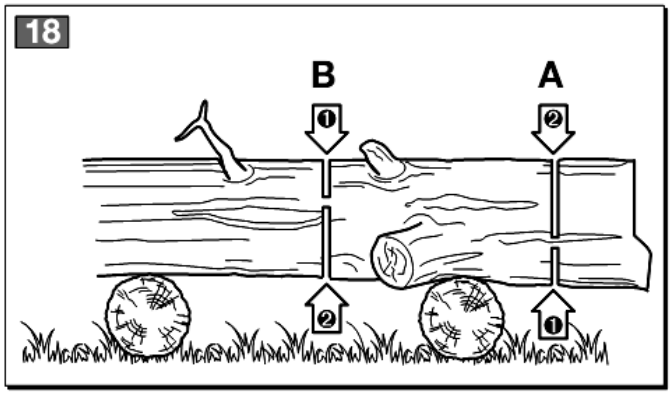
18
B
A

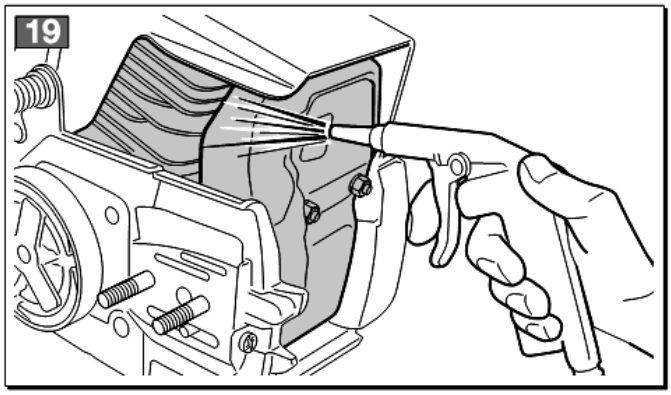
19

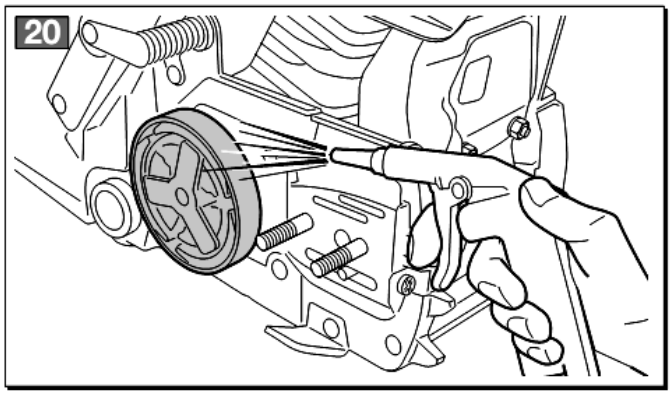
20

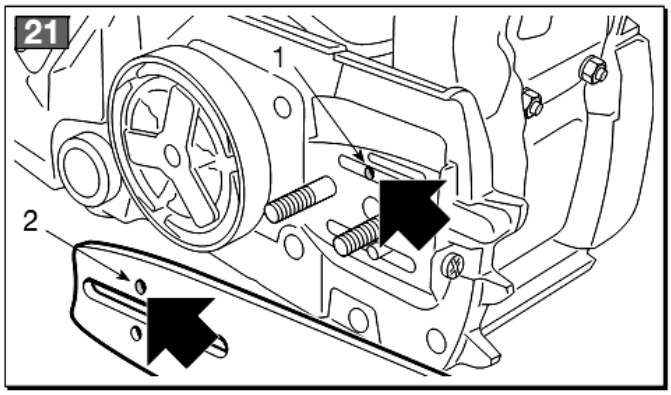
21
1
2

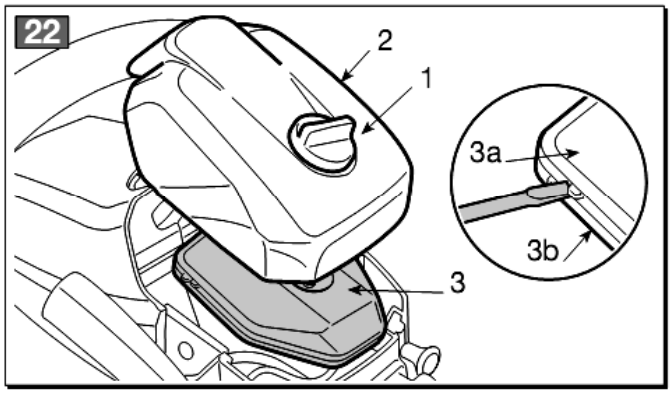
22
2
1
3a
3b
3

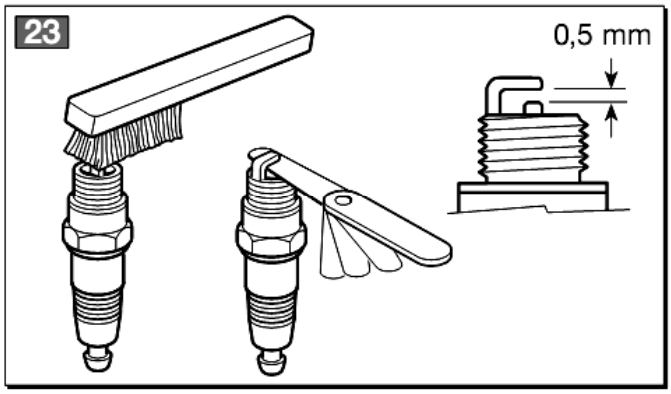
23
0,5 mm

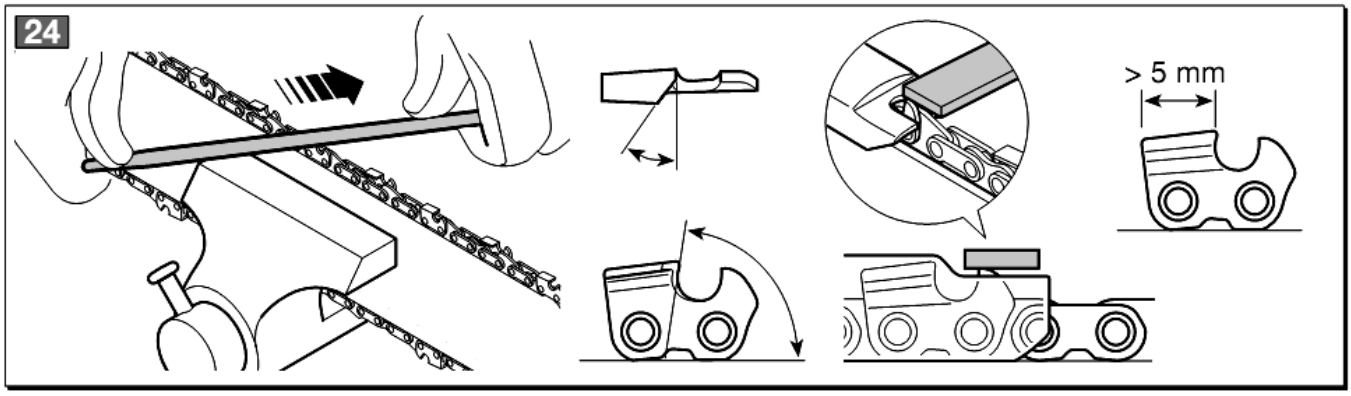
24
> 5 mm

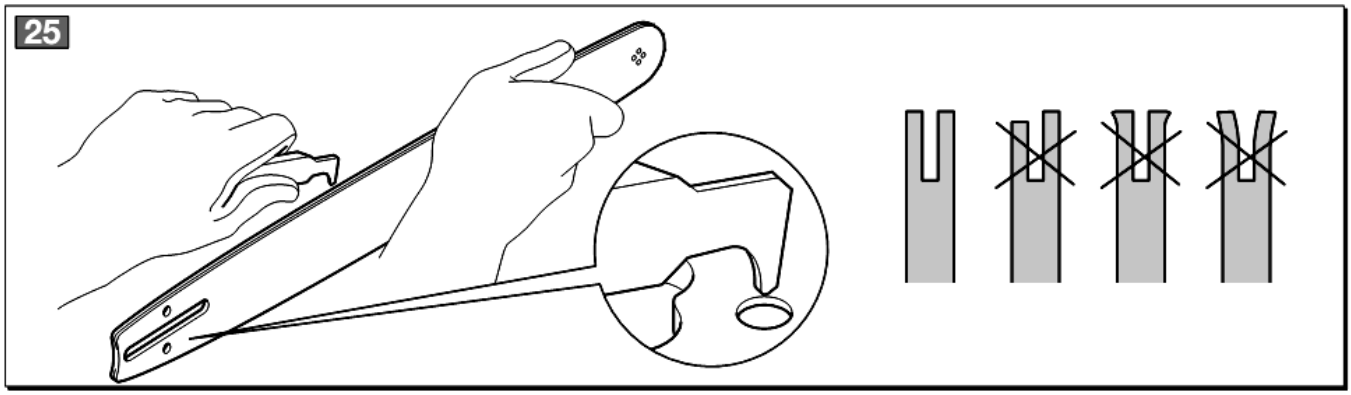
25

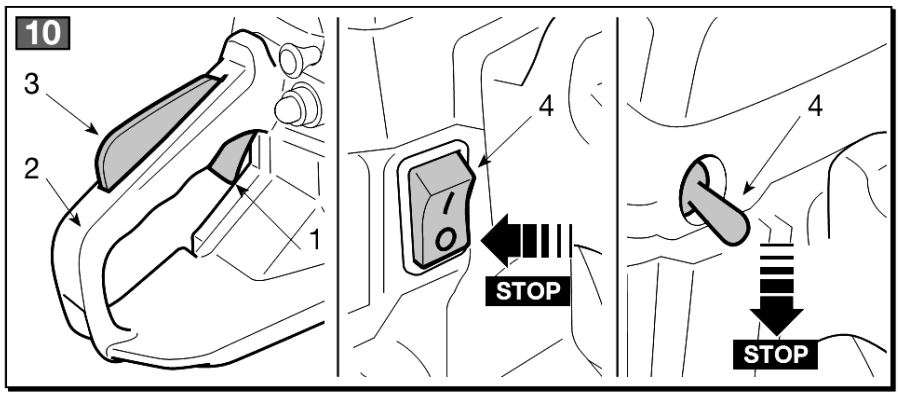
10
3
2
1
4
STOP
4
STOP

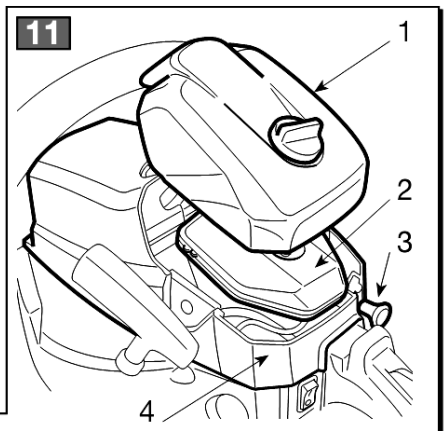
11
1
2
3
4

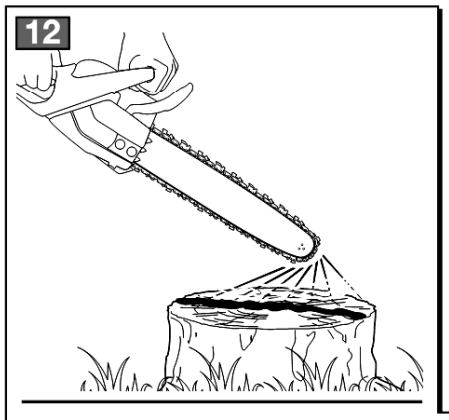
12

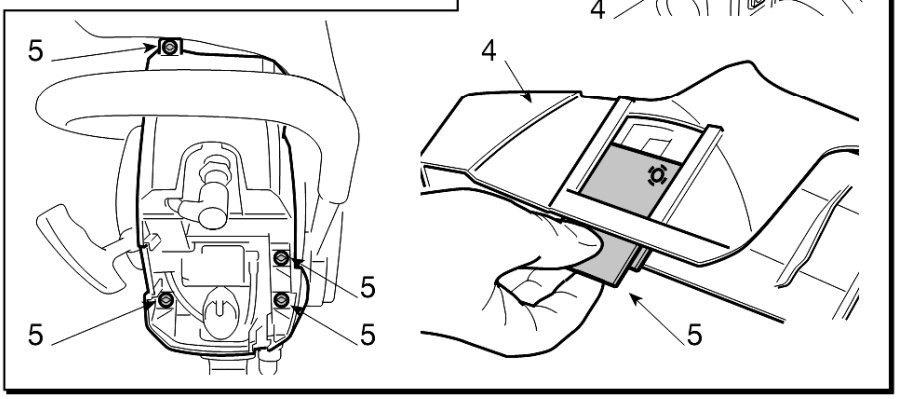
5
5
5
4
5

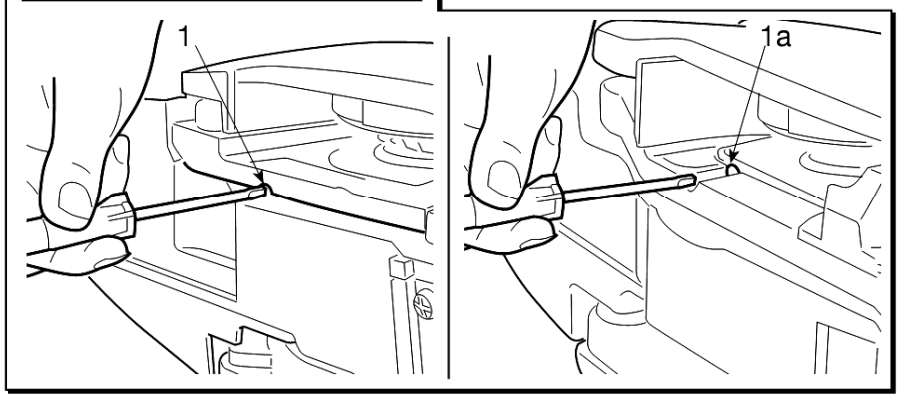
1
1a

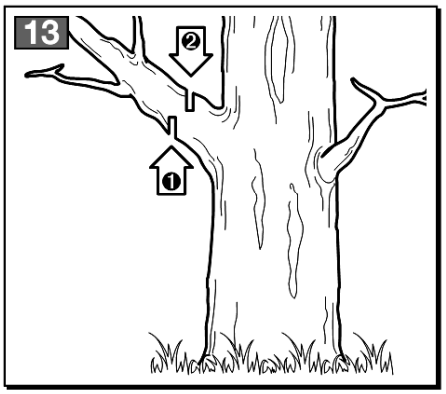
13
❷
❶

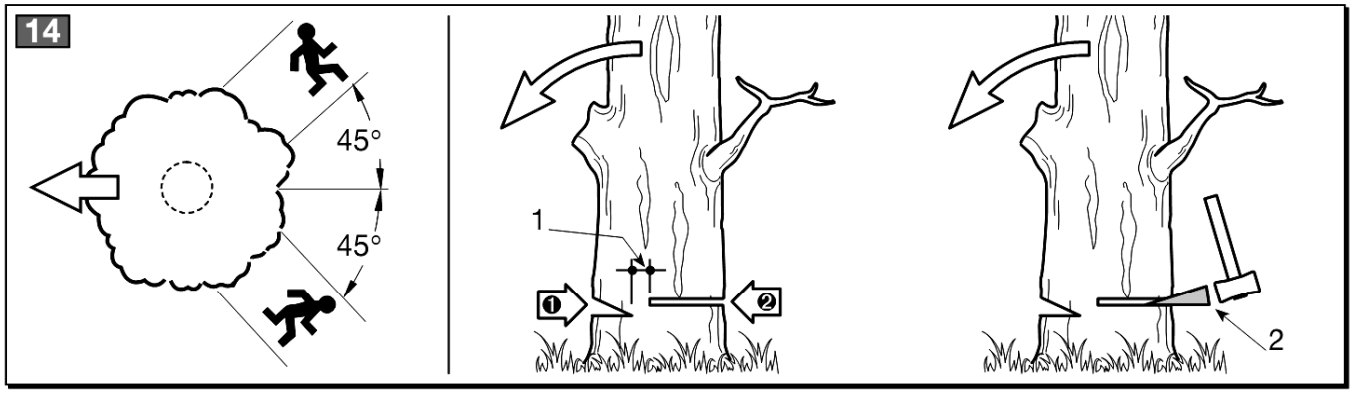
14
45°
45°
1
❶
❷
2

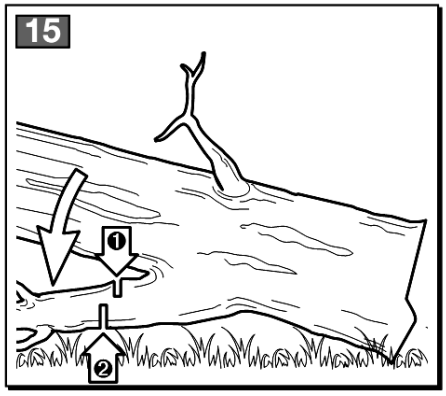
15
❶
❷

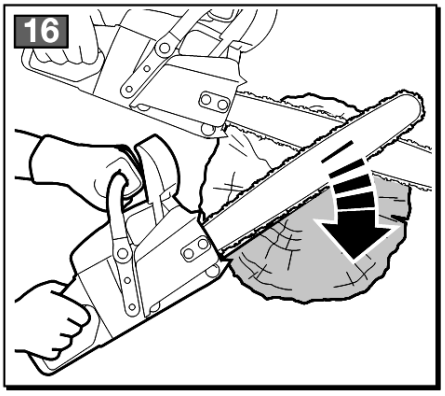
16

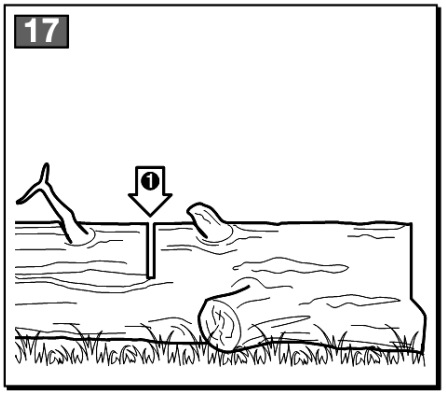
17
❶

ПЕРЕДМОВА

Шановний Покупець,
насамперед, ми хочемо подякувати Вам за вибір нашої продукції і бажаємо, щоб використання вашої машини було задовільним і відповідало всім Вашим очікуванням. Ця інструкція підготовлена для того, щоб дозволити вам краще ознайомитися з машиною, і допомогти працювати з ще більшою безпекою; не забувайте, що інструкція є невід'ємною частиною машини, Тримайте її під рукою, щоб до неї можна було звернутися в будь-який момент. Якщо ви хочете передати або позичити машину в користування іншим особам, передавайте разом з нею дану інструкцію.

Ця нова машина, що перебуває у вашім розпорядженні, спроектована й виготовлена відповідно до діючих нормативних актів, що гарантує її безпеку й надійність при використанні за умови, що в точності виконуються вказівки, викладені в цьому керівництві (передбачене використання): її використання для будь-яких інших цілей або недотримання правил техніки безпеки, технічного обслуговування або ремонту розцінюється як "неправильне використання" і спричиняє анулювання гарантії й знімає з виробника будь-яку відповідальність, покладаючи на користувача відповідальність за витрати у випадку псування майна або одержання травм третіми особами.

У тому випадку, якщо ви виявите невідповідності між інструкцією і машиною, що перебуває у вашім розпорядженні, майте на увазі, що через безперервне поліпшення продукції, викладена в даній інструкції інформація може змінюватися без попереднього повідомлення. Проте, найбільш важливі характеристики, що стосуються безпеки й роботи машини, залишаються незмінними В тому випадку, якщо у вас з'явилися сумніви, зв'яжіться зі своїм продавцем. Успішної роботи!

ЗМІСТ

Ідентифікація основних частин 5
Символи 6
Правила безпеки 7
Складання машини 10
Підготовка до роботи 11
Запуск - Використання - Зупинка двигуна… 13
Користування машиною 15
Техобслуговування і зберігання 17
Визначення несправностей..... 21
Додаткові аксесуари 21

1. ІДЕНТИФІКАЦІЯ ОСНОВНИХ ЧАСТИН

ОСНОВНІ ЧАСТИНИ

1. Моторний блок
2. Зубчастий упор
3. Фронтальний захисний пристрій для руки
4. Передня рукоятка
5. Задня рукоятка
6. Стрижень для вловлювання ланцюга
7. Шина
8. Ланцюг
9. Чохол шини
10. Табличка з даними

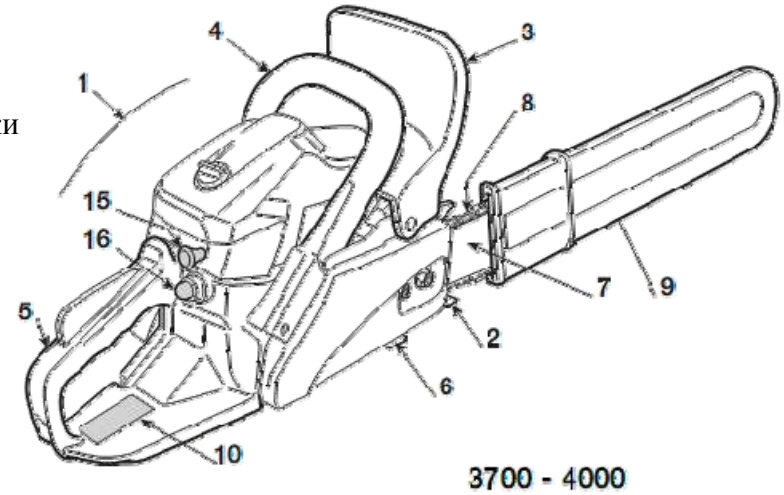

3700 - 4000

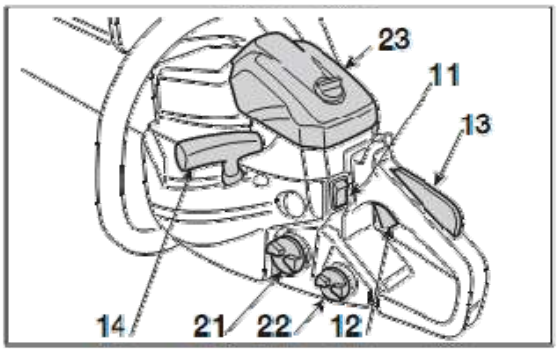

ПРИСТРОЇ КЕРУВАННЯ Й ЗАПРАВЛЕННЯ

11. Вимикач двигуна
12. Важіль управління дроселем
13. Запобіжний блокіратор важеля управління дроселем
14. Ручка стартера
15. Важіль управління повітряною заслінкою/половинним газом
16. Праймер підкачки палива
21. Кришка бака з паливною сумішшю
22. Кришка бака для оливи змащування ланцюга
23. Кришка повітряного фільтра

4500

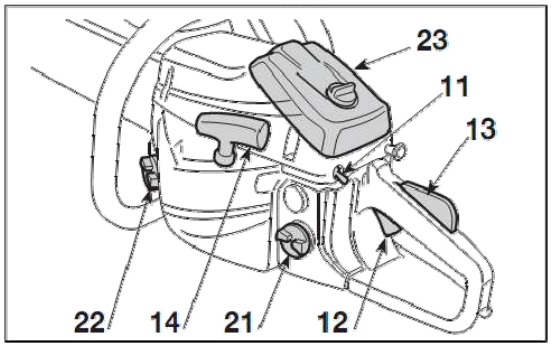

ТАБЛИЧКА З ДАНИМИ

10.1) Маркування відповідності по директиві 2006/42/ЕС
10.2) Найменування та адреса виробника
10.3) Рівень звукової потужності (LWA), згідно з директивою 2000/14/ЄС
10.4) Довідкова модель виробника
10.5) Модель машини
10.6) Заводський номер
10.7) Рік виготовлення
10.8) Код виробу
10.9) Номер емісії

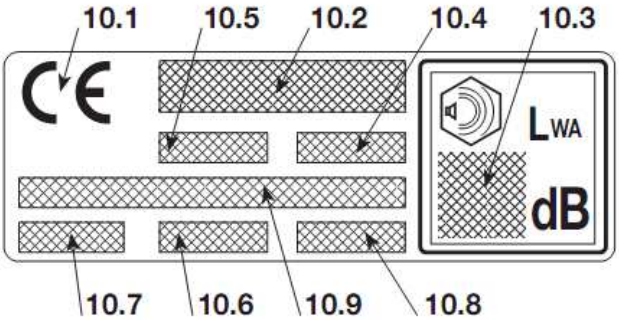

Максимальні значення рівня шуму та вібрацій

моделі		3700	4000	4500
Рівень звукового тиску на вуха оператора (ISO 22868)	db(A)	100	100	102
- Неточність замірів (2006/42/CE - EN 27574)	db(A)	3,0	3,0	3,0
Рівень вимірюваної акустичної потужності (ISO 22868)	db(A)	110	110	110
- Неточність замірів (2006/42/CE - EN 27574)	db(A)	3,0	3,0	3,0

2. СИМВОЛИ

1) Увага! Небезпека. Дана машина при неправильному використанні може бути небезпечною для Вас і для оточуючих.

2) Небезпека віддачі! У результаті віддачі мотопилка робить різкий і некерований рух до оператора. Завжди працювати в умовах безпеки. Використовувати ланцюги, оснащені захисними ланками, що зменшують можливість віддачі.

3) Ніколи не тримайте машину однієї рукою! Міцно тримайте машину обома руками, щоб контролювати її рух і знизити ризик віддачі.

4) Перш ніж користуватися машиною, прочитайте Інструкцію з експлуатації.

5) Оператор, що працює на даній машині в нормальних умовах безперервної роботи протягом дня, може бути підданий впливу рівня шуму, рівного або перевищуючого 85дб (А). Використовувати захист для слуху та захисний шолом.

6) Носити рукавички й захисне взуття!

ПОЯСНЮВАЛЬНІ СИМВОЛИ НА МАШИНІ (якщо є)

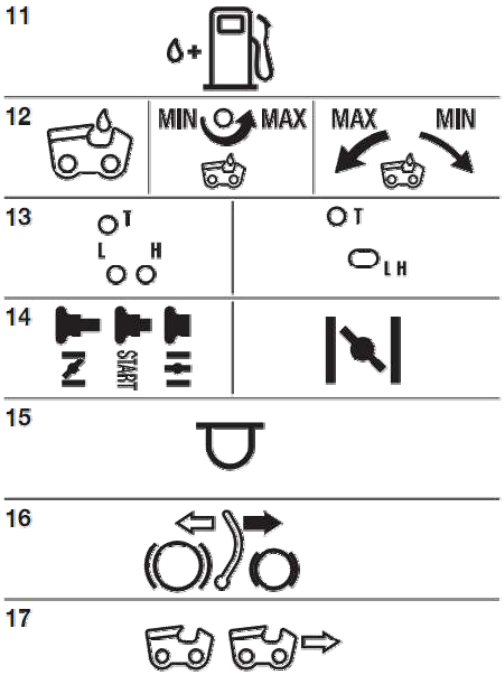

11) Бак для паливної суміші

12) Бак для оливи змащування ланцюга та регулятор насоса подачі оливи

13) Регулювання карбюратора
L = регулювання суміші мінімальних обертів; H = регулювання суміші максимальних обертів; T - IDLE - MIN = регулювання мінімальних обертів

14) Важіль управління повітряною заслінкою /установки половинного газу

15) Праймер (підсос) для підкачки палива до карбюратора

16) Гальмо ланцюга (вимкнено/ввімкнено)

17) Напрямок монтажу ланцюга

3. ПРАВИЛА БЕЗПЕКИ

А) НАВЧАННЯ

Уважно прочитайте вказівки. Ознайомтеся з органами керування та належним використанням машини. Навчіться швидко зупиняти двигун.

1) Використовуйте машину за призначенням, тобто **для валки, розпилювання стволів дерев та обрізки гілок з дерев, розміри яких відповідають довжині шини** або дерев'яних предметів з такими ж характеристиками. Усі інші види використання можуть створювати небезпеку й завдати шкоди машині.

Відносяться до поняття неналежного використання (як приклад, але не тільки):

- вирівнювання живоплоту;
- роботи по різьбленню;
- поділ на частині піддонів, ящиків і взагалі упакувань;
- при поділі на частині меблів, вони можуть містити цвяхи, гвинти або металеві компоненти;
- виконання робіт з обробки м'яса;
- використання машини як важеля для підняття, переміщення або розламування предметів;

3) У жодному разі не дозволяйте користуватися машиною дітям або особам, недостатньо добре знайомим із правилами користування нею. Місцеве законодавство може встановлювати вікові обмеження на вік користувача.

4) Машина повинна використовуватися тільки однією людиною.

5) Ніколи не використовуйте машину:

- якщо поблизу перебувають люди (особливо діти) або тварини;
- якщо користувач утомився або погано себе почуває, або є під впливом лікарських засобів, наркотиків, алкоголю або речовин, що знижують його рефлекси й увагу;
- якщо користувач не в змозі міцно втримувати машину двома руками й/або перебувати в стійкій рівновазі на ногах під час роботи.

6) Пам’ятайте, що оператор або користувач машини відповідає за нещасні випадки або виникнення непередбачених ситуацій, у результаті яких можуть постраждати треті особи або їх майно.

В) ПІДГОТОВЧІ ОПЕРАЦІЇ

1) Під час роботи слід носити відповідний одяг, що не заважає роботі користувача.

- Носити захисний одяг, що облягає, із захистом від порізів.
- Носити шолом, рукавички, захисні окуляри, пилозахисну маску й взуття із захистом від порізів і з нековзною підошвою.
- Використовувати навушники для захисту від шуму.
- Не носити шарфи, сорочки, намиста й будь-які широкі або такі, що розвіваються, аксесуари, що можуть застрягти в машині або в предметах і матеріалах, що перебувають на робочому місці.

2)**УВАГА: НЕБЕЗПЕКА!** Бензин легко займається.

- зберігати паливо в призначених для цього спеціальних каністрах;
- не палити при роботі з паливом;
- повільно відкрийте кришку бака, щоб поступово скинути внутрішній тиск;
- заправляти паливо тільки на відкритому повітрі, використовуючи лійку;
- заливайте паливо перед тем як запустити двигун; не додавайте паливо й не знімайте кришку бака, коли двигун працює або коли він гарячий;
- у випадку розливу палива, не запускайте двигун, заберіть машину з місця розливу й вживіть заходів по попередженню загоряння доти, поки паливо не випарується і його пари не розсіються;
- негайно прибрати всі сліди палива, яке могло пролитися на машину або на землю;

- не запускайте машину в місці заправлення;
- уникайте контакту палива з одягом і, у випадку попадання, переодягніть одяг перед запуском двигуна;
- завжди ставте на місце й добре закручуйте кришки бака і каністри з бензином.

3) Замініть несправні або ушкоджені глушники.

4) Перед використанням провести загальний огляд машини, і зокрема:
- важіль управління дроселем і запобіжний блокіратор повинні вільно переміщатися, без докладання зусиль, і при відпусканні повинні автоматично і швидко повертатися в вихідне положення;
- важіль управління дроселем повинен залишатися заблокованим доти, поки не буде натиснутий запобіжний блокіратор;
- вимикач для зупинки двигуна повинен легко переміщатися з одного положення в інше;
- електричні кабелі й, особливо, кабель свічки запалювання, повинні бути неушкодженими, щоб уникнути утворення іскор, а ковпачок свічки повинен бути правильно встановлений на свічку;
- рукоятки й захисні елементи машини повинні бути сухими й чистими, і міцно прикріплені до машини;
- гальмо ланцюга повинно справно й ефективно працювати;
- шина й ланцюг повинні бути правильно встановлені;
- ланцюг повинен бути правильно натягнутим.

5) Перед роботою переконаєтеся, що всі захисні елементи правильно встановлені.

С) ПРИ ЕКСПЛУАТАЦІЇ

1) Не запускайте двигун у закритому просторі, де може скопитися небезпечний угарний газ.

2) Працюйте тільки вдень або при гарному штучному освітленні.

3) Займіть стійке положення: - уникайте, по можливості, працювати на мокрому або слизькому ґрунті, або на будь-якій крутій або нестійкій поверхні, що не забезпечує стійкості оператора під час роботи;
- уникайте використовувати нестійкі сходи або платформи;
- не працюйте в умовах, коли машина перебуває вище рівня плечей;
- ніколи не біжіть, звертайте підвищену увагу на нерівності ґрунту й наявність можливих перешкод;
- уникайте працювати один або вдалині від людей, щоб ви могли звернутися по допомогу при нещасному випадку.

4) Запускайте двигун, якщо машина надійно утримується:
- запустіть двигун на відстані не менш, чим 3 метра від місця, де ви виконали заправлення;
- перевірте, чи інші люди не перебувають у радіусі роботи машини;
- не направляйте глушник і, отже, вихлопні гази на легкозаймисті матеріали:
- приділяйте увагу можливому відкиданню матеріалів, викликаному рухом ланцюга, особливо коли ланцюг зустрічається з перешкодами або сторонніми предметами.

5) Не змінюйте регулювань двигуна й не виводьте двигун на занадто високий режим обертів. Не піддавайте машину надмірним зусиллям і не використовуйте маленьку машину для виконання важкої роботи; використання підходящої машини знижує ризик і підвищує якість роботи.

6) Перевірте, щоб при мінімальних обертах двигуна не було руху ланцюга, і що після прискорення двигун швидко вертається до мінімуму.

7) Звертайте увагу, щоб шина не сильно вдарялася про сторонні предмети, і на можливе відкидання матеріалу внаслідок руху ланцюга.

8) Зупиніть двигун:

- щораз, коли машина залишається без догляду.
- перед заправленням паливом.

10) Зупиніть двигун і від'єднаєте кабель свічки запалювання:

- до того, як приступитися до перевірки, очищення або обслуговування машини;
- після удару об сторонній предмет. Перевірте, чи не була ушкоджена машина та проведіть необхідний ремонт до того, як знову використовувати машину;
- якщо машина починає ненормально вібрувати (негайно знайти причину вібрацій і зробити необхідні перевірки в спеціалізованому Сервісному центрі).

D) ТЕХОБСЛУГОВУВАННЯ Й ЗБЕРІГАННЯ

1) Стежте за тим, щоб гайки й гвинти були затягнуті, для впевненості в тому, що машина завжди безпечна при роботі. Регулярне техобслуговування надзвичайне важливо для надійності й підтримки експлуатаційних характеристик на потрібному рівні.

2) Не ставте машину з паливом у баку в приміщення, де випари бензину можуть вступити в контакт із полум'ям, іскрою або джерелом сильного тепла.

3) Дайте охолонути двигуну перед переміщенням машини в будь-яке приміщення.
Щоб зменшити ризик загоряння, очищайте від залишків кори, гілок, листків і надлишкової оливи двигун, глушник і місце зберігання палива або бензину; не залишайте контейнери з матеріалом, що утворювалися в результаті різання, усередині приміщення.

5) Якщо паливний бак потрібно спорожнити, виконуйте цю операцію на відкритому повітрі та при остиглому двигуні.

6) Використовувати робочі рукавички при проведенні будь-яких операцій з шиною чи ланцюгом.

7) Виконати заточення ланцюга. Для правильного виконання всіх операцій з ланцюгом і шиною потрібна особлива компетенція, а також спеціальний інструмент; з міркувань безпеки бажано звертатися в магазин, де ви придбали машину.

8) З метою безпеки, ніколи не користуйтеся машиною, якщо її частини зношені або несправні. Ушкоджені деталі слід завжди заміняти, і ні в якому разі не ремонтувати. Використовуйте тільки оригінальні запчастини. Запчастини не рівноцінної якості можуть привести до ушкодження машини і до виникнення небезпечних ситуацій.

9) Перш, ніж поставити машину на зберігання, упевніться, що ви прибрали ключі й інструмент, що використовувалися для обслуговування.

10) Тримайте машину поза досяжністю дітей!

E) ПЕРЕВЕЗЕННЯ Й ПЕРЕМІЩЕННЯ

1) Щораз, коли потрібно перемістити або перевезти машину, необхідно:

- виключити двигун, дочекатися зупинки ланцюга та від'єднати ковпачок свічки запалювання;
- встановіть захисний чохол шини;
- брати машину, використовуючи тільки рукоятки, і направляти шину в напрямку, протилежному напрямку руху.

Під час перевезення машини за допомогою автотранспорту, помістити її так, щоб не створювати ні для кого небезпеки та міцно закріпити її для того, щоб уникнути перекидання з можливим ушкодженням і витоком назовні палива.

F) ЯК СЛІД ЧИТАТИ ЦЮ ІНСТРУКЦІЮ

У тексті Інструкції деякі абзаци, у яких викладена особливо важлива інформація, позначені певним чином, що мають наступне значення:
ПРИМІТКА або **ВАЖЛИВЕ** містить уточнення або іншу раніше згадану інформацію з метою уникнути поломки машини або завдання збитків.

УВАГА! У випадку недотримання є небезпека одержання тілесних ушкоджень оператором або третіми особами.
НЕБЕЗПЕКА! У випадку недотримання є небезпека одержання тяжких тілесних ушкоджень із летальним результатом оператором або третіми особами.

4. СКЛАДАННЯ МАШИНИ

ВАЖЛИВО! Машина поставляється з демонтованими шиною й ланцюгом і порожніми баками для паливної суміші та для оливи змащування ланцюга.
УВАГА! Розпакування й завершення монтажу повинні виконуватися на твердій і рівній поверхні, з площею, достатньою для переміщення машини і її розпакування, завжди користуючись відповідними інструментами. Переробка у відходи упакування повинна проводитися відповідно до діючих місцевих норм.
УВАГА! При роботі із шиною й ланцюгом завжди надягайте товсті робочі рукавички. Приділяйте особливої увагу монтажу шини й ланцюги, щоб не знизити рівень безпеки й ефективності машини; якщо у вас виникнуть сумніву, звертайтеся в магазин до продавця.

Перш ніж встановити шину, упевніться, що гальмо ланцюга вимкнене; при цьому фронтальний захисний пристрій для руки повністю відтягнутий назад, до корпуса машини.

1. МОНТАЖ ШИНИ ТА ЛАНЦЮГА

- Відгвинтіть гайки й зніміть бокову кришку, щоб одержати доступ до зірочки приводу і до гнізда шини (Мал. 1).
- Вилучіть пластмасову розпірку (1); ця розпірка призначена винятково для транспортування впакованої машини, і більше не потрібна (Мал. 1).
- Встановіть шину (2), вставивши шпильки у прорізь шини, і проштовхнути її до задньої частини корпуса машини (Мал. 2).
- Встановіть ланцюг навколо зірочки приводу і уздовж напрямних шини, дотримуючи напрямку переміщення (Мал. 3); якщо на консолі шини є носова зірочка, стежте, щоб ланки ланцюга правильно вставлялися на зубці зірочки.
- У моделях 3700 - 4000: упевніться, що стрижень регулятора натягу ланцюги (3) правильно вставлений у спеціальний отвір шини; а якщо ні, то, покрутіть гвинт (4) регулятора натягу ланцюга за допомогою викрутки доти, поки стрижень повністю не ввійде в отвір (Мал. 4).
- Знову встановіть бокову кришку, не затягуючи гайок. У моделях 4500: упевніться, що стрижень регулятора натягу ланцюга (3а) бокової кришки правильно вставлений у спеціальний отвір шини; а якщо ні, то, покрутіть гвинт (4а) регулятора натягу ланцюга за допомогою викрутки доти, поки стрижень повністю не ввійде в отвір (Мал. 5).
- Покрутіть належним чином гвинт регулятора натягу ланцюга (4 або 4а) для одержання необхідного натягу ланцюги (Мал. 4 і 5).
- Утримуючи шину в піднятому положенні, затягніть до упору гайки бокової кришки за допомогою ключа з комплекту поставки (Мал. 6).

2. ПЕРЕВІРКИ ПІСЛЯ МОНТАЖУ ШИНИ ТА ЛАНЦЮГА

- Перевірте натяг ланцюга. Натяг є правильним, коли при відтягуванні ланцюга рукою на середині шини ланки не виходять із напрямної (Мал. 7).
- За допомогою викрутки протягніть ланцюг уздовж напрямних, щоб упевнитися, що рух ланцюга відбувається без докладання надмірних зусиль.

5. ПІДГОТОВКА ДО РОБОТИ

Перевірка машини
Перед початком роботи обов'язково:
- Упевніться, що на машині та на шині не ослаблені гвинти;
- Перевірте, що ланцюг заточений і без слідів ушкодження;
- Упевніться, що повітряний фільтр не засмічений;
- Перевірте, що захисні елементи міцно закріплені та ефективні;
- Перевірте закріплення рукояток;
- Перевірте дієвість гальма ланцюга.

ПІДГОТОВКА ТА ЗБЕРІГАННЯ ПАЛИВНОЇ СУМІШІ

Ця машина обладнана двотактним двигуном, що потребує застосування паливної суміші, що складається з бензину й моторної оливи.
ВАЖЛИВО! ***Застосування чистого бензину ушкоджує двигун і приводить до анулювання гарантії!***
ВАЖЛИВО! ***Використовувати тільки якісне паливо й спеціальну синтетичну оливу для двотактних двигунів для підтримки експлуатаційних характеристик і забезпечення довгого терміну служби двигуна мотопилки.***

• Характеристики бензину
Використовувати тільки неетильований бензин, з октановим числом 95.
ВАЖЛИВО! *Неетильований бензин утворює осад при зберіганні понад 2 місяці. Використовуйте завжди свіжий бензин!*

• Характеристики оливи
Використовувати тільки високоякісну синтетичну оливу, спеціально призначену для двотактних двигунів садового інструменту.
Ваш продавець має запропонувати Вам спеціальні оливи, розроблені для даного типу двигуна, що здатні гарантувати підвищений захист двигуна.
Використання даних олив дозволяє застосовувати **після обкатки** 2% суміш, тобто суміш, що складається з 1 частини оливи на кожні 50 частин бензину.

• Обкатка
Обкатка проводиться в процесі експлуатації мотопилки. До виробітку перших п'яти повних баків паливної суміші застосовувати паливну суміш зі співвідношенням 25:1 (4%), що складається з 1 частини оливи на кожні 25 частин бензину (на 1л бензину - 40см^3 оливи). В період обкатки не допускати максимально високих обертів двигуна в режимі "без навантаження".

• Підготовка й зберігання суміші
НЕБЕЗПЕКА! *Бензин і паливна суміш легкозаймисті!*

- *Зберігати бензин і паливну суміш у спеціально призначених для цього каністрах, у надійному приміщенні, вдалині від джерел тепла або відкритого полум'я.*
- *Не залишайте каністри в межах досяжності дітей.*

- *Не палити під час приготування паливної суміші й уникати вдихання парів бензину.*

У таблиці зазначені кількості оливи й бензину, використовувані для приготування паливної суміші **після обкатки (співвідношення під час обкатки указано вище, див. стор.11):**

Бензин	Синтетична олива для двотактних двигунів	
літри	літри	$см^3$
1	0,02	20
2	0,04	40
3	0,08	60
5	0,10	100
10	0,20	200

Для приготування суміші:

- Налити в спеціальну каністру приблизно половину бензину.
- Додати всю оливу, відповідно до таблиці.
- Залити бензин, що залишився (другу половину).
- Закрити кришку й декілька разів сильно струснути.

ВАЖЛИВО! *Суміш піддається старінню. Не готовити надлишкову кількість суміші, щоб уникнути утворення осаду.*
ВАЖЛИВО! *Тримати роздільно й ідентифікувати тару із сумішшю й бензином, щоб не переплутати їх у момент використання.*
ВАЖЛИВО! *Періодично очищайте ємності бензину й суміші, щоб видалити можливий осад.*

ЗАПРАВКА ПАЛИВА

НЕБЕЗПЕКА! Не *палити під час заправки й уникати вдихання парів бензину.*
УВАГА! *Обережно відкривати кришку каністри, оскільки усередині міг утворитися тиск.*
Перед початком заправки:
- Сильно струснути каністру із сумішшю.
- Помістити машину на площину, забезпечивши стійке положення, так, щоб кришка паливного бака була направлена догори.
- Очистити кришку каністри й ділянку навколо кришки, щоб бруд не потрапив усередину бака під час заправки.
- Обережно відкривати кришку каністри, щоб поступово скинути тиск. Налити паливо за допомогою лійки, стежачи за тим, щоб паливний бак не був заповнений до самих країв.

УВАГА! *Завжди закривайте бак кришкою, закручуючи її до кінця*
УВАГА! *Негайно усунути всі сліди палива, що могло пролитися на машину чи на землю й не запускати машину до тих пір, поки випари бензину не розсіються.*

ЗМАЩУВАННЯ ЛАНЦЮГА ТА ШИНИ

ВАЖЛИВО! Використовуйте винятково спеціальні оливи для змащування ланцюгів мотопилок! Вони мають кращі адгезійні властивості, ніж звичайні мінеральні моторні оливи. Не використовуйте оливи, що містить домішки, щоб не засмітити фільтр бака для оливи з й не нанести масляному насосу незворотних ушкоджень.

ВАЖЛИВО! Спеціальна олива для змащення ланцюга є двох типів: біорозкладна і така, що не розкладається в навколишньому середовищі. Використання мінеральної, не біорозкладної оливи, або моторної оливи завдає серйозної шкоди навколишньому середовищу.
Важливо використовувати оливу високої якості, щоб добре змазати всі деталі ланцюга та направляючої шини; олива, що вже була у вжитку, або олива поганої якості знижують ефективність змащення й скорочують термін служби ланцюги й шини.
Завжди рекомендується повністю наповнювати бак для оливи змащування ланцюга (за допомогою лійки) щоразу при заправленні паливом; оскільки ємність бака для оливи розрахована таким чином, щоб паливо витратилося перш, ніж закінчиться олива. Таким чином ви уникнете використання машини без змащення ланцюга.

6. ЗАПУСК - ВИКОРИСТАННЯ - ЗУПИНКА ДВИГУНА

ЗАПУСК ДВИГУНА
УВАГА! Запуск двигуна необхідно здійснювати на відстані не менш, чим 3 метра від місця заправлення паливом.
Перед запуском двигуна:

- Помістити машину в стійке положення на землі.
- Зняти захисний чохол шини.
- Переконайтеся, що шина не доторкається до землі або інших предметів.

• Холодний запуск
ПРИМІТКА! Під "холодним" запуском мається на увазі запуск, що виконується мінімум через 5 хвилин після зупинки двигуна або після заправлення палива.
Щоб запустити двигун (Мал.8):

1. Упевніться, що гальмо ланцюга ввімкнено (фронтальний захисний пристрій для руки переведений вперед).
2. Встановіть вимикач (1) у положення «START» (ввімкнено).
3. Закрити повітряну заслінку і, автоматично, встановити половинний газ, потягнувши важіль (2) до упору.
4. Натисніть на колбочку праймера (3) 3-4 рази, щоб підкачати паливо з паливного бака до карбюратора.
5. Щільно притискайте машину до землі, одну руку тримайте на передній рукоятці, одна нога повинна бути вставлена в задню рукоятку, щоб не втратити контроль під час запуску (Мал. 9).

УВАГА! Якщо машину не втримувати міцно, поштовх двигуна може привести до втрати рівноваги оператора або призвести до удару шини про перешкоду чи направити її на оператора.

6. Повільно витягнути ручку стартера на 10-15 см доти, поки ви не відчуєте опір, потім із силою потягнути її. Повторити кілька разів, поки ви не почуєте характерні звуки старту двигуна.

УВАГА! Ніколи не намотуйте пусковий трос на руку.
НЕБЕЗПЕКА! Ніколи не запускати мотопилку, тримаючи її за пусковий трос і відпускаючи її. Цей метод дуже небезпечний, оскільки приводить до повної втрати контролю над машиною й над ланцюгом.
ВАЖЛИВО! Щоб уникнути розривів, не витягайте трос стартера на всю довжину, не тягніть його по краю отвору напрямної троса та не відпускайте рукоятку, щоб її повернення на місце було контрольованим.
7. Знову потягніть за пускову рукоятку, щоб двигун справно ввімкнувся.

ВАЖЛИВО! Якщо Ви потягнете пускову рукоятку кілька раз підряд при закритій повітряній заслінці, можна залити двигун, що утруднить запуск.
ПРИМІТКА У випадку утруднень запуску, засуньте важіль (2) назад до половини його ходу, щоб уникнути заливання двигуна. При половинному положенні важеля (2) половинний газ зберігається, проте повітряна заслінка відкривається.

У випадку заливання двигуна, викрутіть свічку запалювання та м'яко потягніть рукоятку стартера, щоб усунути надлишок палива з циліндра; потім висушіть електроди та свічку, і знову встановіть її на двигун.

8.Як тільки двигун увімкнеться, на короткий час натисніть важіль управління дроселем, щоб відключити половинний газ і перевести двигун в режим мінімальних обертів (на холостий хід).

ВАЖЛИВО! Уникайте роботи двигуна на високих обертах при ввімкненому гальмі ланцюга, це може привести до перегріву й пошкодження муфти зчеплення.

9.Двигун повинен працювати на мінімальних обертах хоча б протягом 1 хвилини перед початком використання машини.

• Запуск гарячого двигуна

Для «гарячого» запуску (відразу після зупинки двигуна), виконати пункти 1-2-5-6-8 описаної раніше процедури.

ВИКОРИСТАННЯ ДВИГУНА (Мал. 10)

ВАЖЛИВО! Завжди вимикайте гальмо ланцюга, потягнувши фронтальний захисний пристрій для руки в сторону задньої рукоятки, перед тим, як добавляти оберти двигуна. При переводі фронтального пристрою в сторону задньої рукоятки повинно бути чутно характерне клацання, що свідчить про вимикання гальма.

Швидкість руху ланцюга регулюється важелем управління дроселем (акселератором) (1), що розташований на задній рукоятці (2).

Натискання акселератора можливо тільки в тому випадку, якщо одночасно натискається запобіжний блокіратор (3).

Рух передається від двигуна до ланцюга за допомогою відцентрової муфти зчеплення, що перешкоджає руху ланцюга, коли двигун перебуває на мінімальних обертах.

УВАГА! Не використовуйте машину, якщо ланцюг рухається при мінімальних обертах двигуна; у цьому випадку необхідно звернутися до Сервісного центру.

Максимальна швидкість роботи досягається при повному натисканні важеля управління дроселем (1) у кінцеве положення.

ВАЖЛИВО! Під час перших 6-8 годин роботи машини слід уникати використовувати двигун на максимальних обертах в режимі «без навантаження», тобто, не в процесі пиляння.

ЗУПИНКА ДВИГУНА (Мал. 10)

Щоб зупинити двигун:

- Відпустіть важіль управління дроселем (1) і не вимикайте двигун, щоб він попрацював на мінімальних обертах протягом декількох секунд.
- Встановіть вимикач (4) у положення «STOP» (вимкнено).

УВАГА! Після переходу на мінімальні оберти, потрібно кілька секунд, перш ніж ланцюг повністю зупиниться.

ЗАСТОСУВАННЯ ЗАХИСТУ ВІД ЗАМЕРЗАННЯ (Тільки для моделей 3700 і 4000)

У випадку використання мотополки при температурі від 0 до 5°C, в умовах високої вологості усередині карбюратора може утворюватися лід, що призведе до зниження потужності двигуна або до неправильної роботи двигуна.

Щоб уникнути цього, машина оснащена вентиляційним віконцем, розташованим із правої сторони від кришки циліндра, щоб забезпечити доступ гарячого повітря до двигуна й запобігти утворенню льоду.

У нормальних умовах використовуйте машину в нормальному режимі роботи, тобто так, як вона була відрегульована в момент відправлення. Проте, якщо можливе утворення льоду, установіть протиморозний режим перед запуском машини.

Перемикання з режиму «Нормальний» у режим «Протиморозний» (і навпаки) (Мал. 11):

1.Виключити двигун.

2.Зняти кришку (1) з повітряного фільтра й витягти повітряний фільтр (2).
Зняти важіль повітряної заслінки (3) з кришки циліндра (4).

4. Відгвинтити гвинти (5), за допомогою яких закріплюється кришка циліндра (три гвинти із внутрішньої сторони й один гвинт із зовнішньої сторони кришки) і зняти кришку циліндра (4).
5. Пальцями нажати на протиморозний ковпачок (6), розташований на правій стороні кришки циліндра, і зняти його.
6. Повернути протиморозний ковпачок (6) так, щоб символ «СНІЖИНКА» був звернений догори, і знову встановити ковпачок.
7. Знову встановити кришку циліндра й усі інші деталі в початкове положення.

ПРИМІТКА! У випадку використання машини в протиморозному режимі при більш високій температурі можуть виникнути труднощі із запалюванням двигуна й роботою двигуна на неправильній швидкості. Тому завжди переконуйтесь в тому, що ви знову встановили нормальний режим роботи машини (при якому символ «СОНЦЕ» звернений догори), коли не існує небезпеки утворення льоду.

7. КОРИСТУВАННЯ МАШИНОЮ

Для того, щоб не заважати іншим людям і не завдавати шкоди навколишньому середовищу:

- Уникати застосування машини, якщо Ви заважаєте цим іншим людям.

- Строго дотримуватись діючих на місцевому рівні правил по вивозу відходів різання.

- Строго дотримуватись діючих на місцевому рівні правил по вивозу на смітник олив, бензину, зношених частин або будь-яких елементів, що наносять шкоду навколишньому середовищу.

УВАГА! Під час роботи носити відповідний одяг. Ваш продавець може надати Вам відомості про найбільш підходящі засоби захисту, що гарантують безпеку під час роботи. Надягніть антивібраційні рукавички.

УВАГА! Тривалий вплив вібрації може завдати шкоди нейроваскулярній системі (цей стан відомі як «синдром Рейно» або «білої руки»), особливо в людей, що страждають розладом кровообігу. Симптоми можуть проявлятися на руках, зап'ястях і пальцях у вигляді втрати чутливості, оніміння, сверблячки, болю, блідості й зміни структури шкіри. Ці симптоми можуть підсилитися під впливом низької температури навколишнього середовища й/або занадто сильного стискання рукояток. З появою симптомів варто знизити час використання машини й звернутися до лікаря.

УВАГА! Система запалювання даної машини/ створює слабке електромагнітне поле, яке, однак, не виключає впливу на активні або пасивні медичні пристрої, імплантовані в організм оператора, що може піддати його здоров'я серйозному ризику. Із цієї причини перед використанням машини люди, яким були імплантовані медичні пристої, повинні проконсультуватися з лікарем або з виробником медичного обладнання.

УВАГА! Для використання машини для валки й обрізки гілля необхідно пройти спеціальний курс навчання.

ГАЛЬМО ЛАНЦЮГА

Ця машина обладнана автоматичним гальмом, що зупиняє ланцюг у випадку віддачі мотопилки під час різання.

Це гальмо можна включити також вручну, натиснувши вперед щиток фронтального захисного пристрою для руки до клацання. Для вимкнення гальма, перемістіть щиток фронтального захисного пристрою в сторону задньої рукоятки до клацання.

УВАГА! Не використовуйте машину, якщо гальмо ланцюга несправне, і зверніться в Сервісний центр для проведення необхідних перевірок.

• Перевірка ефективності гальма ланцюга

- Запустіть двигун і міцно утримуйте машину за рукоятки обома руками.
- Натисніть важіль управління дроселем, щоб підтримувати рух ланцюга, а потім тильною стороною лівої руки натисніть щиток фронтального захисного пристрою, щоб ввімкнути гальмо; ланцюг повинен негайно зупинитися.
- Після зупинки ланцюга негайно відпустити важіль управління дроселем.

- Вимкнути гальмо, натиснувши щиток фронтального захисного пристрою в сторону задньої рукоятки до клацання.

ПЕРЕВІРКА НАТЯГУ ЛАНЦЮГА

Під час роботи ланцюг поступово розтягується, тому потрібно час від часу перевіряти його натяг.

УВАГА! Не працюйте з ослабленим ланцюгом, щоб це не привело до небезпечної ситуації, якщо ланцюг вийде з напрямних.

ПЕРЕВІРКА ПОДАЧІ ОЛИВИ ЗМАЩУВАННЯ ЛАНЦЮГА

ВАЖЛИВО! Не використовуйте машину без змащування! Масляний бак може майже повністю спорожнитися, коли паливо повністю витрачене. Не забудьте заливати оливу в масляний бак щораз, коли ви заправляєте мотопилку паливом.

УВАГА! Перевіряючи подачу оливи, переконайтеся, що шина й ланцюг правильно встановлені.

Запустіть двигун, утримуйте його на середніх обертах і перевірте, чи подається олива для змащування ланцюга, направивши шину на світлу поверхню, як показано на малюнку (Мал. 12).

Можна регулювати об'єм подачі оливи на ланцюг, впливаючи викруткою на спеціальний регулювальний гвинт (1 або 1а) насоса, розташований у нижній частині машини (Мал. 12).

СПОСІБ ВИКОРИСТАННЯ Й МЕТОДИ РІЗАННЯ

Перш, ніж уперше приступитися до валки або обрізки гілля, рекомендується потренуватися на розпилюванні невеликих стовбурів, закріплених на підставці, щоб краще ознайомитися з машиною й найбільш підходящими методами різання.

УВАГА! Під час роботи міцно втримувати машину двома руками, права рука повинна перебувати на передній рукоятці, а ліва рука на задній рукоятці, навіть якщо оператор лівша.

УВАГА! При блокуванні ланцюга під час роботи негайно зупиніть двигун. Пам'ятайте, що може трапитися віддача мотопилки, якщо шина зіштовхнеться з перешкодою. Віддача відбувається тоді, коли ланцюг на носку шини торкається предмета, або коли дерево затискає й блокує ланцюг під час пиляння. Контакт носка шини може викликати швидкий ривок у протилежному напрямку, з поштовхом напрямної шини вгору по радіусу в сторону оператора. У випадку блокування ланцюга на верхній частині шини - з поштовхом напрямної шини по прямій назад на оператора. В обох випадках віддача може привести до втрати контролю над мотопилкою, що може викликати найнебезпечніші наслідки.

• Обрізка гілля дерева (Мал. 13)

УВАГА! Упевніться, що ділянка, на яку будуть падати гілля, вільна.

1. Розташуватися із протилежної сторони гілок, що будуть обрізатися.
2. Починати з нижніх гілок, переходячи до тих, які розташовані вище.
3. Спочатку зробити невеликий вріз знизу (1), зі сторони стиснення, потім виконувати обрізку зверху вниз, щоб шина не застрягла (2).

• Валка дерева (Мал. 14)

УВАГА! На схилах необхідно завжди працювати вище дерева та переконатись, що повалений стовбур не може нанести збитку, котячись униз по схилу.

1. Визначте напрямок падіння дерева, враховуючи вітер, нахил дерева, розташування найважчих гілок, зручність роботи після валки і т.д.
2. Звільнити простір навколо дерева й знайти гарну опору для ніг
3. Забезпечити належні шляхи для відходу, на яких немає перешкод; вони повинні розташовуватися під кутом приблизно 45° у напрямку, протилежному напрямку падіння дерева, і повинні дозволяти операторові відійти на безпечну ділянку, розташовану на відстані, що приблизно в 2,5 рази перевищує висоту дерева, що звалюється.
4. З боку падіння зробити направляюче врізання - запилювання на глибину, рівну приблизно третині діаметра дерева (1).

5. Розпиляти дерево з іншої сторони (2) трохи вище направляючого врізання, залишивши «шарнір» 1 розміром 5-10 см.
6. Не виймаючи шини, поступово скорочувати товщину шарніра доти, поки дерево не впаде.
7. В особливих умовах або в умовах нестійкості валка може бути виконана із вставкою клинів 2 з боку, протилежній стороні падіння, ударяючи молотом по клинах доти, поки дерево не впаде.

• Обрізка гілля після валки (Мал. 15)
УВАГА! Приділіть увагу точкам опори гілок на землі, можливості присутності напруги, напрямку, який може прийняти дерево при різанні й можливої нестійкості дерева після обрізки гілок.

1. Ознайомтеся з напрямком розташування гілок на стовбурі.
2. Виконайте початкове різання з боку стиснення волокон гілки, і завершите різання із протилежної, розтягнутої сторони.

• Розрізання стовбура (Мал. 16)
Завдяки використанню зубчастого упора, розрізання стовбура виконується більш зручно.

1. Встановіть зубчастий упор на стовбурі й з його допомогою дайте мотопилці зробити дугоподібний рух, у результаті якого шина ввійде в дерево.
2. Повторіть цю дію кілька раз, якщо необхідно, міняючи точку опори зубчастого упора.

• Розрізання стовбура, що лежить на землі (Мал. 17)
Розрізати стовбур приблизно до половини діаметра, потім повернути стовбур і завершити різання із протилежної сторони.

• Розрізання піднятого стовбура (Мал. 18)

1. Якщо різання виконується з виступом щодо опорних точок (A), розпиляєте третину діаметра знизу (1), завершуючи роботу зверху (2).
2. Якщо різання виконується між двома опорними точками (B), розпиляйте третину діаметра зверху (1), завершуючи різання знизу (2).

ЗАКІНЧЕННЯ РОБОТИ
Закінчивши роботу:

- Зупинити двигун, як зазначено раніше (Гл.6).
- Почекати, коли ланцюг зупиниться, і встановити захисний чохол шини.

8. ТЕХНІЧНЕ ОБСЛУГОВУВАННЯ І ЗБЕРІГАННЯ

Правильне техобслуговування є основним для збереження первісних експлуатаційних характеристик і надійності при роботі машини.
УВАГА! Під час операцій техобслуговування:

- Зняти ковпачок зі свічки запалювання.
- Почекати, поки двигун охолоне.
- При роботі із шиною та ланцюгом надягайте захисні рукавички.
- Завжди надягати захист на шину, за винятком робіт із самою шиною або з ланцюгом.
- Не розливати в навколишньому середовищі оливу, бензин та інші забруднюючі речовини.

ЦИЛІНДР І ГЛУШНИК (Мал. 19)
Для зниження небезпеки пожежі, регулярно очищати ребра циліндра стисненим повітрям і очищати зону глушника від тирси, гілочок, листів і інших відходів.

ЗОНА СТАРТЕРА, СТАРТЕР
Щоб уникнути перегріву й ушкодження двигуна повітрянозабірна решітка для охолодження повинна завжди втримуватися в чистоті, на ній не повинно бути тирси і відходів. Пусковий трос необхідно замінити при перших ознаках зношування.

БЛОК ЗЧЕПЛЕННЯ (Мал. 20)
Чистити барабан зчеплення від тирси і відходів, знявши бокову кришку (як описано в главі 4.1) і знову встановивши її на місце після очищення. Приблизно кожні 30 годин необхідно робити змазування внутрішнього підшипника муфти зчеплення в Сервісному центрі.

ГАЛЬМО ЛАНЦЮГА
Часто перевіряйте ефективність роботи гальма ланцюга й цілісність металевої стрічки, розташованої навколо барабана зчеплення, знявши бокову кришку (як описано в главі 4.1) і знову встановивши її на місце після перевірки. Необхідно замінити стрічку, коли її товщина в зоні дотику з барабаном зчеплення знижується приблизно до половини товщини на кінцях, які не зазнають тертя.

ЗІРОЧКА ЛАНЦЮГА
Періодично перевіряйте стан зірочки ланцюга, і замініть її, звернувшись для цього до офіційного дистриб'ютора, коли зношування перевищить припустимі межі.
Не встановлюйте новий ланцюг на зношену зірочку і зношену шину, і навпаки, зношений ланцюг га нові зірочку і шину.

ОТВІР ПОДАЧІ ОЛИВИ ЗМАЩУВАННЯ ЛАНЦЮГА (Мал. 21)
Періодично знімайте бокову кришку (як показано в главі 4.1), демонтуйте шину й перевіряйте, щоб отвори подачі оливи машини (1) і шини (2) не засмічені.

СТРИЖЕНЬ ВЛОВЛЮВАННЯ ЛАНЦЮГА
Цей стрижень важливий для забезпечення безпеки, оскільки він запобігає неконтрольованому руху ланцюга у випадку розриву або ослаблення.
Часто перевіряйте стан стрижня й замініть його, якщо він ушкоджений.

КРІПЛЕННЯ
Періодично перевіряйте щільність затягування всіх гвинтів і гайок, а також міцність закріплення рукояток.

ОЧИЩЕННЯ ПОВІТРЯНОГО ФІЛЬТРА (Мал. 22)
ВАЖЛИВО! Очищення повітряного фільтра дуже важливе для нормальної роботи і довгого терміну служби машини. Не працюйте без фільтра або з ушкодженим фільтром, щоб не нанести двигуну непереборних ушкоджень.
Очищення виконується через кожні 8-10 годин роботи.
Щоб очистити фільтр:

- Відгвинтіть ручку (1) і зніміть кришку (2).
- Зняти фільтруючий елемент (3) і обережно постукати по ньому для видалення бруду й, якщо необхідно, почистити його щіткою.
- Якщо він повністю забитий, розділити дві частини (3a і 3b) за допомогою викрутки й промити їх чистим бензином. Якщо ви використовуєте стиснене повітря, його потік повинен був спрямований зсередини назовні.
- Знову зібрати дві частини фільтруючого елемента, нажавши на краї до клацання.
- Знову встановити фільтруючий елемент (3) і кришку (2).

ПЕРЕВІРКА СВІЧКИ ЗАПАЛЮВАННЯ (Мал. 23)
Періодично демонтувати й очищати свічку, видаляючи можливі відкладання за допомогою металевої щітки.

Перевірте й відновіть правильну відстань між електродами (0,5мм).
Знову встановити свічку, закрутивши її до кінця за допомогою ключа, що є в комплекті.
Свічку слід замінити на іншу свічку з аналогічними характеристиками у випадку перегоряння електродів або ушкодження ізоляції. Обов'язково слід робити заміну свічки запалювання через кожні 100 годин роботи.

РЕГУЛЮВАННЯ КАРБЮРАТОРА
Карбюратор регулюється на заводі так, щоб забезпечити максимальні експлуатаційні характеристики в будь-яких умовах роботи, з мінімальним виділенням шкідливих газів, дотримуючись діючих норм.
У випадку поганої роботи насамперед слід перевірити, чи ланцюг рухається вільно й пази шини не деформовані, якщо причина не в цьому - звернутися до Сервісного центру для перевірки карбюрації й двигуна.

• Регулювання мінімальних обертів
УВАГА! Ланцюг не повинен рухатися при мінімальних обертах двигуна. Якщо ланцюг рухається при мінімальних обертах двигуна, зверніться до Сервісного центру для виконання належного регулювання двигуна.

ЗАТОЧУВАННЯ ЛАНЦЮГА
УВАГА! З міркувань безпеки й ефективності роботи, дуже важливо, щоб ланцюг був добре заточений.
Необхідно виконувати заточування, коли:

• Тирса на вид нагадує пил.

• Для пиляння потрібно прикладати більшу силу.

• Пропил нерівний.

• Збільшилася вібрація.

• Збільшилися витрати палива.

УВАГА! Якщо ланцюг недостатньо заточений, підвищується ризик віддачі (зворотного удару).
Якщо виконання заточування поручається спеціалізованому центру, воно буде виконано на спеціальному устаткуванні, що забезпечує мінімальне сточування матеріалу й рівномірне заточення всіх ріжучих кромок.
Самостійне заточування ланцюга виконується за допомогою спеціальних напилків із круглим перерізом, діаметр якого спеціально підбирається для кожного типу ланцюга (див. «Таблицю обслуговування ланцюгів»), необхідно мати навички й досвід, щоб не ушкодити ріжучі кромки.
Для заточування ланцюга (Мал. 24):

- Виключити двигун, вимкнути гальмо ланцюга і міцно заблокувати шину із установленим ланцюгом за допомогою належного затискного пристосування, упевнившись, що ланцюг рухається вільно.
- Натягнути ланцюг, якщо він ослаблений.
- Встановіть напилок на спеціальну напрямну, потім вставити напилок з напрямною у западину зубця, підтримуючи постійний нахил по профілю ріжучої кромки.
- Провести напилком кілька раз винятково вперед і повторити цю дію на всіх ріжучих кромках у тому ж напрямку (праві або ліві).
- Поміняти розташування шини в затискному пристосуванні на протилежне й повторити виконання цієї дії на інших ріжучих кромках.
- Перевірте, що зубці-обмежувачі не виступають за край приладу, використовуваного для їх перевірки, якщо потрібно, обробіть можливий виступ плоским напилком, закругливши профіль.
- Після заточування вилучіть всі сліди обробки напилком і пил, і змажте ланцюг за допомогою масляної ванни.

Необхідно замінити ланцюг, коли:

- Довжина ріжучого зубця знижується до 5 мм або менш;

- Зазор ланок на заклепках занадто великий.

Таблиця обслуговування ланцюгів

УВАГА! Характеристики ланцюга й шини, які можуть бути прийнятними для даної машини, зазначені в «Сертифікаті відповідності нормам ЄС», прикладеному до машини. З метою безпеки не використовуйте інші типи ланцюга або шини.

Крок ланцюга		Рівень зубця-обмежника (a)		Діаметр напилка (d) 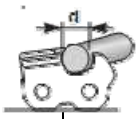	
у дюймах	мм	у дюймах	мм	у дюймах	мм
3/8 Mini	9,32	0,018	0,45	5/32	4,0
0,325	8,25	0,026	0,65	3/16	4,8
3/8	9,32	0,026	0,65	13/64	5,2
0,404	10,26	0,031	0,80	7/32	5,6

У таблиці зазначені відомості про заточування різних типів ланцюгів, але це не має на увазі можливості використання ланцюгів, відмінних від тих, що рекомендовані для даної машини.

ТЕХОБСЛУГОВУВАННЯ ШИНИ (мал. 25)

Щоб уникнути асиметричного зношування шини необхідно періодично перевертати її.

Для підтримки ефективної роботи шини необхідно:

- Змазувати спеціальним шприцом підшипники носової зірочки (якщо вона є).
- Очистити пази шини спеціальним шкребком (він не входить у комплектацію).
- Очистити отвори для подачі оливи змащування.
- Плоским напилком видалити задирки з боків, і вирівняти можливу невідповідність рівнів між напрямними.

Необхідно замінити шину, коли:

- глибина пазів менше висоти ланок (які ніколи не повинні торкатися дна);
- внутрішня стінка напрямної зношена настільки, що ланцюг нахиляється вбік.

НАДЗВИЧАЙНЕ ТЕХОБСЛУГОВУВАННЯ

Будь-яка операція по техобслуговуванню, яка не описана в даній інструкції, повинна виконуватися тільки спеціалістами авторизованого Сервісного центру.

Операції, виконані в невідповідності з інструкцією або некваліфікованими людьми, призводять до анулювання гарантії.

ЗБЕРІГАННЯ

Щораз після роботи ретельно очищайте машину від пилу й уламків, заміняйте ушкоджені деталі.

Машина повинна зберігатися в сухому, захищеному від непогоди місці, із правильно встановленим захисним кожухом шини.

ДОВГІ ПЕРІОДИ БЕЗДІЯЛЬНОСТІ

ВАЖЛИВО! Якщо ви припускаєте, що не будете використовувати машину протягом 2 - 3 місяців, варто прийняти деякі міри, щоб уникнути утруднень при поновленні роботи або необоротних пошкоджень двигуна

Зберігання

Перед тим, як помістити машину на зберігання:

- Опорожнити бак від палива.
- Ввімкнути двигун і дати йому працювати на холостому ходу до зупинки, для того, щоб витратити все паливо, що залишилося в карбюраторі.

- Дати двигуну охолонути й демонтувати свічку.
- Залити в отвір свічки одну чайну ложку свіжої моторної оливи для двотактних двигунів.

Кілька разів потягнути пускову рукоятку для розподілу оливи в циліндрі.
Знову встановити свічку, при цьому поршень повинен бути у верхній мертвій точці (через отвір свічки видно, коли поршень у верхній мертвій точці).

Поновлення роботи
Перед поновленням роботи:

- Зняти свічку.
- Кілька разів потягнути за пускову рукоятку для видалення надлишку моторної оливи.
- Перевірити свічку, як описано а главі "Перевірка свічки запалювання".
- Підготувати машину, як описано в главі "Підготовка до роботи".

9. ВИЗНАЧЕННЯ НЕСПРАВНОСТЕЙ

НЕПОЛАДКА	МОЖЛИВА ПРИЧИНА	УСУНЕННЯ
1) Двигун не запускається або глохне	- Неправильна процедура запуску - Свічка брудна або неправильна відстань між електродами - Повітряний фільтр засмічений - Захист від замерзання встановлений неправильно (тільки для моделей 3700 і 4000) - Проблеми карбюрації	- Виконувати інструкції (дивися гл. 6) - Перевірте свічку (дивися гл. 8) - Очистити й/або замінити фільтр (дивися гл. 8) - Перевірте розташування захисту від замерзання (дивися гл. 6) - Звертатися до Сервісного центру
2) Двигун включається, але має слабку потужність	- Повітряний фільтр засмічений - Проблеми карбюрації	- Очистити й/або замінити фільтр (дивися гл. 8) - Звертатися до Сервісного центру
3) Двигун працює нерівномірно або не набирає потужність при навантаженні	- Свічка брудна або неправильна відстань між електродами - Проблеми карбюрації	- Перевірте свічку (дивися гл. 8) - Звертатися до Сервісного центру
4) Двигун занадто сильно димить	- Неправильна пропорція паливної суміші - Проблеми карбюрації	-Приготувати суміш по інструкції (дивися гл. 5) - Звертатися до Сервісного центру
5) Олива змащування не поступає на шину.	- Олива поганої якості - Отвори подачі оливи забиті	- Спорожнити бак і замінити оливу - Очистити

10. ДОДАТКОВІ АКСУСУАРИ

У таблиці зазначений перелік усіх додаткових комбінацій між шиною й ланцюгом з позначкою, на якій машині їх можна застосовувати - вони відзначені символом "*".
УВАГА! Оскільки вибір, монтаж і експлуатація шини й ланцюга - це дії, які користувач виконує самостійно, він же несе й усю відповідальність за можливі збитки. У випадку сумнівів або незнання характеристик кожної шини й ланцюги, звертайтеся до авторизованого місцевого дилера.

Комбінації шини та ланцюга

Крок		ШИНА		ЛАНЦЮГ	Модель			
Дюйми	Довжина Дюйми/cm	Ширина паза Дюйми / мм	Код	Код		3700	4000	4500
3/8"	14" / 35 cm	0,050"/1,3mm	118800127/0	118800133/0		*		
3/8"	16" / 40 cm	0,050"/1,3mm	118800128/0	118800132/0		*	*	
325"	18" / 45 cm	0,058"/1,5mm	118800130/0	118800131/0				*

ОФИЦИАЛЬНЫЙ ДИЛЕР В УКРАИНЕ:
storgom.ua

ГРАФИК РАБОТЫ:
Пн. – Пт.: с 8:30 по 18:30
Сб.: с 09:00 по 16:00
Вс.: с 10:00 по 16:00

КОНТАКТЫ:
+38 (044) 360-46-77
+38 (066) 77-395-77
+38 (097) 77-236-77
+38 (093) 360-46-77

Детальное описание товара: https://storgom.ua/product/benzopila-stiga-alpina-a3700.html
Другие товары: https://storgom.ua/benzopily.html