DEWALT®

DW341
DW343

??? RUS/UA

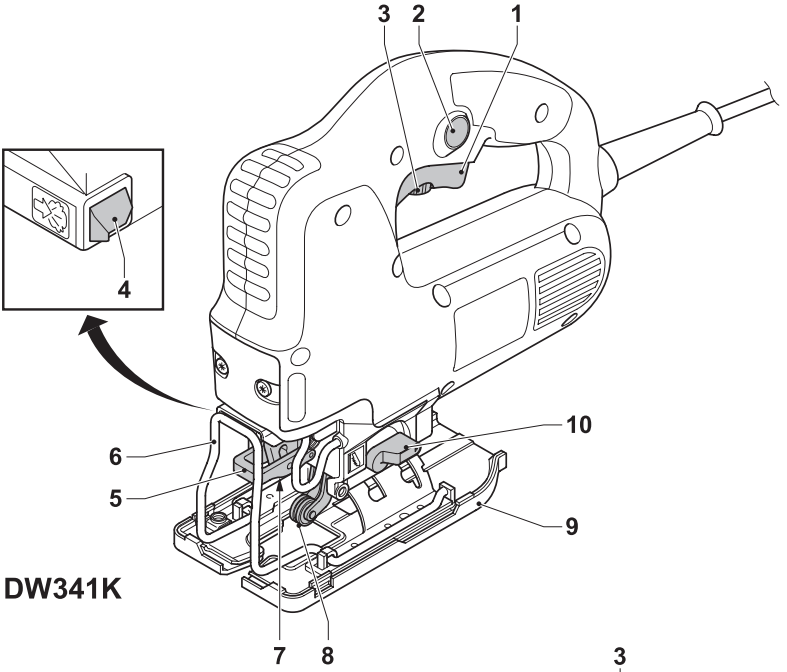

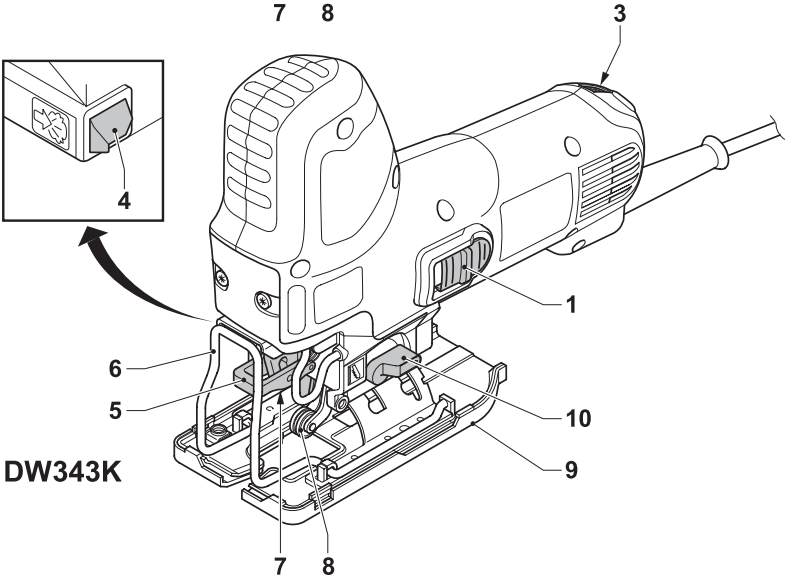

A

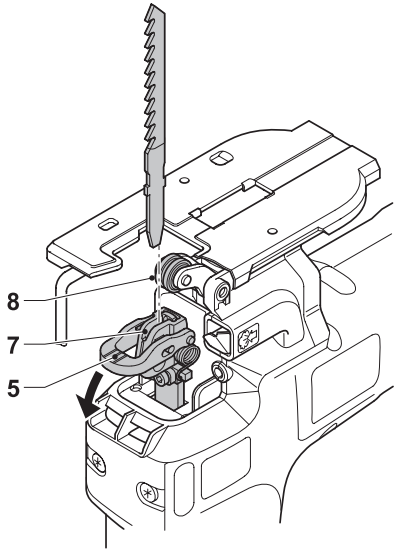

B

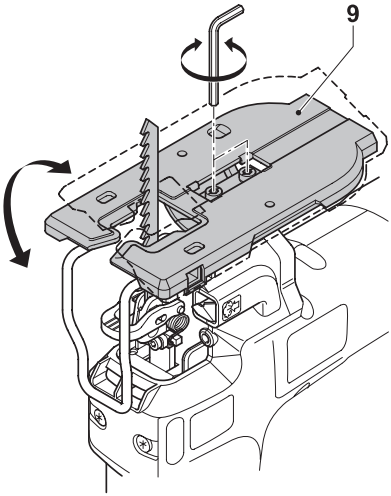

C

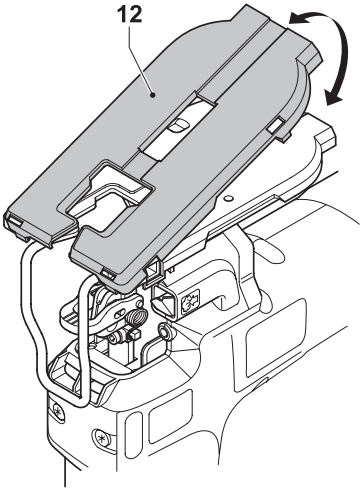

D

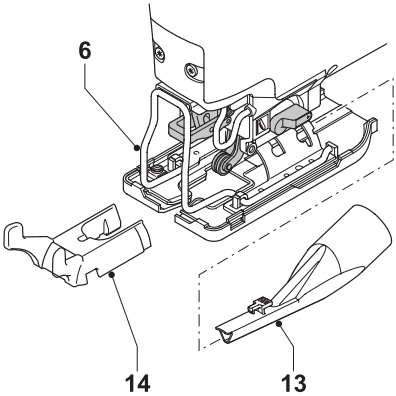

E

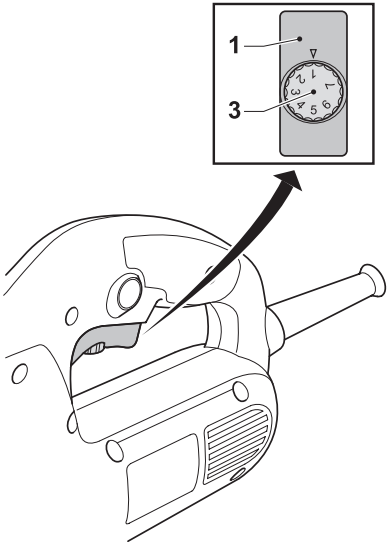

F1

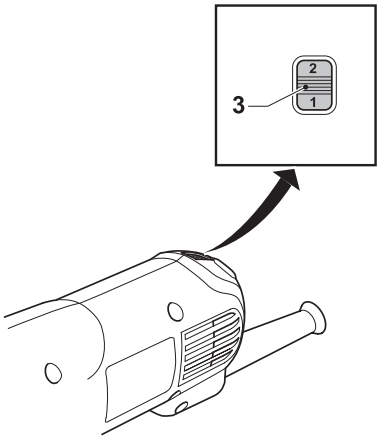

F2

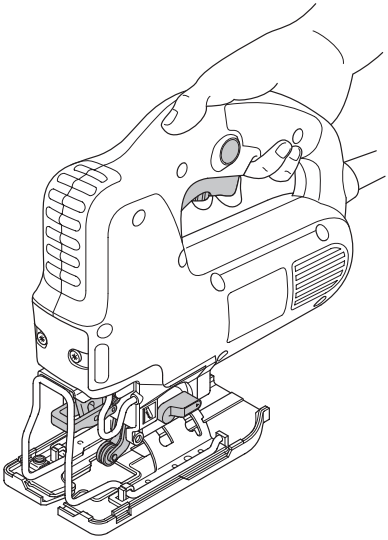

G1

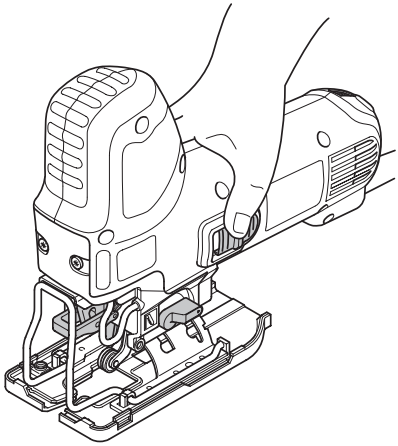

G2

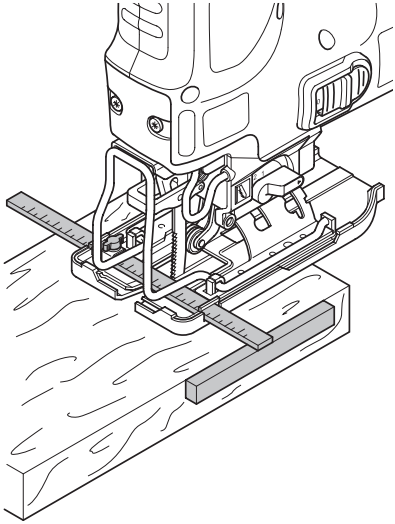

H

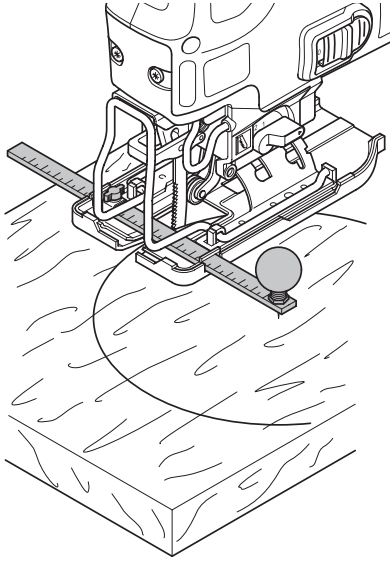

I

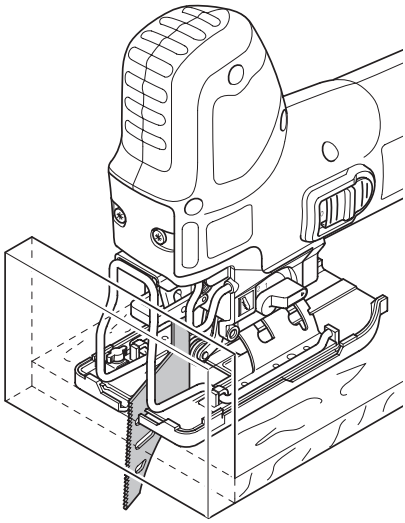

J

ЛОБЗИК ЭЛЕКТРИЧЕСКИЙ DW341/DW343

Поздравляем Вас!

Вы выбрали электрический инструмент фирмы DEWALT. Тщательная разработка изделий, многолетний опыт фирмы по производству электроинструментов, различные усовершенствования, сделали электроинструменты DEWALT одними из самых надежных помощников для профессионалов.

Технические характеристики

		DW341	DW343
Напряжение электросети В		230	230
Потребляемая мощность Вт		550	550
Развиваемая мощность Вт		290	290
Частота ходов на холостом ходу	мин$^{-1}$	0..3100	1900..3100
Величина хода	мм	20	20
Глубина пиления:			
Древесина	мм	85	85
Алюминий	мм	20	20
Сталь	мм	10	10
Высокопрочная легированная сталь	мм	3	3
Пределы регулирования угла наклона	градус	0…45°	0…45°
Вес	кг	2,0	2,0

Минимальный электрический предохранитель	
Для электроинструментов 230 В	10 А

В данном руководстве по эксплуатации используются следующие символы:

Внимание! Существует опасность для жизни, возможно ранение, возможно повреждение электроинструмента вследствие несоблюдения указаний данного руководства по эксплуатации!

Возможно поражение электрическим током!

Огнеопасность.

Комплект поставки

Упаковка содержит:

1 электрический лобзик
1 пильное полотно
1 защитная накладка подошвы
1 гаечный ключ
1 кожух пылеотвода
1 переходник пылеотвода
1 кейс
1 руководство по эксплуатации
1 схема разборки

- Проверьте электроинструмент и сменные принадлежности на отсутствие повреждений при транспортировании.
- Перед вводом в эксплуатацию, внимательно прочтите данное руководство по эксплуатации!

Составные части (Рис. A)

Ваш электрический лобзик DW341, DW343 (в данном руководстве по эксплуатации также используется краткий термин - электролобзик) предназначен для профессионального пиления древесины, стали, алюминия, пластмассы и керамики.

1. Клавиша пускового выключателя
2. Клавиша фиксации (блокировки) пускового выключателя в рабочем положении
3. Диск поворотный, электронного регулятора частоты ходов пильного полотна
4. Воздуходувка для сдувания опилок
5. Фиксатор пильного полотна
6. Защита пальцев
7. Держатель пильного полотна
8. Ролик направляющий
9. Подошва
10. Рычаг регулятора маятникового хода

Электробезопасность

Данный электролобзик предназначен для работы только при одном напряжении электропитания. Следите за напряжением электрической сети, оно должно соответствовать величине, обозначенной на информационной табличке электролобзика.

Данный электролобзик DEWALT в соответствии со стандартом EN 60745 защищен двойной электроизоляцией, исключающей потребность в заземляющем проводе.

Замена кабеля подключения к электросети или его вилки

Неисправный кабель подключения к электросети или его штепсельную вилку можно заменять только в авторизованном сервисном центре.

Удлинительный кабель

Используйте только стандартные удлинители промышленного изготовления, рассчитанные на мощность не меньшую, чем потребляемая мощность электролобзика (см. раздел “Технические характеристики”). Минимальное поперечное сечение провода электрокабеля должно составлять не менее 1,5 мм². При использовании удлинительного кабеля, намотанного на барабан, вытягивайте электрокабель на всю длину (чтобы исключить действие индуктивного сопротивления).

Сборка и регулирование

Перед любыми работами по сборке и регулированию электролобзика извлекайте вилку кабеля подключения к электросети из штепсельной розетки!

Установка и извлечение пильного полотна (Рис. B)

Система смены пильного полотна обеспечивает быструю и простую замену пильного полотна без использования дополнительного инструмента.

- Откройте пилкодержатель (7), полностью оттянув фиксатор (5) пильного полотна.
- Направьте пильное полотно в пилкодержатель (7), при этом заднее ребро пильного полотна должно находиться в канавке направляющего ролика (8).
- Отпустите фиксатор (5) пильного полотна.
- Для извлечения пильного полотна, откройте полностью фиксатор пильного полотна, и вытяните пильное полотно из держателя.

Регулирование угла наклона (Рис. C)

Регулируя положение подошвы (9), левый и правый угол наклона можно довести до 45°. Градуированная шкала угла наклона пильного полотна имеет предустановки на 0° и 45°.

- Ослабьте болты (11), входящим в комплект поставки гаечным ключом.
- Двигайте подошву (9) в направлении пильного полотна.
- Наклоните подошву, и установите с помощью градуированной шкалы необходимый угол наклона.
- Затяните болты.

Регулирование хода маятника (Рис. A)

Регулируемый ход маятника гарантирует оптимальную длину хода пильного полотна для пиления различных материалов.

- Установите поворотный рычаг (10) регулятора хода маятника на необходимую позицию, в соответствии с таблицей, приведенной ниже. Рычаг регулятора хода маятника можно перемещать в процессе работы.

Позиция	Древесина	Металл	Пластмасса
3	Быстрое пиление	-	Поливинилхлорид
2	Толстые обрабатываемые заготовки	-	Стеклопластик Акрил
1	Фанера Древесностружечная плита	Алюминий Не содержащий железа	- -
0	Тонкие обрабатываемые заготовки Гладкий распил	Листовой металл	-

Установка пластмассовой защитной накладки подошвы (Рис. D)

Защитная накладка (12) подошвы уменьшает возможность повреждения чувствительных поверхностей обрабатываемых заготовок.

- Надвиньте защитную накладку на подошву, как показано на рисунке.

Пылеотвод (Рис. E)

Переходник пылеотвода (13), в комбинации с кожухом пылеотвода (14), позволяет

производить вакуумный отвод опилок споверхности обрабатываемой заготовки, при соответствующем соединении с подходящей системой отвода и сбора опилок.

- Надвиньте кожух пылеотвода (14) на защиту пальцев (6), до ощущаемой фиксации на своем месте.
- Поместите переходник пылеотвода (13) в электролобзик, как показано на рисунке.
- Соединение шланг подходящей системы отвода и сбора опилок с переходником.

Всегда используйте систему отвода опилок, удовлетворяющую требованиям действующих норм и правил безопасности.

При пилении металла не используйте систему отвода опилок без соответствующей защиты от искр.

Эксплуатация

- Следуйте указаниям действующих норм и правил безопасности!
- Убедитесь, что распиливаемая заготовка надежно зафиксирована.
- Убедитесь, что ниже обрабатываемой заготовки достаточно места для пильного полотна. Ни в коем случае не пилите заготовки, толщина которых превышает максимальную глубину пиления пильного полотна.
- Можно использовать только острые и безупречно работающие пильные полотна. Треснутые или деформированные пильные полотна заменяйте немедленно.
- Не используйте электролобзик для пиления труб.
- Ни в коем случае не включайте электролобзик, если пильное полотно не установлено!
- Для получения оптимальных результатов, двигайте электролобзик по поверхности обрабатываемой заготовки равномерными, плавными движениями. Ни в коем случае не прилагайте бокового усилия к пильному полотну!
- Удерживайте подошву на поверхности обрабатываемой заготовки горизонтально. Убедитесь, что кабель подключения к электросети может свободно следовать за электролобзиком, не цепляясь ни за какие препятствия. Двигайте электролобзик с небольшим усилием при пилении кривых, кругов и других округлых форм.
- Извлекайте пильное полотно из обрабатываемой заготовки только после полной его остановки. Пильное полотно в процессе пиления может сильно нагреться. Не прикасайтесь к пильному полотну непосредственно по окончании пиления.

Включение и выключение (Рис. A)

DW341K

- Для включения, нажмите клавишу пускового выключателя.
- Для непрерывного режима работы нажмите одновременно клавишу (1) пускового выключателя и клавишу (2) фиксации пускового выключателя, после чего клавишу пускового выключателя можно отпустить.
- Для выключения электролобзика, отпустите клавишу пускового выключателя.
- Для выключения электролобзика в непрерывном режиме работы, кратковременно нажмите и отпустите клавишу пускового выключателя. По окончании работы всегда выключайте электролобзик. Вилку кабеля подключения к электросети извлекайте из штепсельной розетки только после выключения электролобзика.

DW343K

- Включение: Передвиньте вперед клавишу (1) пускового выключателя.
- Выключение: Передвиньте назад клавишу (1) пускового выключателя. По окончании работы всегда выключайте электролобзик. Вилку кабеля подключения к электросети извлекайте

из штепсельной розетки только после выключения электролобзика.

Настройка электронного регулятора частоты ходов пильного полотна (Рис. F1 и F2)

DW341K (Рис. F1)

Частота ходов пильного полотна увеличивается при увеличения усилия нажатия на клавишу (1) пускового выключателя.

- Для предварительной установки частоты ходов пильного полотна, поверните диск (3) регулятора, и установите необходимую частоту ходов. Чем больше цифра на диске, тем больше частота ходов. Правильный выбор частоты ходов зависит от толщины и вида обрабатываемого материала.
- Используйте для пиления мягких материалов, например древесины, большую частоту ходов. Используйте для пиления металлов меньшую частоту ходов.

DW343K (Рис. F2)

Диск (3) регулятора может использоваться для предварительной установки необходимой частоты ходов.

- Поверните диск (3) регулятора, и установите необходимую частоту ходов. Правильный выбор частоты ходов зависит от толщины и вида обрабатываемого материала.
- Используйте для пиления мягких материалов, например древесины, большую частоту ходов. Используйте для пиления металлов меньшую частоту ходов.

После длительного использования электролобзика на малой частоте ходов, дайте ему поработать приблизительно 3 минуты на холостом ходу при максимальной частоте ходов.

Удерживание электролобзика (Рис. G1 и G2)

- Держите электролобзик, как показано на рисунке.
  - DW341K: Рис. G1.
  - DW343K: Рис. G2.

Пиление древесины

- Начертите, при необходимости, линию распила.
- Включите электролобзик.
- Прижимая электролобзик к поверхности обрабатываемой заготовки, следуйте по линии.
- Для пиления параллельно кромке обрабатываемой заготовки, установите параллельную направляющую, и ведите электролобзик вдоль обрабатываемой заготовки, как показано на Рис. H.

Пиление вырезов в древесине

- Начертите, при необходимости, линию распила.
- Просверлите отверстие (диаметром не менее 12 мм), и направьте в него пильное полотно.
- Включите электролобзик.
- Следуйте по линии.
- Для получения безупречных круглых вырезов, используйте штангенциркуль, настроив его на необходимый радиус (Рис. I).

Врезание в выступающую кромку (Рис. A и J)

- Используя обычное пильное полотно, врезайтесь насколько возможно в выступающую кромку.
- Завершите пиление, используя пригоночное (лицевое) пильное полотно.

Пылеотвод (Рис. E)

Подключайтесь только к отвечающим действующим нормам и правилам безопасности системам отвода и сбора опилок.

Пиление металла

- Установите соответствующее пильное полотно.
- Действуйте, как указано выше.

Для предотвращения перегрева пильного полотна или обрабатываемой заготовки используйте смазочно-охлаждающие материалы (жидкости).

Рекомендуемые принадлежности

По вопросу приобретения дополнительных принадлежностей для Вашего электролобзика обратитесь к продавцу DEWALT.

К ним относятся:

- DE3241 Параллельная направляющая
- DE3242 Фиксирующая распорка
- DT2048 Пильное полотно с мелкими зубьями
- DT2075 Пильное полотно с крупными зубьями
- DT2160 Пильное полотно по металлу
- DT2074 Отделочное пильное полотно

Техническое обслуживание

Ваш электрический лобзик DEWALT рассчитан на работу в течение продолжительного периода времени при минимальном техническом обслуживании. Срок его службы и надежность увеличивается при правильном уходе и регулярной чистке.

Смазка направляющего ролика (Рис. B)

- Во избежание заедания, периодически смазывайте ось направляющего ролика (8) пильного полотна одной каплей машинного масла.

Чистка

Следите, чтобы вентиляционные прорези оставались открытыми и чистыми, регулярно протирайте их и корпус электролобзика мягкой тканью.

Защита окружающей среды

Если Вы хотите заменить Ваш электроинструмент DEWALT другим или Вы больше в нем не нуждаетесь, подумайте о защите окружающей среды. Сервисные центры DEWALT примут у Вас электроинструмент с гарантией его уничтожения безопасным для окружающей среды способом.

Декларация соответствия ЕС

DW341, DW343

DEWALT заявляет о том, что данный электрический инструмент разработан в полном соответствии со стандартами: 98/37/EC, 89/336/EEC, 73/23/EEC, 86/188/EEC, EN 60745-1, EN 60745-2-11, EN 55014-2, EN 55014-1, EN 61000-3-2 и EN 61000-3-3.

За дополнительной информацией обращайтесь по адресу указанному ниже.

	DW341	DW343
L_{pA} (звуковое давление)	98 дБ	98 дБ
L_{WA} (акустическая мощность)	87 дБ	87 дБ
Измеренная вибрация на рукоятке	10,14 м/с^2	6,96 м/с^2
K_{pA} (погрешность измерения звукового давления)	3 дБ	3 дБ
K_{WA} (погрешность измерения акустической мощности)	3 дБ	3 дБ

Директор департамента проектирования
Хорст Гроссманн (Horst Großmann)
DEWALT, Richard-Klinger-Straße 11,
D-65510, Idstein, Deutschland

Меры безопасности

Общие правила безопасности при работе с электроинструментом

Внимание! Прочтите внимательно полностью данное руководство по эксплуатации. Несоблюдение мер, указанных в данном руководстве по эксплуатации, может привести к поражению электрическим током, возникновению пожара или к получению серьезной травмы.

Бережно храните данное руководство по эксплуатации для последующего обращения к нему. Термин “электроинструмент” во всех приведенных ниже указаниях относится к Вашему электроинструменту.

1 Рабочее место

a **Рабочее место должно быть чистым и достаточно освещенным.** Беспорядок на рабочем месте и его плохое освещение может привести к несчастному случаю.

b **Не работайте с электроинструментом во взрывчатой среде, например, вблизи легко воспламеняющихся жидкостей, газов или пыли.** Электроинструмент создает искровые разряды, которые могут воспламенить горючие пары или пыль.

c **Следите, чтобы дети и посторонние люди находились подальше от работающего электроинструмента.** Различные отвлечения могут вызвать у Вас потерю контроля над рабочим процессом.

2 Электробезопасность

a **Вилка кабеля подключения к электросети электроинструмента должна соответствовать штепсельной розетке. Ни в коем случае не видоизменяйте вилку кабеля подключения к электросети! Ни в коем случае не используйте штепсельные вилки-переходники, если в силовом кабеле электроинструмента есть провод заземления!** Использование оригинальной вилки кабеля подключения к электросети и соответствующей ей штепсельной розетки уменьшает риск поражения электрическим током.

b **При подключенном к штепсельной розетке электроинструменте, избегайте контактов частей тела с заземленными объектами и предметами (например, трубопроводами, радиаторами отопления, электроплитами), также с подключенными к электросети электроприборами (например, холодильниками).** Риск поражения электрическим током увеличивается, если Ваше тело заземлено.

c **Не используйте электроинструмент под дождем или в сырых местах.** Проникновение воды в электроинструмент увеличивает риск поражения электрическим током.

d **Берегите кабель подключения к электросети. Ни в коем случае не используйте кабель подключения к электросети для переноски электроинструмента или для вытягивания его вилки из штепсельной розетки! Оберегайте кабель подключения к электросети от высокой температуры, нефтепродуктов и острых кромок, также от движущихся частей электроинструмента.** Поврежденный или запутанный кабель подключения к электросети увеличивает риск поражения электрическим током.

e **При работе с электроинструментом на открытом воздухе используйте удлинительный кабель, предназначенный для таких условий работы (в брызгозащищенном исполнении).** Использование пригодного для эксплуатации на открытом воздухе удлинителя уменьшает риск поражения электрическим током.

3 Личная безопасность

a **Будьте собраны и ответственны, руководствуйтесь здравым смыслом при работе с электроинструментом. Не используйте электроинструмент, если Вы устали, так же если находитесь под влиянием алкоголя или понижающих реакцию лекарственных и других средств.** Малейшая неосторожность при работе с электроинструментом может привести к серьезной травме.

b **Используйте индивидуальную защиту. Работайте всегда в защитной маске**

(защитных очках). Использование в зависимости от условий эксплуатации электроинструмента таких средств защиты, как пылезащитная маска, крепкие нескользящие ботинки, защитный шлем, средства защиты органов слуха (например, наушники или беруши), уменьшает риск получения травмы.

c **Избегайте непреднамеренного пуска. Следите, чтобы перед включением электроинструмента клавиша пускового выключателя находилась в нерабочем положении.** Несчастный случай может произойти при переноске электроинструмента с пальцем на клавише выключателя или при соединении с электросетью включенного электроинструмента.

d **Перед включением электроинструмента удалите с него (из него) регулировочные и крепежные инструменты (ключи и т.д.).** Гаечный или регулировочный ключ, оставленный на движущейся части электроинструмента, может нанести ранение.

e **Не споткнитесь! Выберите удобное, устойчивое, постоянно контролируемое Вами положение.** Это позволит надежно управлять электроинструментом в неожиданных ситуациях.

f **Правильно одевайтесь. Во время работы не носите свободную одежду и украшения. Избегайте контактов ваших волос, одежды и, в первую очередь, пальцев рук с движущимися частями электроинструмента.** Свободная одежда, украшения или длинные волосы могут быть захвачены движущимися частями электроинструмента.

g **Если в комплект поставки Вашего электроинструмента входит устройство для присоединения к пылеотводу или пылесборник, установите его и используйте по назначению.** Использование пылеулавливающих устройств уменьшает опасность, связанную с воздействием пыли.

4 **Использование электроинструмента по назначению и техническое обслуживание**

a **Не перегружайте электроинструмент. Используйте электроинструмент только по назначению, указанному в данном руководстве по эксплуатации.** Электроинструмент работает надежно и безопасно только при соблюдении параметров, указанных в его технических характеристиках.

b **Не используйте электроинструмент, если пусковой выключатель не устанавливается в положение включения или выключения.** Электроинструмент, не управляемый пусковым выключателем, опасен и должен быть отремонтирован.

c **Перед любыми видами работ по регулированию электроинструмента и замене принадлежностей, также перед хранением извлекайте вилку кабеля подключения к электросети из штепсельной розетки.** Эта мера предосторожности исключает непреднамеренный пуск электроинструмента.

d **Храните неиспользуемый электроинструмент в недоступном для детей месте. Не разрешайте пользоваться электроинструментом людям, не умеющим им пользоваться или не ознакомившимся с данным руководством по эксплуатации.** Электроинструмент опасен в руках неопытных пользователей.

e **Содержите электроинструмент в безупречном состоянии. Проверяйте точность совмещения и легкость перемещения подвижных деталей, также целостность деталей воздействующих на его работу. Ремонтируйте поврежденный электроинструмент до его использования.** Большинство несчастных случаев происходит при использовании электроинструмента, находящегося в плохом состоянии.

f **Сменный обрабатывающий инструмент должен быть геометрически правильным и чистым.** Геометрически правильный обрабатывающий инструмент, в том числе

остро заточенный режущий инструмент, сделает Вашу работу производительной и безопасной.

g **Используйте электроинструмент, принадлежности и сменные обрабатывающие инструменты только по назначению, указанному в данном руководстве по эксплуатации, соблюдая также приведенные в его технических характеристиках параметры.** Использование электроинструмента в других целях может привести к нежелательным последствиям.

5 **Ремонт**

a **Ремонт электроинструмента производите только в авторизованном сервисном центре, с использованием только оригинальных запасных частей.** Это обеспечит Вашу безопасность при дальнейшей эксплуатации электроинструмента.

ДеВОЛТ

гарантийные условия

Уважаемый покупатель!

1. Поздравляем Вас с покупкой высококачественного изделия ДеВОЛТ и выражаем признательность за Ваш выбор.

1.1. Надежная работа данного изделия в течение всего срока эксплуатации - предмет особой заботы наших сервисных служб. В случае возникновения каких-либо проблем в процессе эксплуатации изделия рекомендуем Вам обращаться только в авторизованные сервисные организации, адреса и телефоны которых Вы сможете найти в Гарантийном талоне или узнать в магазине.
Наши сервисные станции - это не только квалифицированный ремонт, но и широкий выбор запчастей и принадлежностей.

1.2. При покупке изделия требуйте проверки его комплектности и исправности в Вашем присутствии, инструкцию по эксплуатации и заполненный Гарантийный талон на русском языке. При отсутствии у Вас правильно заполненного Гарантийного талона мы будем вынуждены отклонить Ваши претензии по качеству данного изделия.

1.3. Во избежание недоразумений убедительно просим Вас перед началом работы с изделием внимательно ознакомиться с инструкцией по его эксплуатации.

2. Правовой основой настоящих гарантийных условий является действующее Законодательство и, в частности, Закон "О защите прав потребителей".

3. Гарантийный срок на данное изделие составляет 12 месяцев и исчисляется со дня продажи. В случае устранения недостатков изделия, гарантийный срок продлевается на период, в течение которого оно не использовалось.

4. Производитель рекомендует проводить периодическую проверку изделия на сервисной станции.

5. В течение 12 месяцев со дня продажи производитель гарантирует бесплатную проверку изделия и рекомендации по замене нормально изнашиваемых частей.

6. Срок службы изделия - 5 лет (минимальный, установленный в соответствии с Законом "О защите прав потребителей").

7. Наши гарантийные обязательства распространяются только на неисправности, выявленные в течение гарантийного срока и обусловленные производственными или конструктивными факторами.

8. Гарантийные обязательства не распространяются:

8.1. На неисправности изделия, возникшие в результате:

8.1.1. Несоблюдения пользователем предписаний инструкции по эксплуатации изделия.

8.1.2. Механического повреждения, вызванного внешним ударным или любым иным воздействием.

8.1.3 Применения изделия не по назначению.

8.1.4. Стихийного бедствия.

8.1.5. Неблагоприятных атмосферных и иных внешних воздействий на изделие, таких как дождь, снег, повышенная влажность, нагрев, агрессивные среды, несоответствие параметров питающей электросети указанным на инструменте.

8.1.6. Использования принадлежностей, расходных материалов и запчастей, не рекомендованных или не одобренных производителем.

8.1.7. Проникновения внутрь изделия посторонних предметов, насекомых, материалов или веществ, не являющихся отходами, сопровождающими применение по назначению, такими как стружка опилки и пр.

8.2. На инструменты, подвергавшиеся вскрытию, ремонту или модификации вне уполномоченной сервисной станции.

8.3. На принадлежности, запчасти, вышедшие из строя вследствие нормального износа, и расходные материалы, такие как приводные ремни, угольные щетки, аккумуляторные батареи, ножи, пилки, абразивы, пильные диски, сверла, буры и т. п. .

8.4. На неисправности, возникшие в результате перегрузки инструмента, повлекшей выход из строя электродвигателя или других узлов и деталей. К безусловным признакам перегрузки изделия относятся, помимо прочих: появление цветов побежалости, деформация или оплавление деталей и узлов изделия, потемнение или обугливание изоляции проводов электродвигателя под воздействием высокой температуры.

Блэк энд Деккер ГмбХ, Блэк энд Деккер Штрассе, 40, 65510 Идштайн, Германия.

ME 77

03 июня 1999 года

АВТОРИЗОВАННЫЕ СЕРВИСНЫЕ ЦЕНТРЫ
DeWALT

RUS

Россия, 121471, г. Москва,
ул. Гвардейская, д. 3 корп. 1
тел.: (095) 737 80 41
444 10 70
service@tehnopark.ru

Россия, 129226, г. Москва,
ул. Сергея Эйзенштейна, д. 6
(приёмный пункт)
тел.: (095) 181 61 02

Россия,198035, г. Санкт- Петербург,
наб. реки Фонтанки, д. 172
тел.: (812) 251 69 49
fortuna@dewalt.spb.ru

Россия, 199053, г. Санкт- Петербург,
Съездовская линия, д. 29
тел.: (812) 323 36 47
nwss@mail.rcom.ru

Россия, 620033, г. Екатеринбург,
ул. Краснодарская, д. 16
тел.: (3432) 49 18 40
bliz-air@dialup.mplik.ru

Россия, 603006, г. Нижний Новгород,
ул. Горького, д. 220
тел.: (8312) 35 24 47
tehnopark@infonet.nnov.ru

Россия, 630104, г. Новосибирск,
ул. Советская, д. 52
тел.: (3832) 18 43 44
service@ita.ru

Россия, 344011, г. Ростов-на-Дону,
ул. Текучёва, д. 224
тел.: (8632) 44 35 80
39 93 87
51 45 53
ita-rostov@info-don.ru

Россия, 390000, г. Рязань,
ул. Кольцова, д. 14
тел.: (0912) 28 99 01
domsc@domovoisc.ryazan.ru

UA

Украина, 04070, г. Киев,
ул. Петра Сагайдачного, д. 29/1
тел.: (044) 238 65 47
service@esco-kiev.com.ua

KZ

Казахстан, 480032, г. Алматы,
ул. Хусаинова, д. 179
тел.: (3272) 49 26 00
48 08 56
49 65 60
lamedkz@online.ru

Сервисная сеть DeWALT постоянно расширяется.
Информацию об обслуживании в других городах Вы можете получить по телефонам
в Москве: (095) 258 39 81/2/3,
в Киеве: (044) 238 95 94
http://www.dewalt.ru

"Исправный и полностью укомплектованный товар получил(а), с гарантийными условиями ознакомлен(а)/
Справний та повністю укомплектований товар отримав(ла), с гарантійними забов'язаннями ознайомлен(а)/
Спраўны і поўнасцю укамплектаваны тавар атрымаў(ла), з гарантыйнымі умовамі азнаёмлены(а)/
Тұзу және толық жинақталған тауар қабылдадым, кепілдік шарттарымен таныстым/
Тузатилган ва тулик комплектли махсулотни олдим, гарантия шартлари билан танишиб чикдим"

Подпись покупателя/ Підпис покупця/ Подпіс пакупніка/ Сатып алушының қолтанбасы/ Харидорнинг имзоси

ОФИЦИАЛЬНЫЙ ДИЛЕР В УКРАИНЕ:
storgom.ua

ГРАФИК РАБОТЫ:
Пн. – Пт.: с 8:30 по 18:30
Сб.: с 09:00 по 16:00
Вс.: с 10:00 по 16:00

КОНТАКТЫ:
+38 (044) 360-46-77
+38 (066) 77-395-77
+38 (097) 77-236-77
+38 (093) 360-46-77

Детальное описание товара:
https://storgom.ua/product/elektrolobzik-dewalt-dw341k.html
Другие товары: https://storgom.ua/setevye-lobziki.html