Sturm!®

POWER • GAS • HAND • TOOLS

Модель:

LL8320CL

UA Інструкція по експлуатації та технічному обслуговуванню.

Ліхтар акумуляторний

RU Инструкция по эксплуатации и техническому обслуживанию.

Фонарь аккумуляторный

060 CE

UK-2019-05-22

Зміст

Опис 3
Коплектність поставки….....3
Технічні характеристики 4
Правила по техніці безпеки 4
Правила експлуатації обладнання……..5
Технічне обслуговування обладнання……..7
Гарантійне зобов'язання ……....7

Увага!

Відсутність гарантійного талона і серійного номера на інструменті виключає можливість його гарантійного ремонту!

Шановний покупець!

Компанія ●Sturm! висловлює Вам свою глибоку вдячність за придбання акумуляторного ліхтаря нашої марки.
Увага! Акумуляторні інструменти ●Sturm! відносяться до побутового класу інструмента.
Вироби торгівельної марки ●Sturm! постійно удосконалюються й поліпшуються. Тому технічні характеристики й дизайн можуть змінюватися без попереднього повідомлення. Приносимо Вам наші найглибші вибачення за можливі заподіяні цим незручності.

⚠ Увага!

Уважно вивчите дану інструкцію по експлуатації та технічному обслуговуванню. Зберігаєте її в захищеному місці.

Опис

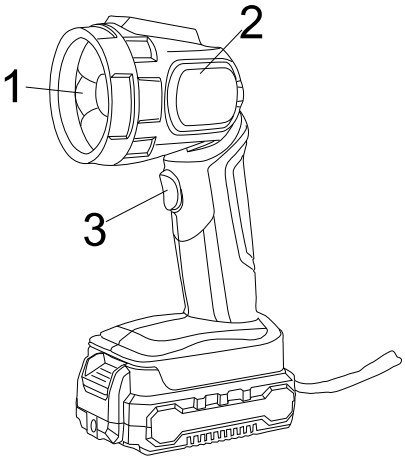

1. світлодіод
2. поворотна голова
3. вимикач

Коплектність поставки

- Акумуляторний ліхтар без батареї

Технічні характеристики

Параметри / Моделі	LL8320CL
Акумуляторна батарея	Li-Ion (літій-іонная)
Напруга	20В
Світловий потік	80лм
Маса	0.26кг

Правила по техніці безпеки

УВАГА:

- Не використовуйте ліхтар в умовах підвищеної вологості (наприклад в дощ)

- Не розбирайте, оберігайте від випадкових ударів корпусні частини ліхтаря - це може пошкодити їх.

- Не піддавайте корпусні частини ліхтаря впливу агресивних рідин (бензин, розчинник і т.п.)

- Не залишайте ліхтар в місцях з підвищеною температурою (45С і вище), таких як салон автомобіля під яскравим сонцем - це може пошкодити ліхтар

- Щоб уникнути поломки акумуляторного ліхтаря, ми рекомендуємо Вам використовувати тільки акумулятори під торговою маркою Sturm!.

Акумуляторна батарея / зарядний пристрій.

- Щоб уникнути поломки акумуляторної батареї ми рекомендуємо Вам використовувати тільки зарядні пристрої під торговою маркою Sturm!.
- Ніколи не використовуйте зарядні пристрої, які мають поломки.
- Забороняється проводити зарядку в сирих або вологих приміщеннях. Не залишайте зарядний пристрій під дощем або снігом.Вы можете ознакомиться с температурными ограничениями

по применению аккумуляторной батареи на имеющейся на ней цветной наклейке.

- Не торкайтеся незахищеними частинами тіла витікшої з акумуляторної батареї рідини. У разі потрапляння швидко промийте водою з милом, потім лимонною кислотою або оцтом. У разі потрапляння в очі, їх необхідно промити водою протягом, не менше 10 хвилин, а потім звернутися до окуліста.
- В процесі зарядки, акумуляторна батарея та зарядний пристрій нагріваються.
- Не заряджайте акумуляторну батарею, якщо температура навколишнього середовища або самої батареї нижче 0° С або вище +45°С .

Зверніть особливу увагу:

• Зберігайте акумуляторну батарею подалі від металевих предметів.
• Не розміщуйте акумуляторну батарею біля джерел тепла.
• Не кидайте її у вогонь або воду!
• Не розбирайте акумуляторну батарею!

Правила по експлуатації обладнання

Зняття акумулятора, встановлення

Зняття

Натисніть відділення акумулятора (2), і потягніть акумуляторну батарею на себе щоб від'єднати батарею.

Установка

Вставте акумуляторний блок до фіксації (Мал.**1).**

УВАГА: Переконайтеся, що дві направляючі (3) в корпусі акумулятора збіглися з направляючими (1) в рукоятці шуруповерта.

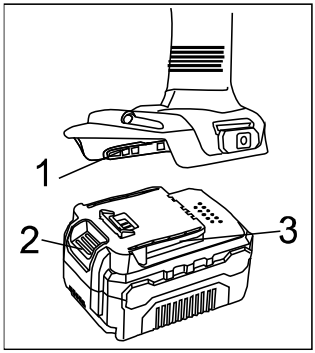

Мал.1

Зарядка акумулятора.

1. Підключіть зарядний пристрій до розетки живлення. Індикатор (1) загориться зеленим.
2. Вставте батарею в зарядний пристрій. Індикатор (4) засвітиться червоним.
3.Індикатор (1) засвітиться зеленим після повного заряду.

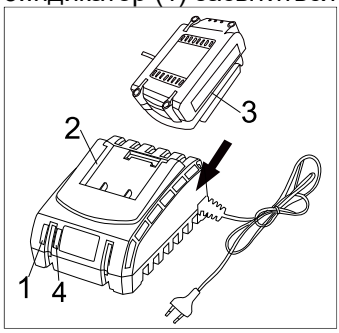

Мал.2

УВАГА: Переконайтеся, що дві направляючі (2) в корпусі акумулятора збіглися з направляючими (3) в зарядному пристрої**.**

ПОПЕРЕДЖЕННЯ:
1. Щоб зберегти працездатність Li-ion акумуляторної батареї вона не повинна заряджатися при температурі нижче 0 ° C або вище 45 ° C. Якщо температура нижче 0 ° C або вище 45 ° C, індикатор (1) буде блимати червоним світлом.

Регулювання положення голови
Голову ліхтаря можна встановити під необхідним кутом від 0 ° до 90 °. Щоб відрегулювати положення голови, просто поверніть її та встановіть кут.

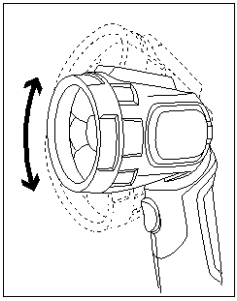

Технічне обслуговування обладнання

- Регулярно чистіть світлодіодний світильник м'якою тканиною, бажано після кожного використання. Якщо бруд не відчистився, використовуйте м'яку вологу ганчірку.
- Ніколи не використовуйте такі розчинники, як бензин, спирт, аміачна вода тощо, розчинники можуть пошкодити пластикові деталі.
- Світлодіодна робоча лампа розроблена для роботи протягом тривалого часу з мінімальним обслуговуванням. Безперервне задовільне функціонування залежить від належного догляду і регулярного чищення
- Ремонт світлодіодного ліхтаря повинен проводитися тільки в авторизованому сервісному центрі.
- Перед зберіганням ретельно очистіть світлодіодний ліхтар.
- Зберігайте ліхтар в недоступному для дітей місці

Гарантійне зобов'язання

На електроінструмент поширюється гарантія, згідно терміну, зазначеного в гарантійному талоні.
Ви можете ознайомитися з правилами гарантійного обслуговування в гарантійному талоні, що додається до інструкції по експлуатації.

Виготовлено в КНР.
Дата виготовлення вказана на упаковці.

Содержание

Описание 9
Комплектность поставки.....9
Технические характеристики.....10
Правила по технике безопасности 10
Правила по эксплуатации оборудования.....11
Техническое обслуживание оборудования.....13
Гарантийное обязательство.....13

ВНИМАНИЕ!

Отсутствие гарантийного талона и серийного номера на инструменте исключает возможность его гарантийного ремонта!

Уважаемый покупатель!

Компания Sturm! выражает Вам свою глубочайшую признательность за приобретение аккумуляторного фонарика нашей марки.
Внимание! Данные инструменты Sturm! относятся к бытовому классу инструмента.
Изделия под торговой маркой Sturm! постоянно усовершенствуются и улучшаются, поэтому технические характеристики и внешний вид могут меняться без предварительного уведомления. Приносим Вам наши извинения за возможные причиненные этим неудобства.

⚠ Внимание!

Внимательно изучите данную инструкцию по эксплуатации и техническому обслуживанию. Храните её в защищенном месте.

Описание

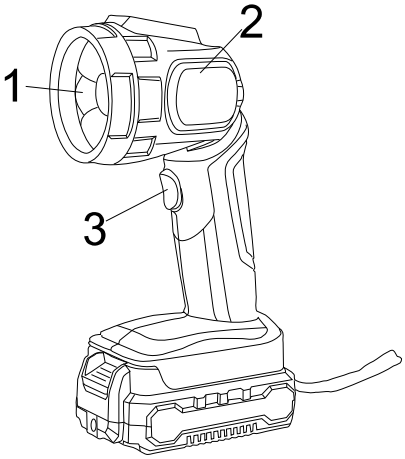

1. Светодиод
2. Поворотная голова
3. Выключатель

Комплектность поставки

Аккумуляторный фонарь без батареи

Технические характеристики

Параметры / Модели	LL8320CL
Аккумуляторная батарея	Li-Ion (литий-ионная)
Напряжение	20В
Световой поток	80лм
Масса	0.26кг

Правила по технике безопасности

ВНИМАНИЕ:

- Не пользуйтесь фонарем в условиях повышенной влажности (напримерв дождь)

- Не разбирайте, не подвергайте ударам корпусные части фонаря – это может повредить их.

- Не подвергайте корпусные части фонаря воздействию агрессивных жидкостей (бензин, растворитель и т.п.)

- Не оставляйте фонарь в местах с повышенной температурой (45С и выше), таких как салон автомобиля под ярким солнцем – это может повредить фонарь

- Во избежание поломки аккумуляторного фонаря, мы рекомендуем Вам использовать только аккумуляторы под торговой маркой ●Sturm!.

.Аккумуляторная батарея / зарядное устройство.

- Во избежание поломки аккумуляторной батареи мы рекомендуем Вам использовать только зарядные устройства под торговой маркой●Sturm!.
- Запрещается использовать зарядные устройства, имеющие поломки.

- Запрещается проводить зарядку в сырых или влажных помещениях. Не оставляйте зарядное устройство под дождём или снегом.
- Вы можете ознакомиться с температурными ограничениями по применению аккумуляторной батареи на имеющейся на ней цветной наклейке.
- Не касайтесь незащищенными частями тела вытекшей из аккумуляторной батареи жидкости. В случае попадания быстро промойте водой с мылом, затем лимонной кислотой или уксусом. В случае попадания в глаза, их необходимо промыть водой в течение, не менее 10 минут, а затем обратиться к окулисту.
- В процессе зарядки, аккумуляторная батарея и зарядное устройство нагреваются.
- Не заряжайте аккумуляторную батарею, если температура окружающей среды или самой батареи ниже 0° С или около+45°С .

Обратите особое внимание:

- Храните аккумуляторную батарею вдали от металлических предметов.
- Не располагайте аккумуляторную батарею возле источников тепла.
- Не бросайте её в огонь или воду!
- Не разбирайте аккумуляторную батарею!

Правила по эксплуатации оборудования

Снятие аккумуляторного блока, установка

Снятие

Нажмите клавишу отделения аккумулятора (2), и потяните аккумуляторную батарею на себя чтобы отсоединить батарею.

Установка

Вставьте аккумуляторный блок до фиксации (Рис.1).

ВНИМАНИЕ: Убедитесь, что две направляющие (3) в корпусе аккумулятора совпали с направляющими (1) в рукоятке шуруповерта.

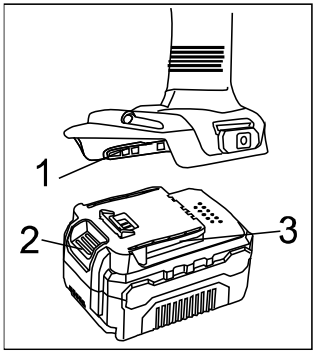

Рис.1

Зарядка аккумулятора.

1. Подключите зарядное устройство к розетке питания. Индикатор(1) загорится зеленым.
2. Вставьте батарею в зарядное устройство. Индикатор (4) засветится красным.
3. Индикатор (1) засветится зеленым после полного заряда.

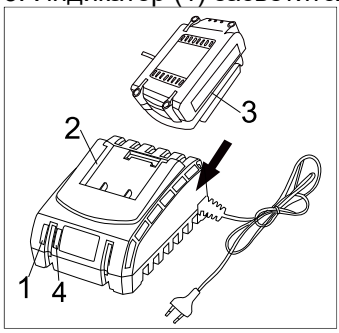

Рис.2

ВНИМАНИЕ: Убедитесь, что две направляющие (2) в корпусе аккумулятора совпали с направляющими (3) в зарядном устройстве.

ПРЕДУПРЕЖДЕНИЕ:
1.Чтобы сохранить работоспособность Li-ion аккумуляторной батареи она не должна заряжаться при температуре ниже 0° С или выше 45° С . Если температура ниже 0° С или выше 45° С, индикатор(1) будет мигать красным светом.

Регулировка вращающейся головки
Голову фонаря можно установить под необходимым углом от 0° до 90°. Чтобы отрегулировать положение головки, просто поверните её и установите угол.

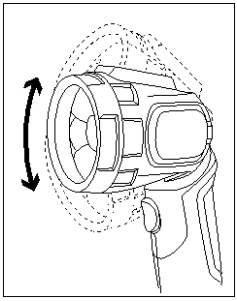

Техническое обслуживание оборудования

- Регулярно чистите светодиодный светильник мягкой тканью, желательно после каждого использования. Если грязь не отчистилась, используйте мягкую влажную тряпку.
- Никогда не используйте растворители, бензин, спирт, аммиачная вода и т.д., растворители могут повредить пластиковые детали.
- Светодиодная рабочая лампа разработана для работы в течение длительного времени с минимальным обслуживанием. Непрерывное удовлетворительное функционирование зависит от надлежащего ухода и регулярной чистки
- Ремонт светодиодного фонаря должен проводиться только в авторизованном сервисном центре.
- Перед хранением тщательно очистите светодиодный фонарь.
- Храните фонарь в недоступном для детей месте

Гарантийное обязательство

На электроинструмент распространяется гарантия, согласно срока, указанного в гарантийном талоне.
Вы можете ознакомиться с правилами гарантийного обслуживания в гарантийном талоне, прилагаемом к инструкции по эксплуатации.

Изготовлено в КНР.
Дата изготовления указана на упаковке.

ОФИЦИАЛЬНЫЙ ДИЛЕР В УКРАИНЕ:
storgom.ua

ГРАФИК РАБОТЫ:
Пн. – Пт.: с 8:30 по 18:30
Сб.: с 09:00 по 16:00
Вс.: с 10:00 по 16:00

КОНТАКТЫ:
+38 (044) 360-46-77
+38 (066) 77-395-77
+38 (097) 77-236-77
+38 (093) 360-46-77

Детальное описание товара:
https://storgom.ua/product/akkumulyatornyy-fonar-sturm-ll8320cl-bez-akb-i-zu.html
Другие товары: https://storgom.ua/stroitelnye-fonari.html