DEWALT®

D25501

D25601

D25602

D25603

D25820

D25831

501501-93 RUS / UA

Переклад з оригіналу інструкції

малюнок 1A

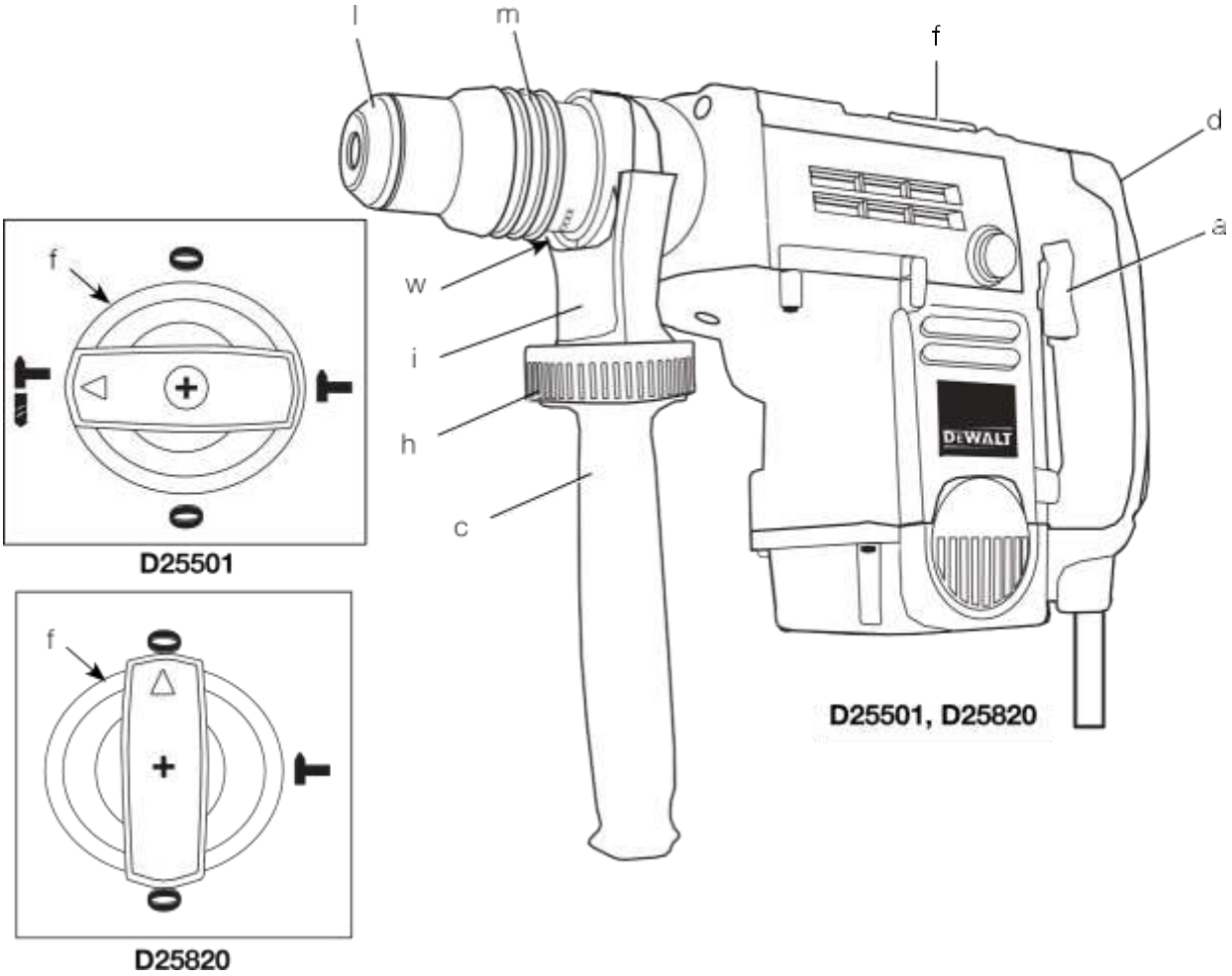
l
m
f
d
a
w
i
h
c
f
D25501
f
D25820
D25501, D25820

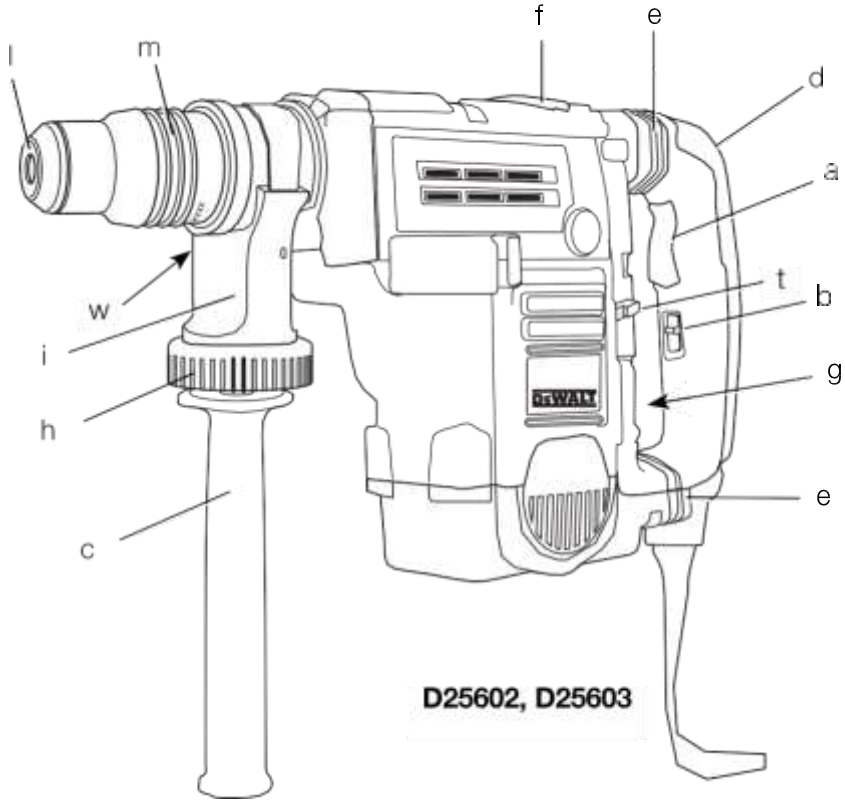
f
e
l
m
d
a
t
b
w
i
g
h
e
c
D25602, D25603

малюнок 1B

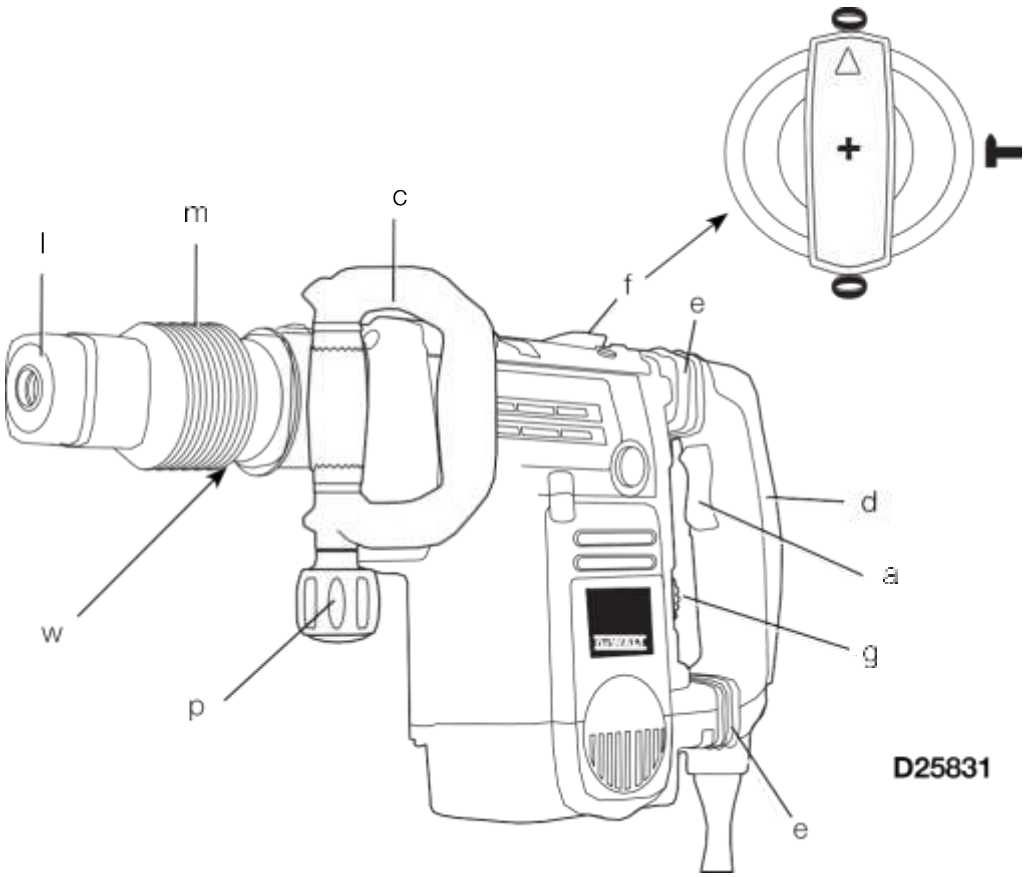


малюнок 2A

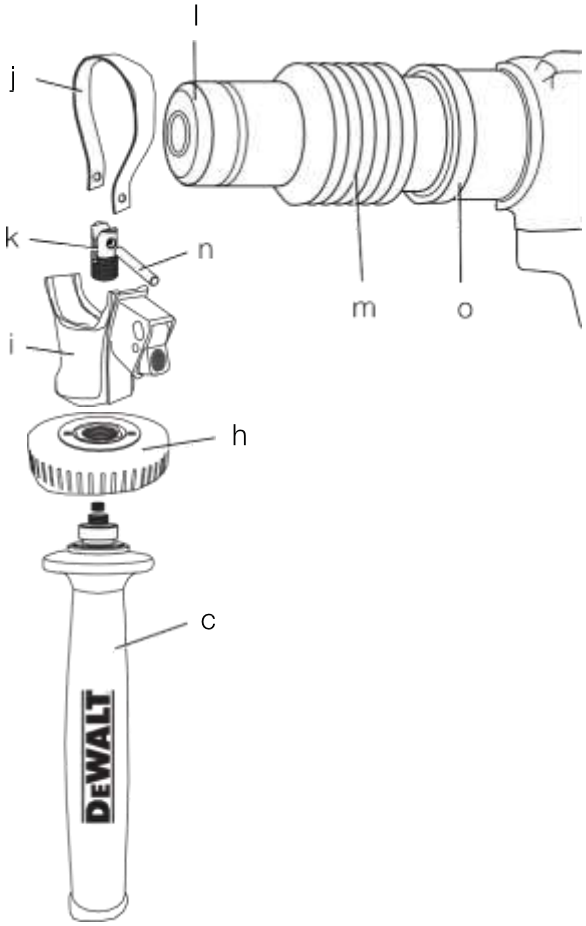

малюнок 2B

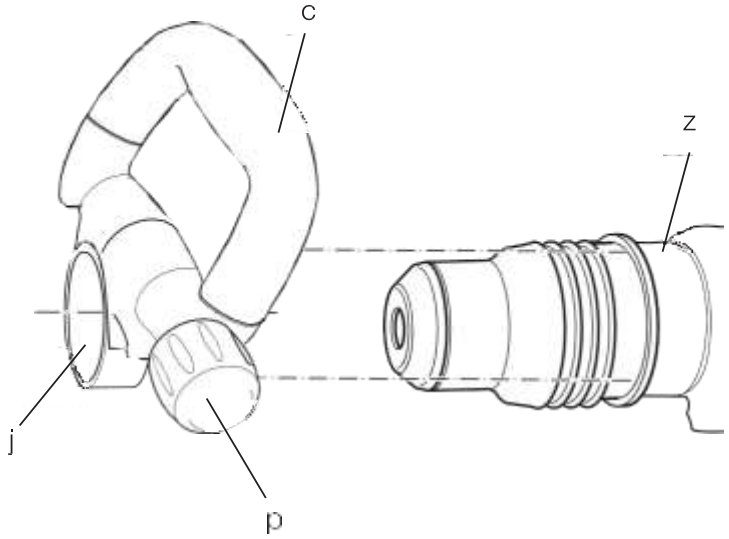


малюнок 3

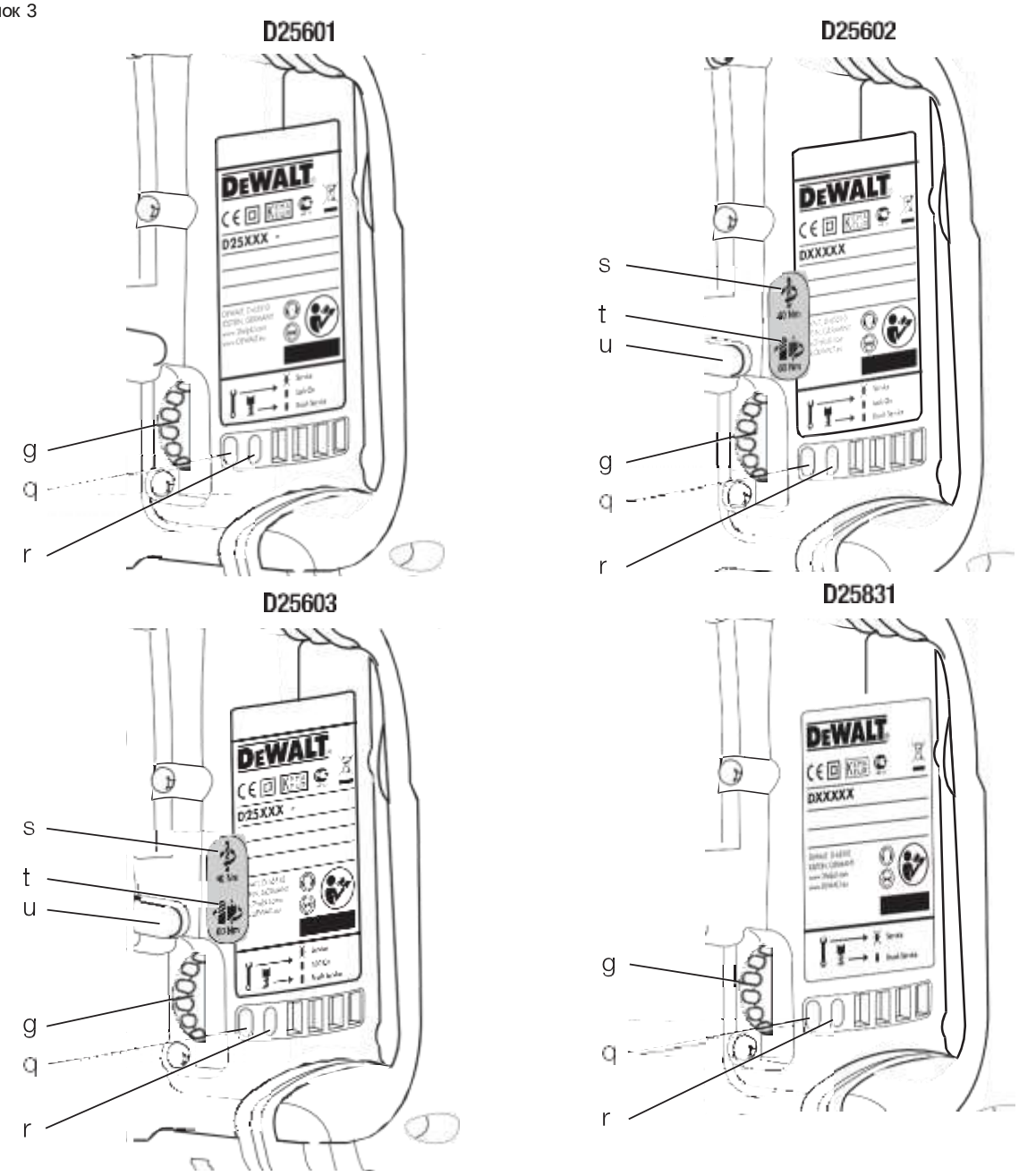

малюнок 4A

малюнок 4B

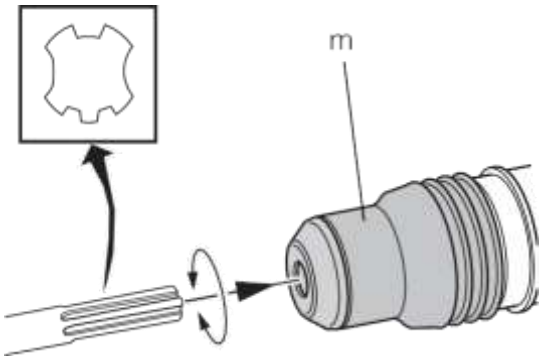


малюнок 5

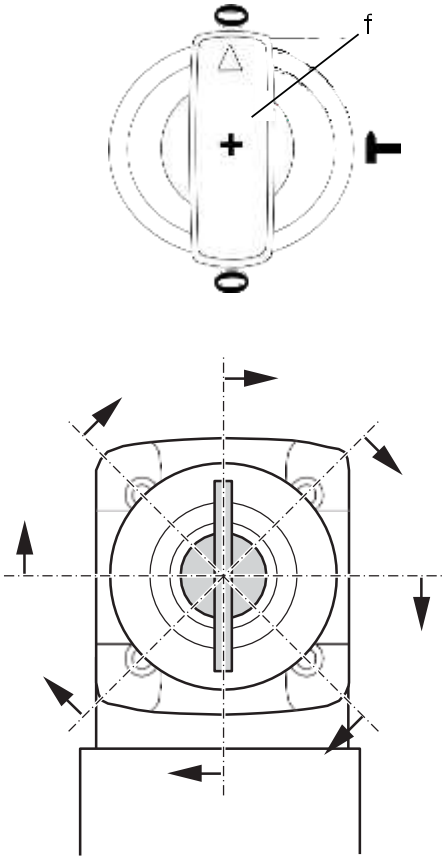


малюнок 6

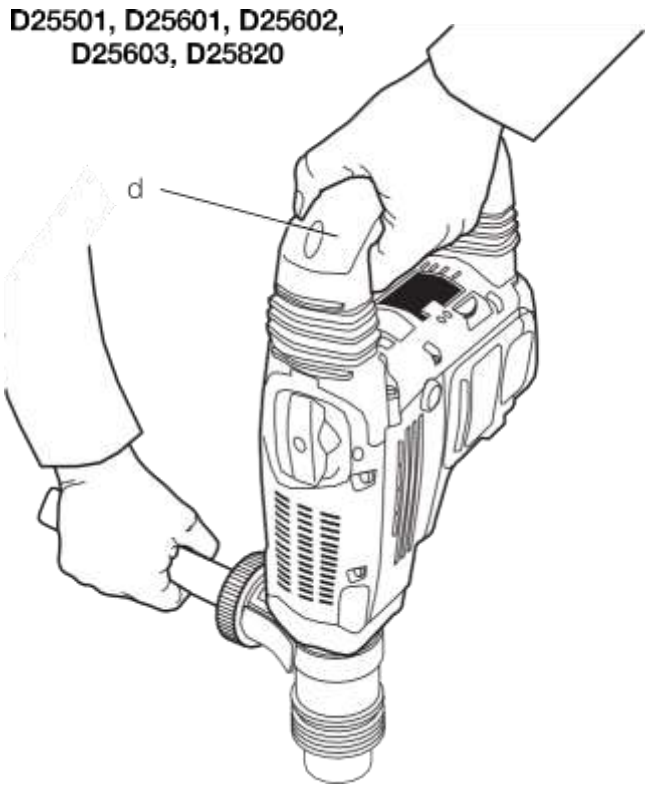


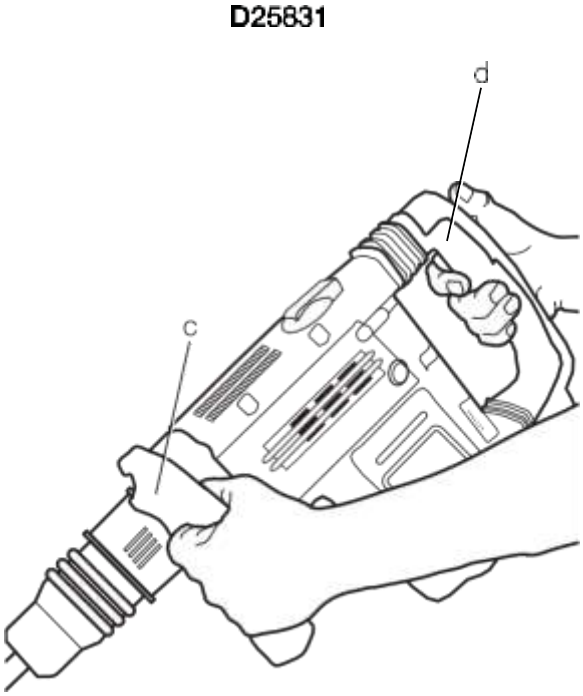

# КОМБІНОВАНИЙ ПЕРФОРАТОР І ВІДБІЙНИЙ МОЛОТОК SDS MAX ® D25501, D25601, D25602, D25603, D25820, D25831

## Вітаємо Вас!

Ви вибрали електричний інструмент фірми D E WALT. Ретельна розробка виробів, багаторічний досвід фірми з виробництва електроінструментів, різні усовершен- ствования зробили електроінструменти D E WALT одними з найнадійніших помічників для професіоналів.

## Технічні характеристики

| | | D25501 | D25601 | D25602 | D25603 | D25820 | D25831 |
|---|---|---|---|---|---|---|---|
| Напруга живлення | В | 230 | 230 | 230 | 230 | 230 | 230 |
| Тип | | 1 | 1 | 1 | 1 | 1 | 1 |
| споживана потужність | Вт | 1100 | 1250 | 1250 | 1250 | 1150 | 1250 |
| Енергія удару (EPTA 05/2009) | Дж | 8 | 8 | 8 | 8 | 8 | 8 |
| Максимальний діаметр свердління в бетоні: суцільний бур | мм | 12-40 | 12-45 | 12-45 | 12-45 | - | - |
| порожниста коронка | мм | 40-90 | 40-100 | 40-100 | 40-100 | - | - |
| Оптимальний діаметр свердління в бетоні: суцільний бур | мм | 18-26 | 25-35 | 25-35 | 25-35 | - | - |
| Позиції фіксації доліт | | 18 | 18 | 18 | 18 | 18 | 18 |
| патрон | | SDS Max ® | SDS Max ® | SDS Max ® | SDS Max ® | SDS Max ® | SDS Max ® |
| вага | кг | 6.15 | 6.8 | 6.9 | 6.95 | 5.8 | 6.1 |
| LpA (звуковий тиск) | дБ (А) | 94 | 92 | 93 | 93 | 94 | 95 |
| KpA (похибка вимірювання звукового тиску) | дБ (А) | 3 | 3 | 3 | 3 | 3 | 3 |
| LwA (акустична потужність) дБ (А) | | 104 | 103 | 104 | 104 | 104 | 106 |
| KwA (похибка вимірювання акустичної потужності) | дБ (А) | 3 | 3 | 3 | 3 | 3 | 3.6 |

Сума величин вібрації (сума векторів у трьох осях), виміряних відповідно до стандарту EN 60745:

| | | | | | | | |
|---|---|---|---|---|---|---|---|
| Значення вібраційного впливу, $a_h$ Свердління в бетоні $a_{h, HD}$ = | м /с? | 18.3 | 8.8 | 8.7 | 8.7 | - | - |
| Похибка K = | м /с? | 1.8 | 1.5 | 1.5 | 1.5 | - | - |
| Значення вібраційного впливу, $a_h$ довбання $a_{h,}$ Cheq = | м /с? | 13.2 | 7.2 | 6.8 | 6.8 | 13.2 | 8.3 |
| Похибка K = | м /с? | 1.6 | 1.5 | 1.5 | 1.5 | 1.6 | 1.5 |

Рівень вібрації, зазначений в даному інформаційному листку, був розрахований за стандартним методом тестування відповідно до стандарту EN60745 і може використовуватися для порівняння інструментів різних марок. Він може так-же використовуватися для попередньої оцінки впливу вібрації.

***УВАГА:*** *Заявлена величи- на вібрації відноситься тільки до основних видів застосування ін- струмента. Однак, якщо инстру- мент застосовується не за основ- ному призначенням, з іншими при- належність або міститься в неналежному стані, рівень вібрації буде відрізнятися від зазначеної величини. Це може значно збільшити воздей- ствие вібрації протягом всього періоду роботи інструментом. При оцінці рівня впливу вібрації необхідно також ураховувати час, коли інструмент знаходився в вимкненому состоя- ванні або коли він включений, але не ви- заповнює будь-яку операцію. Це може значно зменшити рівень впливу протягом все- го періоду роботи інструментом. Визначте додаткові запобіжні заходи для за- щити оператора від впливу вібрації, такі як: ретельний догляд за інструментом і належностями, зміст рук в те- пле, організація робочого місця.*

| | |
|---|---|
| Мінімальні електричні запобіжники: Інструменти 230 В | |
| | 10 ампер, електромережу |

## Визначення: попередження безпеки

Наступні визначення вказують на ступінь важливості кожного сигнального сло ва. Прочитайте керівництво по експлуатації та зверніть увагу на дані символи.

***НЕБЕЗПЕЧНО:*** *Чи означає надзвичайно небезпечну ситуацію, яка* ***приво- дит до смерті або серйозних травм.***

***УВАГА:*** *Чи означає потенційно небезпечну ситуацію, яка* ***може привести до смертельного результату або серйозних травм.***

***ПОПЕРЕДЖЕННЯ:*** *Чи означає потенційно небезпечну ситуацію, яка* ***може привести до по- отриманню травми легкої або середньої тяжкості.***

***ЗАСТЕРЕЖЕННЯ:*** *Чи означає ситуацію,* ***не пов'язану з отриман- ням тілесної травми,*** *яка, однак,* ***може привести до повреж- денню електроінструменту.***

*Небезпека ураження електричним струмом!*

*Вогненебезпечність!*

## Декларація відповідності ЄС

**ДИРЕКТИВА ПО МЕХАНІЧНОМУ ОБЛАДНАННЮ**

**D25501, D25601, D25602, D25603, D25820, D25831**

D E WALT заявляє, що назва продукту помічена в розділі «Технічні характеристики», раз-роблені в повній відповідності зі стандарта- ми: 2006/42 / EC, EN 60745-1, EN 60745-2-6.

**D25820, D25831**

2000/14 / EC, Електричний бетонолом (переносний) м </ = 15 кг, Додаток VIII; TÜV Rheinland Product Safety GmbH (0197), D- 51105 Köln, Germany, Ідентіфікаціон- ний № Уполономоченного ограни: 0197 Рівень акустичної потужності, ізмерен- ний відповідно до 2000/14 / EC (Стаття

12, Додаток III, №10; м </ = 15 кг) LwA (виміряна акустична потужність) дБ 102

LwA (гарантована акустична потужність) дБ 105

Ця продукція відповідає директивам 2004/108 / EC і 2011/65 / EU. За додатковою інформацією звертайтеся за вказаною нижче адресою або за адресою, вказаною на останній сторінці керів ництва. Що нижче підписалися особа повно- стю відповідає за відповідність технічних даних і робить цю заяву від імені компанії DEWALT.

Хорст Гроссманн (Horst Grossmann) Віце-президент з інженерних розробок DEWALT, Richard-Klinger-Straße 11, D-65510, Idstein, Germany

05.21.2012

***УВАГА:*** *Уважно прочті- тікерівництво по експлуатації для зниження ризику отримання травми.*

## Загальні правила безпеки при роботі з електроінструментамі

***УВАГА! Перед початком роботи уважно прочті- тівсі правила безпеки таінструкції.*** *Недотримання всіх перерахованих нижче правил без- небезпеки таінструкцій може призвести до ураження електрично ським струмом, пожежі та/ або серйозних травм.*

### ЗБЕРЕЖІТЬ ВСІ ПРАВИЛА БЕЗПЕКИ ТА ІНСТРУКЦІЇ ДЛЯ ПОСЛЕДУЮЧОГО ВИКОРИСТАННЯ

*Термін «Електроінструмент» у всіх при- наведених нижче вказівках відноситься до Ваше- му мережевому (з кабелем) або аккумуляторно- му (бездротовому) електроінструменту.*

**1) БЕЗПЕКА РОБОЧОГО МІСЦЯ**

***a) Тримайте робоче місце в чисто- тіі забезпечте хороше освітлення.*** *Погане освітлення або безлад на робочому місці може призвести до не- Щасний нагоди.*

*b)* ***Не використовуйте електроінстру- менти, якщо є небезпека возго- Ранія або вибуху, наприклад, поблизу легкозаймистих жидко- стей, газів або пилу.*** *В процесі роботи електроінструмент створює іскрові розряди, які можуть запалити пил або горючі пари.*

*c)* ***Під час роботи з електроінстру- ментом не підпускайте близько дітей або сторонніх осіб.*** *Відволікання уваги може викликати у Вас втрату контролю над робочим процесом.*

**2) ЕЛЕКТРОБЕЗПЕКА**

***a) Вилка електроінструменту повинна відповідати штеп-польових розетки. Ні в якому разі не видозмінюйте вилку електрично ського кабелю. Не використовуйте соеди- вальні штепсели-перехідники, якщо в силовому кабелі електро- інструменту є провід зазем- лення.*** *Використання оригінальної вилки кабелю і відповідної їй штепсельної розетки зменшує ризик ураження електричним струмом.*

*b)* ***Під час роботи з електроін- струментом уникайте фізіческо- го контакту з заземленими об'єк єктами, такимияк труб опроводи, радіатори опалення, електро- плити і холодильники.*** *Ризик пора-вання електричним струмом увеличи- ється, якщо Ваше тіло заземлене.*

*c)* ***Не використовуйте електроінстру- мент під дощем або у вологому середовищі.*** *Попадання води в електроін- струмент збільшує ризик пораже- ня електричним струмом.*

*d)* ***Будьте обережні, щоб електричну ного кабелем. Ні в якому разі не використовуйте кабель для перенесення електроінструменту або для витя- гіванія його вилки з штепсельної розетки. Не піддавайте електричним ний кабель впливу високих температур і мастильних речовин; тримайте його в стороні від гострих кромок і рухомих частин електро- троінструмента.*** *Пошкоджений або заплутаний кабель збільшує ризик ураження електричним струмом.*

*e)* ***При роботі з електроінструмен- тому на відкритому повітрі ис товуйте подовжувач, призначений для зовнішніх робіт.*** *Використання кабелю, при- гідного для роботи на відкритому повітрі, знижує ризик ураження електричним струмом.*

*f)* ***При необхідності роботи з електро- троінструментом у вологому середовищі використовуйте джерело питаня, обладнаний пристроєм захисного відключення (УЗО).*** *Ис користування УЗО знижує ризик пора-вання електричним струмом.*

**3) БЕЗПЕКА**

***a) При роботі з електроінструмен- тами будьте уважні, следі- тіза тим, що Ви робите, і керів***

***ництва здоровим глуздом. Не використовуйте електроінстру- мент, якщо Ви втомилися, а також перебуваючи під дією алкоголю або знижують реакцію лекар- ських препаратів таінших засобів.*** *Найменша необережність при роботі з електроінструментами може привести до серйозної травми.*

b) ***При роботі використовуйте засоби індивідуального захисту. Завжди надягайте захисні окуляри.*** *Своев- ремінне використання захисного спорядження, а саме: пилезащитной маски, черевик на нековзною Подо- шві, захисного шолома або протидії галасливих навушників, значно сни зитризик отримання травми.*

c) ***Не допускайте ненавмисного запуску. Перед тим, як підключати чить електроінструмент до мережі і / або акумулятора, підняти або перенести його, переконайтеся, що ви-вимикачів знаходиться в положенні «вимкнено».*** *Не переносьте електроінструмент з натиснутою кнопкою вимикача і не підключайте до се- тевої розетки електроінструмент, вимикач якого встановлено в положення «включено», це може призвести до нещасного випадку.*

d) ***Перед включенням електроінстру- мента зніміть з нього все регуліро- вильно або гайкові ключі.*** *Контрольний ровочной або гайковий ключ, оставлен- ний закріпленим на деталі, що обертається електроінструменту, може стати причиною важкої травми.*

e) ***Працюйте в стійкій позі. Завжди твердо стійте на ногах, зберігаючи рівновагу.*** *Це дозволить Вам не втратити контроль при робо тіз електроінструментом в неподання баченої ситуації.*

f) ***Одягайтеся відповідним чином. Під час роботи не на- Діва вільний одяг або прикраси.*** *Слідкуйте за тим, щоб Ваше волосся, одяг або рукавички перебували в постійному віддаленні від рухомих частин інструменту. Вільний одяг, прикраси або довге волосся можуть потрапити в дви- жущіеся частини інструменту.*

g) ***Якщо електроінструмент снаб- дружин пристроєм збору і удале- ня пилу, переконайтеся, що даний пристрій підключено і использу- ється належним чином.*** *Вико вання пристрою пиловидалення зна ве знижує ризик виникнення нещасного випадку, пов'язаного з запиленістю робочого простору.*

## 4) ВИКОРИСТАННЯ ЕЛЕКТРОІНСТРУ- МЕНТОВ І ТЕХНІЧНИЙ ДОГЛЯД

a) ***Не перевантажуйте електроінстру- мент. Використовуйте Ваш інструмент за призначенням.*** *Електроінструмент працює надійно і безпечно тільки при дотриманні параметрів, зазначених в його технічних характеристиках.*

b) ***Не використовуйте електроінстру- мент, якщо його вимикач не встановлюється в положення включення або виключення.*** *Електроінструмент з несправним вимикачем представляє опас- ність і підлягає ремонту.*

c) ***Вимикайте електроінструмент від джерела живлення та/ або извле- кайте акумулятор перед регу- лювання, заміною належності ностей або при зберіганні електро- інструменту.*** *Такі заходи предосто- рожності знижують ризик випадкового запуску електричного.*

d) ***Зберігайте невикористовувані електроін- струментом в недоступному для дітей місці і не дозволяйте особам, які не зна комим з електроінструментом або цими інструкціями, працювати з електроприладами.*** *Електро- інструменти становлять небезпеку в руках недосвідчених користувачів.*

e) ***Регулярно перевіряйте справність електроінструменту. Перевіряйте точність суміщення і легкість переміщення рухомих частин, цілісність деталей і будь-яких дру- гих елементів електроінструмен- та, що впливають на його роботу. Не використовуйте несправний електро- троінструмент, поки він не буде повністю відремонтований.*** *Біль- шинство нещасних випадків є наслідком недостатнього техніч ського догляду за електроінструментом.*

*f) Слідкуйте за гостротою заточування і чи-*
***простотою ріжучих приладдя.***
*Приналежності з гострими крайками дозволяють уникнути заклинювання і роблять роботу менш стомлюючої.*

*g) Використовуйте електроінструмент,*
***аксесуари та насадки в соответ- відно до даними Керівництвом і з урахуванням робочих умов і харак- тера майбутньої роботи.*** *Використання електричних не за призначенням може призвести до виникнення небезпечних ситуацію.*

**5) ТЕХНІЧНЕ ОБСЛУГОВУВАННЯ**

*a) Ремонт Вашого електроінструмен-*
***таповинен виконуватись лише фахівця ми з використанням ідентичних запасних частин.*** *Це забезпечить безпеку Вашого електроінстру- мента в подальшій експлуатації.*

### Додаткові інструкції з техніки безпеки при роботі перфораторами

- **Одягайте захисні навушники.** Віз- дію шуму може привести до поті- ре слуху.

- **При роботі користуйтеся додаткового котельної рукояткою (рукоятками) (c), що додається до інструмента.** По- теря контролю над інструментом може привести до важкої травми.

- **Тримайте інструмент за ізольовані ручки при виконанні операцій, у вре- мя яких ріжучий інструмент може стикатися з прихованою проводкою або власним кабелем.** Контакт режу- щей приналежності з знаходяться під напругою проводом робить не покриті ізоляцією металеві частини електроін- струмента «живими», що створює небезпеку ураження оператора електричним струмом.

### Залишкові ризики

Наступні ризики є характерними при використанні перфораторів і отбой- них молотків:

- Травми в результаті торкання гарячих або обертових частин інструменту Незважаючи на дотримання відповідних інструкцій по техніці безпеки і ис користування запобіжних пристроїв, деякі залишкові ризики неможливо повністю виключити. До них відносяться:

- Погіршення слуху.
- Ризик защемлення пальців при зміні насадок.
- Збиток здоров'ю в результаті вдихання пилу при роботі з бетоном і / або цеглою.

## Маркування інструменту

На інструменті є наступні знаки:

Перед використанням ува- тельно прочитайте цей керів- ство по експлуатації.

Використовуйте засоби захисту органів слуху.

Одягайте захисні окуляри.

Муфта зчеплення 40 Нм для більшості робіт з свердління

Муфта зчеплення 80 Нм для операцій з високим крутним моментом

Червоний світлодіодний індикатор сервісного обслуговування. Під- робном опис див. Розділ ***Світлодіодні індикатори сервісного обслуговування.***

Жовтий світлодіодний індикатор сервісного обслуговування. Під- робном опис див. Розділ ***Світлодіодні індикатори сервісного обслуговування.***

### МІСЦЕ ПОЛОЖЕННЯ КОДА ДАТИ (Мал.1)

Код дати (w), який також включає в себе рік виготовлення, відштампований на поверхні корпусу інструменту. приклад:

2013 XX XX
Рік виготовлення

## Комплект поставки

Упаковка містить:
1 Перфоратор (D25501, D25601, D25602, D25603) або
1 Відбійний молоток (D25820, D25831)
1 Бічна рукоятка
1 Чемодан (тільки К-моделі)
1 Керівництво по експлуатації
1 Креслення інструменту в розібраному вигляді

- *Перевірте інструмент, деталі та додаткові пристосування на наявність пошкоджень, які могли статися під час транспортування.*

- *Перед початком роботи необхідно уважно прочитати цю інструкцію і взяти до відома що міститься в ньому інформацію.*

## Опис (Мал.1A, 1B, 2A, 2B)

***УВАГА:*** *Ні в якому разі не мо діфіцируйте електроінструмент або будь-яку його деталь. Це мо- жетпривести до травмування або пошкодження інструменту.*

a. Курковий робочий вимикач (D25501, D25601, D25602, D25603) Кнопка пускового вимикача (D25820, D25831)

b. Кнопка блокування вимикача (D25601, D25602, D25603)

c. Бічна рукоятка

d. Основна рукоятка

e. Активне управління вібрації (D25601, D25602, D25603, D25831)

f. Перемикач режимів роботи

g. Електронний регулятор швидкості вра щения і сили удару (D25601, D25602, D25603, D25831)

h. Затискне колесо

i. Отвір для гвинта для кріплення бічної рукоятки

j. Затиск бічний рукоятки

k. Сталевий хомут

l. Втулка

m. Патрон

n. Кнопка фіксатора упору-обмежувача

o. Упор-обмежувач глибини свердління

p. Муфта патрона

### ПРИЗНАЧЕННЯ

**D25501, D25601, D25602, D25603**

Ваш перфоратор призначений для про- сиональной робіт з свердління і довбання.

**D25820, D25831**

Ваш відбійний молоток призначений для професійних робіт з дроблення, довбання і розбивання.

**НЕ ВИКОРИСТОВУЙТЕ** інструмент у влаж- них умовах або при наявності в навколиш- щем просторі легко воспламеняющіх- ся рідин або газів.

Дані перфоратори і відбійні молотки є професійними електроін- струмента.

**Не дозволяються** дітям торкатися до інструменту. Недосвідчені користувачі повинні використовувати цей інструмент під керівництвом досвідченого інструктора.

## плавний пуск

**D25601, D25602, D25603, D25831**

Після кожного включення електроінстру- мента дана функція автоматично поступово збільшує швидкість, що дає можливість легко і точно підвести на- садку до робочої точці.

Також функція плавного пуску зменшує безпосередню реакцію від крутного моменту на двигун і оператора при на- чінаніі робіт з насадкою, встановленої в уже існуючому отворі.

## Електронний регулятор швидкості обертання і сили удару (Мал.1, 3)

**D25601, D25602, D25603, D25831**

Електронний регулятор швидкості враще- ня і сили удару (g) дозволяє скориста- тися наступними перевагами:

- використання невеликих за розміром приладдя без ризику їх повреж- дення;
- при долбленії м'яких або крихких матеріалів зменшення їх крошения;
- оптимальний контроль над інструмен- тому при точних роботах.

## Муфта граничного моменту

Запобіжна муфта граничного моменту знижує реакцію від крутного моменту, що діє на оператора при заклинювання бура. Це пристрій так- ж запобігає останов трансмісії і електродвигуна.

***ЗАСТЕРЕЖЕННЯ:*** *Перед з- мененіями в налаштуваннях крутяще- го моменту завжди вимикайте інструмент, в іншому випадку він може зламатися.*

## Повний регулювання крутного моменту (CTC) (Мал.3)

**D25602**

Повний регулювання крутного моменту (CTC) дозволяє користувачеві регулювати налаштування крутного моменту за допомогою двоступеневої механічної затискної муфти. Регулювання крутного моменту забезпечує додатковий контроль при виконанні різних операцій.

Низький момент (40 Нм) дозволяє управляти інструментом зі зниженим рівнем крутного моменту, збільшуючи контроль при виконанні тривалих робіт з свердління. Високий момент (80 Нм) підходить для виконання більш складних операцій, наприклад, для свердлення порожнистими коронками або суцільними бурами великого діаметру.

Додаткову інформацію див. В розділі Налаштування **двоступеневої механічної затискної муфти.**

## АБСОЛЮТНИЙ КОНТРОЛЬ НАД КРУТНИМ МОМЕНТОМ (Мал.3)

**D25603**

На додаток до двоступеневої механічної затискної муфти функція абсолютного контролю над обертовим моментом забезпечує оператору підвищений комфорт

і безпеку на робочому місці завдяки антіротаціонной технології, здатної виявити втрату контролю оператора над інструментом. При виявленні заклинювання насадки крутний момент і швидкість негайно знижуються. Ця функція запобігає самовращенія інструменту, знижуючи ризик пошкодження зап'ястя оператора.

## Світлодіодні індикатори сервісного обслуговування (Мал.1, 3)

**D25601, D25602, D25603, D25831**

На початковій стадії зносу графітових щіток загоряється жовтий світлодіодний індикатор зносу щіток (s), означаючи, що електроінструмент потребує сервісному обслуговуванні не пізніше, ніж через 8 ча- сов експлуатації.

**D25601, D25602, D25603**

При активації кнопки блокування ви- вимикачів (b) в будь-якому з режимів, крім довбання, загориться червоний светодіод- ний індикатор (r). У всіх моделях, обладнаного функцією абсолютного контролю над обертовим моментом, при спрацювання ванні антіротаціонного пристрої загора- ється червоний світлодіодний індикатор (r). При несправності електроінструменту або при повній виробленні графітових щіток червоний індикатор почне блимати (див. **щітки електродвигуна** в розділі

**Технічне обслуговування). D25831**

При несправності електроінструменту або при повній виробленні графітових щіток спалахує червоний індикатор сервісного обслуговування (r) (див. **щітки електродвигуна** в розділі ***Технічне обслуговування).***

## Антивібраційна основна рукоятка (Мал.1)

**D25601, D25602, D25603, D25831**

Амортизатори в бічній рукоятці (c) по- глощают коливання, захищаючи оператора від вібрації. Це збільшує комфорт в експлуатації електроінструменту.

## Електробезпека

Електричний двигун розрахований на роботу тільки за однієї напрузі електро- тросеті. Слідкуйте за напругою електрич- ческий мережі, воно повинно відповідати величині, позначеної на інформа- ної табличці електроінструменту.

Ваш інструмент DEWALT має подвійну ізоляцію відповідно до стандарту EN 60745, исклю- чающей потреба в заземляю- щем дроті.

***УВАГА:*** *Електроінструмен- тиз напругою 115 В повинні управлятися через предохрані- вальний ізольований транс-форматор з заземленим екраном між первинною і вторинною обмоткою.*

Пошкоджений кабель повинен замінятися спеціально підготовленим кабелем, який можна придбати в сервісній організації DEWALT.

## Використання подовжувального кабелю

При необхідності використання удліні- ного кабелю, використовуйте тільки утверж- денние 3-х жильні кабелі промислового виготовлення, розраховані на потужність не меншу, ніж споживана потужність даного інструменту (див. Розділ «техніч ські характеристики»); максимальна довжина кабелю не повинна перевищувати 30 м. При використанні кабельного барабана, завжди повністю розмотуйте кабель.

## ЗБІРКА І РЕГУЛЮВАННЯ

***УВАГА: Щоб уникнути трав- ми, вимкніть інструмент тавід'єднайте його від источни- ка електроживлення, перш ніж встановлювати і демонтіро- вать приналежності, виконан нятиабо змінювати налаштування, а також перед проведенням ре- монта.*** *Переконайтеся, що курок перемикач знаходиться в поло- жении ВИКЛ. Ненавмисний запуск інструментуможе при- вести до травмування.*

***УВАГА:*** *Насадки можуть ока- заться дуже гарячими. У ізбежа- ня отримання травми, при зміні або витягу насадок завжди надягайте захисні рукавички.*

## Збірка і установка бічної рукоятки (Мал.2A, 2B)

Бічна рукоятка (c) може бути встанов- лена в передній або задній позиції по обидва боки інструменту, щоб створити зручність для користувачів як з правого, так і з лівого робочої рукою.

***УВАГА:*** *Завжди працюйте інструментом тільки з правильно встановленої бічної рукояткою.*

### D25501, D25601, D25602, D25820, D25603 (мал. 2A)

1. Встановіть хомут (k) поверх затискного кільця (x) позаду патрона (m). Сожмі- ті обидві кінцеві частини хомута, устано- віті втулку (l) і вставте штифт (q).
2. Встановіть затиск рукоятки (j) і навін- титі на нього зажимное колесо (h). Не затягуйте туго.

***УВАГА:*** *Раз встановлений затиск бічний рукоятки не повинен згодом зніматися.*

3. Угвинтити бічну рукоятку (c) у втул- ку (l), а потім в затискний колесо. За- тягніть із зусиллям.

4. Поверніть зібрану бічну керів ятку в необхідне положення. Для забезпечення повного контролю при горизонтальному свердлінні з вико ристанням важкого бура рекомендується встановлювати бічну рукоятку під кутом приблизно 20 °.

5. Зафіксуйте зібрану бічну рукоятку в потрібному положенні, затягнувши затискний колесо (h).

### ВСТАНОВЛЕННЯ БІЧНИЙ РУКОЯТКИ В ЗАДНЬОЇ ПОЗИЦІЇ (Мал.2B)

Дана схема збирання рекомендується для свердління підлог.

1. Вигвинтите рукоятку (c) з затиску в пе- редней позиції. Залиште держатель рукоятки на своєму місці.
2. Угвинтити бічну рукоятку в одне з різьбових отворів (i)задньої по- зиції, розташованих по обидві сторони електроінструменту.

**D25831 (мал. 2B)**

1. Послабте затискну ручку бічний рукоятки (p).

2. Насуньте бічну рукоятку на ін- струмент, розташувавши сталевий хомут (j) на настановної поверхні (z). Правильне розташування бічної рукоятки - між головною частиною і серединою циліндра.

3. Поверніть бокову ручку (c) під потрібним кутом.

4. Посуньте і поверніть бічну рукоят- ку в бажане положення.
5. Зафіксуйте бічну рукоятку в нуж- ном становищі, затягнувши ручку (p).

## Встановлення та вилучення наса- док SDS Max® ( Мал. 1, 4A, 4B)

Даний інструмент працює бурами і до- лотами SDS Max® ( Див. Вставку на малюнку 4B: поперечний переріз хвостовика долота SDS Max®).

1. Очистіть хвостовик насадки.
2. Відтягніть муфту патрона (p) і вставте хвостовик насадки в патрон.
3. Поверніть насадку до відчутною фіксації в шліцах.
4. Потягніть за насадку для перевірки надійності її фіксації. Для ви- конання ударної функції насадка повинна мати деяку свободу пере- міщення в поздовжньому напрямку в межах декількох сантиметрів.

5. Для отримання насадки, відтягніть назад муфту патрона (p) і витягніть насадку з патрона.

## Вибір режиму роботи (Мал.1)

**Режим свердління з ударом:**
D25501, D25601, D25602, D25603 для свердління в бетоні, камені і цегляній кладці.

**Режим довбання тільки:**
D25501, D25601, D25602, D25603, D25820, D25831 для довбання і розбивання. В цьому режимі перфоратор може ис користуватися в якості важеля для вилучення застряглого бура.

1. Для установки режиму роботи вращай- ті перемикач режимів (f), поки він не вкаже на символ заданого режиму. В окремих випадках, для установки пере- вимикачів режимів (f) на позицію необхідно злегка повернути патрон (m).

2. Переконайтеся, що перемикач режи- мов (f) зафіксований на місці.

## Регулювання положення долота (Мал.5)

**D25501, D25601, D25602, D25603, D25820, D25831**

Ваш інструмент дозволяє встановити і зафіксувати долото в 18-ти різних положеннях.

1. Повертайте перемикач режимів (f), поки він не вкаже на символ .
2. Поверніть долото в сторону потрібної позиції.

3. Встановіть перемикач режимів (f) в положення «довбання тільки».
4. Повертайте долото, поки воно не зафіксується в потрібній позиції.

## Налаштування швидкості обертання і сили удару (Мал.1, 3)

**D25601, D25602, D25603, D25831**

Поверніть регулятор (g) і встановіть його на необхідний рівень. Для установки високої швидкості поверніть регулятор вгору, для установки низької швидкості, поверніть регулятор вниз. Правильне регу- лювання досягається за придбання певного досвіду. приклад:

- При долбленії або свердлінні м'яких або крихких матеріалів, а також для забезпечення мінімального крошения необхідно встановлювати регулятор на малі величини.

- При долбленії або свердлінні твердих матеріалів необхідно повертати регулятор в бік великих величин.

## Регулювання крутного моменту (Мал.3)

**D25602, D25603**

***ЗАСТЕРЕЖЕННЯ:*** *Перед з- мененіями в налаштуваннях крутяще- го моменту завжди вимикайте інструмент, в іншому випадку він може зламатися.*

Посуньте перемикач крутного моменту (t) на значення 40 Нм або 80 Нм, в залежності від виконуваної операції.

Муфта зчеплення 40 Нм (u) раз- працювати для виконання біль -шінства операцій з свердління і призначена для швидкого відключення при контакті насадки з арматурними стрижнями або дру- шими сторонніми матеріалами. Муфта зчеплення 80 Нм (v) розробити конструкцію тана для операцій з високим крутя- щим моментом, наприклад, для свер- лення бурової коронкою або дуже глибоких отворів, і призначена для швидкого відключення при переви- шеніі крутного моменту.

**ПРИМІТКА:** При зміні крутяще- го моменту дозвольте корпусу двигуна злегка обертатися.

При кожному підключенні інструменту до джерел живлення, він автоматично буде використовувати саме чутливе зчеплення - 1 на муфті зчеплення 40 Нм (u).

## Упор-обмежувач глубіни свердління

**(ДОДАТКОВА ПРИНАЛЕЖНІСТЬ)**

1. Натисніть і утримуйте кнопку фіксацію тора упору-обмежувача, розташованої ву на бічній рукоятці.
2. Наведіть упор-обмежувач (o); відстань між кінцем огранічіте- ля і кінцем насадки дорівнює желае- мій глибині свердління.

3. Відпустіть кнопку фіксатора. При свер- лення з використанням упору-обмежувача зупиняйтеся, як тільки кінець упору-обмежувача торкнеться оброблюваного матеріалу.

## Експлуатація Інструкції по використанню

***УВАГА:*** *Завжди дотримуйтесь вказівок діючих норм і правил безпеки.*

***УВАГА: Для зниження ризику отримання серйозної травми, перед регулюванням або сняті-їм / установкою додаткового обладнання або насадок вимикайте інструмент і від- з'єднувати його від електромережі.***

***УВАГА:*** *Насадки можуть ока- заться дуже гарячими. У ізбежа- ня отримання травми, при зміні або витягу насадок завжди надягайте захисні рукавички.*

***УВАГА:***

- *При свердлінні стін, визначте місце розташування опалювальних труб і електропроводки.*
- *Не тисніть більш 20- тикг при роботі електроінстру- ментом. Зайве тиск на інструмент не прискорить процес свердління, але знизить ефектив- ність його роботи і може сокра- тить термін його служби.*
- *Завжди міцно тримайте інстру- мент обома руками і работай- ті в стійкою позі. Завжди працюйте інструментом тільки з правильно встановленою бічній рукояткою.*

**ПРИМІТКА:** Робоча температура варіюється від -7 ° C до +40 ° C. Вико вання інструменту на відкритому повітрі за межами температурної норми значи- тельно скоротить термін служби інструменту.

## Правильне положення рук під час роботи (Мал.6)

***УВАГА:*** *Для зменшення ризику отримання важкої травми,*
***ЗАВЖДИ*** *правильно утримуйте електроінструмент, як показано на малюнку.*

***УВАГА:*** *Для зменшення ризику отримання важкої травми,*
***ЗАВЖДИ*** *надійно утримуйте інструмент, попереджаючи поза- запние збої в роботі.*

Правильне положення рук під час ра- боти: однією рукою візьміться за бокову ручку (c), іншою рукою утримуйте основну рукоятку (d).

## Включення і вимикання (Мал.1)

**D25501, D25601, D25602, D25603**

Щоб включити інструмент, натисніть на курок робочий вимикач (a). Щоб вимкнути інструмент, відпустіть пусковий вимикач.

**D25601, D25602, D25603**

Кнопка блокування (b) фіксує курок вимикач (a) тільки в режимі долбле- ня. При активації кнопки блокування в режимі свердління електроінструмент з метою безпеки автоматично ви- ключ.

Щоб включити інструмент, натисніть на курок робочий вимикач (a). Щоб вимкнути інструмент, відпустіть пусковий вимикач.

Для тривалих операцій натисніть і утримуйте пускового вимикати отримувача (a), пересуньте кнопку блокування (b) вгору і відпустіть вимикач. Для виключення безперервного режиму роботи інструменту коротко натисніть і від- пустіть кнопку пускового вимикача. Завжди вимикайте електроінструмент після закінчення роботи і перед отключе- ням від електромережі.

**D25820, D25831**

Щоб включити інструмент, натисніть на кнопку пускового вимикача (a) в ниж- ній частині куркового вимикача. Щоб вимкнути інструмент, натисніть на кнопку пускового вимикача в верхній частині куркового вимикача.

## Свердління з ударом

Щоб включити інструмент, натисніть на кнопку пускового вимикача (a). Щоб вимкнути інструмент, відпустіть клавішу пускового вимикача.

## Свердління суцільним буром (Мал.1)

**D25501, D25601, D25602, D25603**

1. Вставте відповідний бур.
2. Встановіть перемикач режимів (f) в положення «свердління з ударом».
3. Тільки D25601, D25602, D25603: На- будуйте швидкість обертання і силу удару за допомогою електронного регу- лятором (g).
4. Встановіть та відрегулюйте бічну рукоятку (c).
5. Точкою відзначте місце, в якому не- обхідно висвердлити отвір.
6. Помістіть наконечник бура в отмечен- ву точку і включіть електроінструмент.
7. Завжди вимикайте електроінструмент після закінчення роботи і перед від- винятком від електромережі.

## Свердління коронкою (Мал.1)

1. Вставте відповідну коронку.
2. Вставте центрирующее свердло в коронку.
3. Встановіть перемикач режимів (f) в положення «свердління з ударом».
4. Тільки D25601, D25602, D25603: За допомогою електронного регулятора ско- рости обертання і сили удару (g), уста- новіте середню або високу швидкість.
5. Встановіть та відрегулюйте бічну рукоятку (c).
6. Помістіть вістря центрує свердла в зазначену точку і включіть

електроінструмент. Свердлите до тих пір, поки коронка НЕ поглибиться в бетон приблизно на 1 см.

7. Вимкніть інструмент та від'єднайте центрирующее свердло. Помістіть коронку в отвір і продовжуйте свердлити.

8. При просверливании конструкції, товщина якої перевищує глибину коронки, регулярно видаляйте висвер- лені кругові циліндри бетону або бетон, що заповнив порожнину коронки. Для запобігання небажаного руйнування бетону навколо отвору, попередньо просвердлите наскрізний отвір центрирующим свердлом. За- тим коронкою свердліть отвір напо Ловін з кожного боку від наскрізного отвору.

9. Завжди вимикайте електроінструмент після закінчення роботи і перед від- винятком від електромережі.

## Дроблення і довбання (Мал.1)

**D25501, D25601, D25602, D25603, D25820, D25831**

1. Вставте відповідне долото і поверніть його рукою для фіксації в одній з 18-ти позицій.

2. Встановіть перемикач режимів (f) в положення «довбання тільки».
3. Тільки D25601, D25602, D25603, D25831: Налаштуйте швидкість обертання і силу удару за допомогою електронного регулятора (g).

4. Встановіть та відрегулюйте бічну рукоятку (c).

5. Увімкніть електроінструмент та начи- знайти працювати.
6. Завжди вимикайте електроінструмент після закінчення роботи і перед від- винятком від електромережі.

## ТЕХНІЧНЕ ОБСЛУГОВУВАННЯ

Ваш електроінструмент DEWALT розрахо- тан на роботу протягом тривалого часу при мінімальному технічному обслуговуванні. Термін служби і надійність інструменту збільшується при правиль- ном догляді і регулярному чищенні.

***УВАГА: Щоб уникнути трав- ми, вимкніть інструмент тавід'єднайте його від источни- ка електроживлення, перш ніж встановлювати і демонтіро- вать приналежності, виконан нятиабо змінювати налаштування, а також перед проведенням ре- монта.*** *Переконайтеся, що курок перемикач знаходиться в поло- жении ВИКЛ. Ненавмисний запуск інструментуможе при- вести до травмування.*

Даний інструмент не обслуговується користувачем. Регулярно, пріблізітель- але кожні 150 годин експлуатації, прове- ряйте Ваш електроінструмент в авторизований ванном сервісному центрі DEWALT. У слу чаї виникнення проблем до закінчення зазначеного терміну, звертайтеся в авторизований сервісний центр DEWALT.

## Щітки електродвигуна (Мал.3)

Вугільні щітки не підлягають оригінали ної заміни оператором. Віднесіть інструмент в авторизований сервісний центр DEWALT. На початковій стадії зносу графітових щіток загориться жовтий світлодіодний індикатор зносу щіток (q). Після закінчення 8-ми годин експлуатації інструменту або після повного вироблення щіток двигун автоматично вимкнеться. При загорянні світлодіодного індикатора сервісного обслуговування (s) необхідно провести технічне обслуговування електро- троінструмента.

## Мастило

Ваш електроінструмент не вимагає до- чої мастила.

## Частка

***УВАГА:*** *Видувайте бруд і пил з корпусу інструменту сухим стисненим повітрям у міру видимого скупчення бруду всередині і навколо вентиляційних отвер- стій. Очищуйте, надівши засіб захисту очей і респіра- тор затвердженого типу.*

***УВАГА:*** *Ніколи не іспользуй- тірозчинники або інші агрес- пасивного хімічні засобами для очищення неметалевих деталей інструменту. Ці хімікати мо- гут погіршити властивості материа- лов, застосованих в даних деталях. Використовуйте тканину, змочену у воді з м'яким милом. Чи не допускай- тіпопадання будь-якої рідини всередину інструменту; ні в якому разі не занурюйте будь-яку частину інструменту в рідину.*

## Додаткові принадлежності

***УВАГА:*** *Оскільки належності, відмінні від тих, які пропонує DEWALT, не проходили тестина цьому телевізорі, тови- користування цих речей може призвести до небезпечної ситуації. Для зниження ризику отримання трав- ми користуйтеся тільки рекомендовані ванними DEWALT приладдям.*

Різні типи бурів і доліт SDS Max®
можна придбати додатково. З питань придбання додаткового обладнання звертайтеся до Вашого дилера.

## Захист навколишнього середовища

Роздільний збір. Дане виро лиє не можна утилізувати разом з побутовим сміттям.

Якщо одного разу Ви захочете замінити свій виріб DEWALT або якщо він Вам більше не потрібний, не викидайте його разом з побутовими відходами. Зробіть цей виріб спеціальний приймальний пункт.

Роздільний збір виробів із використанням текшая терміном служби і їх упаковки дозволяє повторно переробляти та повторно використать. Використання перероблених матеріалів по могает захищати навколишнє середовище від забруднення та зменшує потребу в сировині. Місцеві законодавчі акти можуть обидві-печити окремий збір електричного обладнання від побутового сміття на муніці- пальне звалищах відходів, або Ви можете продавцями при покупці нового вироби. Фірма DEWALT для збору та переробки відслужили свій термін виро бів DEWALT. Щоб скористатися цією послугою, Ви поверніть виріб компанії в офіційний сервісний центр, які збирають відпрацьовані продукти за наш рахунок. Ви можете дізнатися місце знаходження Ва- шого найближчого авторизованого сервіс-ного центру, звернувшись в Ваш місцевий офіс DEWALT за адресою, вказаною в цьому посібнику з експлуатації. Крім того, список авторизованих сер- висне центрів DEWALT і повну ін- формацію про наш післяпродажному про- обслуговуванні та контактною можете знайти в інтернеті за адресою: **www.2helpU.co**

zst00350578 - 04-09-2017

## DeWALT

## гарантійні умови

### Шановний користувачу!

1. Вітаємо Вас з придбанням високоякісного виробу DeWALT і висловлюємо вдячність за Ваш вибір.

1.1. Надійна робота даного вироби протягом всього терміну експлуатації - предмет особливої турботи наших сервісних служб. В разі виникнення будь-яких проблем в процесі експлуатації виробу рекомендуємо Вам звертатися лише до авторизованих сервісні організації, адреси та телефони яких Ви зможете знайти в Гарантійному талоні або дізнатися в магазині.

Наші сервісні станції - це не тільки кваліфікований ремонт, але і широкий вибір запчастин і аксесуарів.

1.2. При купівлі виробу вимагайте перевірки його комплектності та справності в Вашій присутності, інструкцію по експлуатації і заповнений Гарантійний талон на російській мові. При відсутності у Вас правильно заповненого Гарантійного талона ми будемо змушені відхилити Ваші претензії по якості даного виробу.

1.3. Щоб уникнути непорозумінь переконливо просимо Вас перед початком роботи з виробом уважно ознайомитися з інструкцією по його експлуатації.

2. Правовою основою справжніх гарантійних умов є діюче Законодавство і, зокрема, Закон "Про захист прав споживачів ".

3. Гарантійний термін на даний виріб ставлять 12 місяців і обчислюється з дня продажу. У разі усунення недоліків вироби, гарантійний строк продовжується на період, протягом якого воно не виконувалось.

4. Виробник рекомендує проводити періодичну перевірку виробу на сервісній станції.

5. Протягом 12 місяців з дня продажу виробник гарантує безкоштовну перевірку вироби і рекомендації по заміні приладів, що зношуються.

6. Термін служби виробу - 5 років (мінімальний, встановлений відповідно до Закону "Про захист прав споживачів").

7. Наші гарантійні зобов'язання розповсюджуються тільки на несправності, виявлені протягом гарантійного терміну і обумовлені виробничими або конструктивними факторами.

8. Гарантійні зобов'язання не розповсюджуються:

8.1. На несправності виробу, що виникли в ряді:

8.1.1. Недотримання користувачем припускає даній інструкції з експлуатації виробу.

8.1.2. Механічного пошкодження, викликаного зовнішнім ударним або будь-яким іншим наслідком.

8.1.3 Застосування виробу не за призначенню.

8.1.4. Стихійного лиха.

8.1.5. Несприятливих атмосферних і інших зовнішніх впливів на виріб, таких як дощ, сніг, підвищена вологість, нагрівання, агресивні середовища, невідповідність параметрів електромережі живлення вказаним на інструменті.

8.1.6. Використання приладдя, витратних матеріалів і запчастин, які не рекомендованих або не схвалені виробником.

8.1.7. Проникнення всередину виробу сторонніх предметів, комах, матеріалів або речовин, що не є відходами, проти застосування за призначенням, такими як стружка, тирса тощо.

8.2. На інструменти, що піддавались розкриттю, ремонту або модифікації поза уповноважених сервісної станції.

8.3. На приналежності, запчастини, що вийшли з ладу внаслідок нормального зносу, та витратні матеріали, такі як привідні ремені, вугільні щітки, акумуляторні батареї, ножі, пилки, абразиви, пильнідиски, свердла, бури та т. п.

8.4. На несправності, що виникли в результаті перевантаження інструменту, що спричинило вихід з ладу електродвигуна або інших вузлів і деталей. До безумовних ознак перегрузки вироби відносяться, зокрема: поява кольорів мінливості, деформація або оплавлення деталей і вузлів виробу, потемніння або обвуглювання ізоляції проводів електродвигуна під впливом високої температури.

ME 77

060

Блэк энд Деккер Гмбх
Блэк энд Деккер Штрассе, 40
65510 Идштайн, Германия

**ОФИЦИАЛЬНЫЙ ДИЛЕР В УКРАИНЕ:**
storgom.ua

**ГРАФИК РАБОТЫ:**
Пн. – Пт.: с 8:30 по 18:30
Сб.: с 09:00 по 16:00
Вс.: с 10:00 по 16:00

**КОНТАКТЫ:**
+38 (044) 360-46-77
+38 (066) 77-395-77
+38 (097) 77-236-77
+38 (093) 360-46-77

Детальное описание товара: https://storgom.ua/product/perforatordewaltsds-maxd256-3k.html
Другие товары: https://storgom.ua/setevye-perforatory.html