551SX

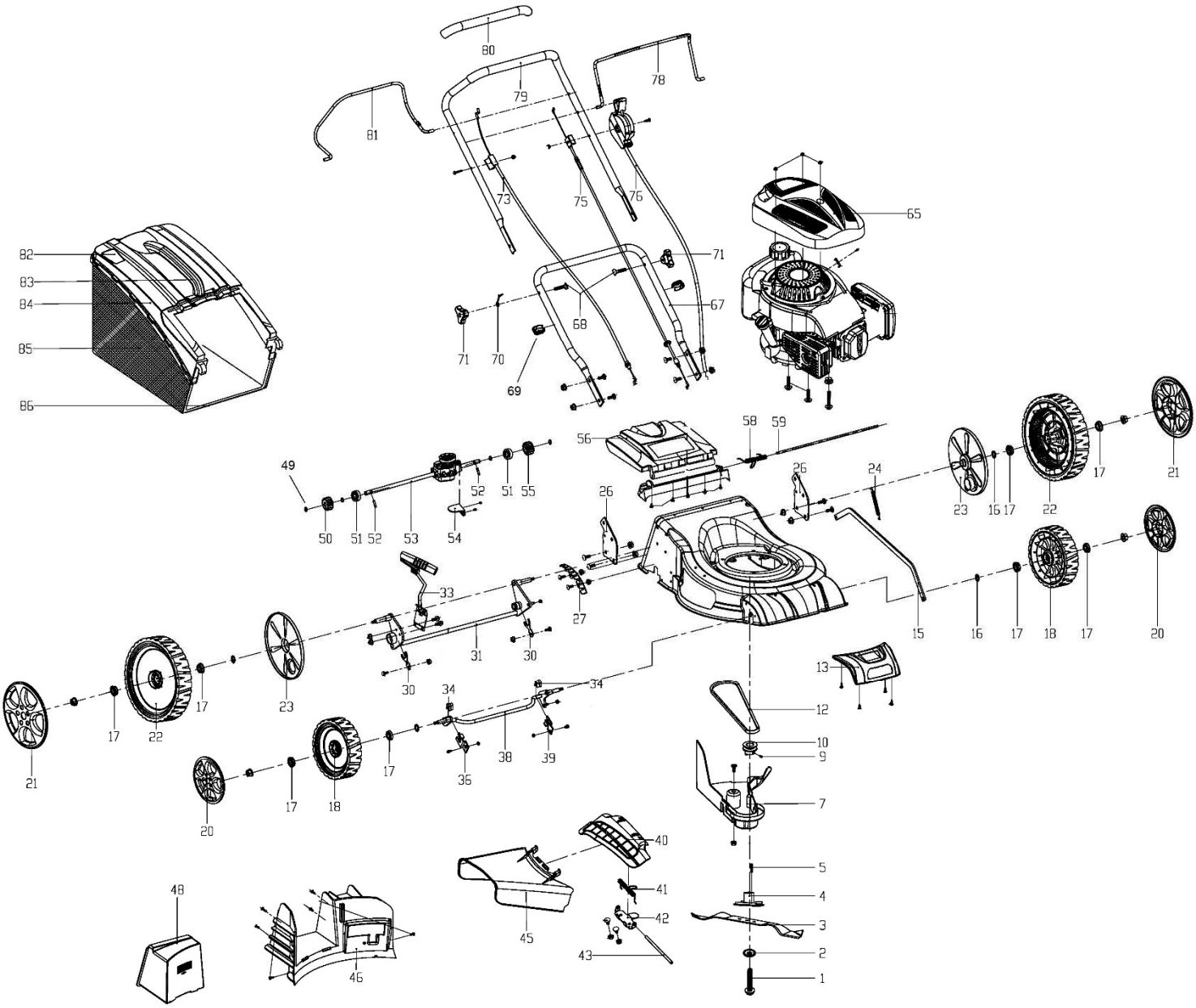

Position	Part number	Název	Name
1	DY0218-52	Šroub nože	Blade bolt
2	DY0218-20	Podložka šroubu nože	Blade bolt washer
3	DY0605-12	Nůž	Blade
4	DY0218-21F	Unašeč nože	Blade holder
5	DY0701-31	Klínek unašeče 4,7x5x34	Flat key 4,7x5x34
7	551SX0007	Kryt řemenu	Belt cover
9	410000059	Šroub M6x8	Screw M6x8
10	DY0218-19B	Řemenice motoru	Engine sheave
12	25100127202	Klínový řemen Z762Li	V-belt Z762Li
13	182SW-010001	Přední panel šasí	Deck front panel
15	551SX0015	Táhlo zdvihu	Height adjusting rod
17	DY0218-15A	Ložisko kola	Wheel bearing
18	DY0701.1W	Přední kolo	Front wheel
20	DY0701-13D	Poklice předního kola	Front wheel cover
21	DY0701-14D	Poklice zaního kola	Rear wheel cover

551SX

Position	Part number	Název	Name
22	DY0701.2W	Zadní kolo	Rear wheel
23	DY0701-23	Vnitřní kryt zadního kola	Rear wheel inner cover
24	546SXW023	Pružina	Spring
26	DY0701-18	Levý držák spodního madla	Left bracket of lower handle
27	181PA-060002	Hřeben zdvihu	Height adjustment board
30	DY0304-10	Pojistka zadní osy	Rear axle clip
31	DY0701.4G	Zadní osa kol	Rear wheel axle
33	182SW-060200	Páka zdvihu	Height adjustment lever
34	DY0601-7	Lůžko přední osy	Front axle upper support
36	DY0601-8R	Pojistka přední osy pravá	Front axle right clip
38	182SW-030101	Přední osa kol	Front wheel axle
39	DY0601-8L	Pojistka přední osy levá	Front axle left clip
40	551SX0040	Klapka bočního výhozu	Side-discharge cover board
41	DY0701-17	Pružina bočního výhozu	Side-discharge spring
42	DY0701-8	Držák bočního výhozu	Side-discharge bracket
43	DY0701-9	Osa bočního výhozu	Side-discharge axle
45	DY0701-7B	Usměrňovač bočního výhozu	Side-discharge protecting cover
46	DY0701-5	Zadní přepážka	Rear air channel
48	DY0701-19	Mulčovací záslepka	Mulching kit
50	26900300203	Pastorek pojezdu pravý	Right output gear
49	PK-12	Pojistný kroužek	Circlip
51	26800402302	Ložisko R8RS	Bearing R8RS
52	26809000102	Čep pojezdu	Pin
53	DY0702.30C	Převodovka pojezdu	Gearbox assembly
54	DY0702-10C	Držák převodovky pojezdu	Gearbox support plate
55	26900300103	Pastorek pojezdu levý	Left output gear
56	182SW-040001	Víko koše	Rear board
58	DY0701-20C	Pružina víka koše	Rear board spring
59	DY0601-14C	Osa víka koše	Rear board axle
65	551SX0065	Kryt motoru	Engine cover
67	DY0701-24	Spodní madlo	Lower Handle
68	DY0218.1-4	Šroub madla	Handle screw
69	DY0222-20A	Svorka kabelu	Cable clamp
70	DY0218-26	Držák madla startéru	Starter rope hook
71	DY0218.1.4	Křídlová matice	Knob nut
73	DY0701.11	Bowden brzdy motoru	Flameout cable
75	DY0702-28E	Bowden pojezdu	Driving cable
76	551SX0076	Ovládání plynu s bowdenem	Throttle cable assembly
78	DY0701-32	Páka brzdy motoru	Flameout pulling pole
79	DY0302.2-3	Horní madlo	Upper Handle
80	546SX0069	Návlek madla	Handle foam sheath
81	DY0701-33	Páka pojezdu	Driving cable
82	DY0701.6-4C	Ukazatel plnosti koše	Grass level indicator
83	DY0701.6.1M	Madlo koše	Grasscatcher handle
84	182SW-040203	Horní kryt koše	Grasscatcher upper cover
85	DY0701.6.1C	Potah koše	Grasscatcher bag
86	182SW-040202	Rám koše	Grasscatcher frame

HECHT® made for garden

551SX

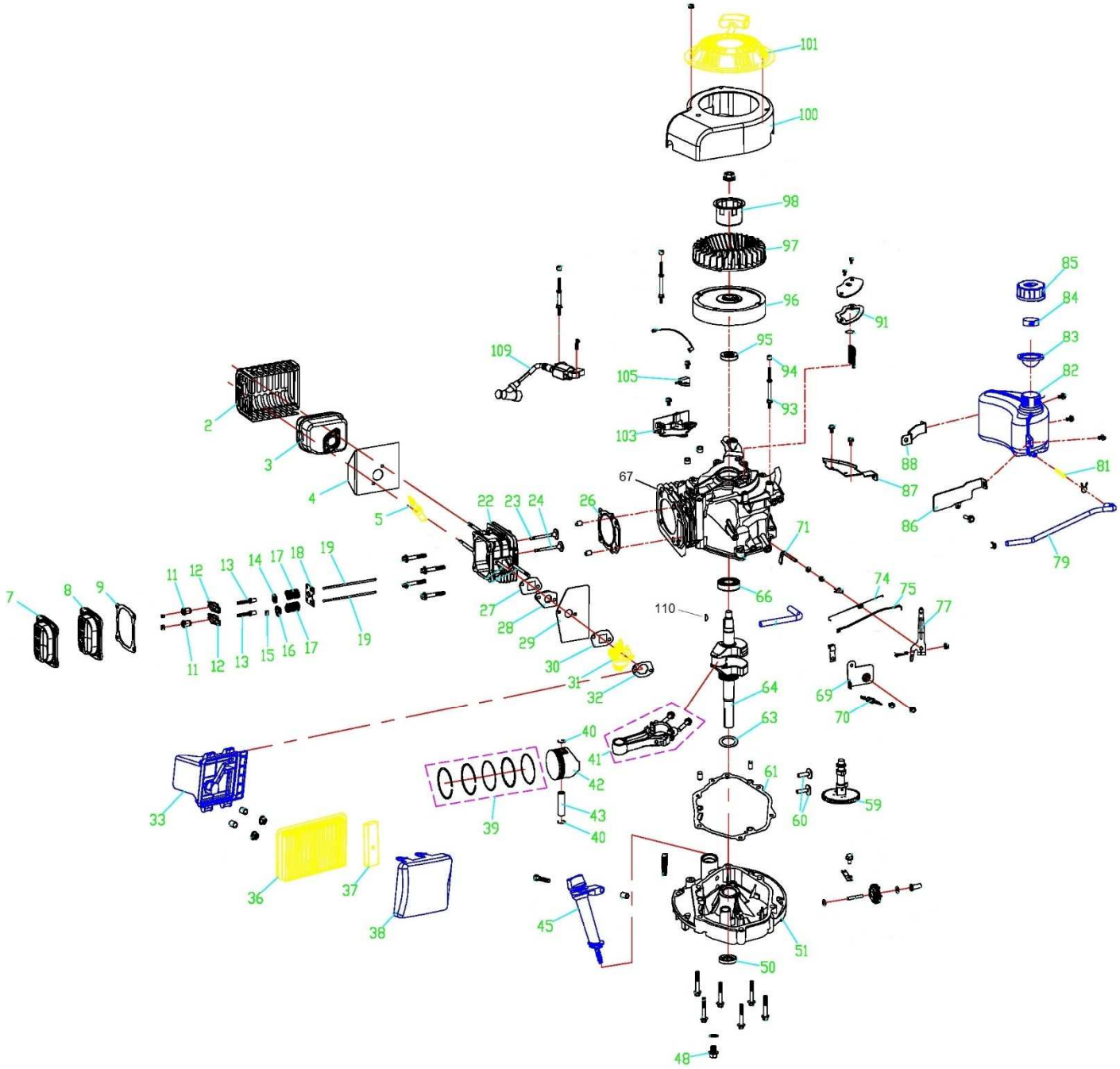

551SX

Position	Part number	Název	Name
2	551SX1002	Kryt výfuku	Muffler cover
3	551SX1003	Výfuk	Muffler
4	551SX1004	Těsnění výfuku	Muffler gasket
5	A969P	Svíčka zapalování	Spark plug
7	551SX1007	Kryt ventilového víka	Cylinder head upper cover
8	551SX1008	Ventilové víko	Cylinder head cover
9	551SX1009	Těsnění ventilového víka	Cylinder head cover gasket
11	Q08.05-27	Seřizovací matice ventilu	Valve adjusting nut
12	Q08.05-25	Vahadlo ventilu	Valve rocker
13	Q08.05-26	Seřizovací šroub ventilu	Valve adjustment bolt
14	Q08.05-24	Podložka pružiny ventilu	Valve spring seat
15	551SX1015	Krytka ventilu	Valve rotator
16	551SX1016	Podložka pružiny ventilu	Valve spring seat
17	551SX1017	Pružina ventilu	Valve spring
18	551SX1018	Vodící deska ventilu	Valve guide plate
19	551SX1019	Zdvihací tyčka ventilu	Valve push rod
22	551SX1022	Hlava válce	Cylinder Head
23	551SX1023	Sací ventil	Intake Valve
24	551SX1024	Výfukový ventil	Exhaust Valve
26	551SX1026	Těsnění hlavy válce	Cylinder head gasket
27	551SX1027	Těsnění příruby karburátoru	Intake flange gasket
28	551SX1028	Příruba karburátoru	Carburetor intake flange
29	551SX1029	Těsnění karburátoru velké	Carburetor isolation pad
30	551SX1030	Těsnění karburátoru	Carburetor gasket
31	551SX1031	Karburátor	Carburetor
32	Q08.06-50A	Těsnění vzduchového filtru	Air filter gasket
33	Q08.08-11B	Příruba vzduchového filtru	Aur filter base
36	746001023	Vzduchový filtr	Air filter element
37	746001024	Předfiltr	Foam filter
38	Q08.08-10B	Kryt vzduchového filtru	Air filter cover
39	551SX1039	Pístní kroužky sada	Piston ring set
40	551SX1040	Pojistka pístního čepu	Piston pin clip
41	551SX1041	Ojnice	Connecting rod
42	551SX1042	Píst	Piston
43	551SX1043	Pístní čep	Piston pin
45	23051000501	Olejová měrka kompletní	Oil disptick assembly
48	785001014	Vypouštěcí šroub M10x1,25-15	Bolt M10x1,25-15
50	553SX1029	Gufero 25x40x7	Oil seal 25x40x7
51	551SX1051	Víko klikové skříně	Crankcase cover
59	551SX1059	Vačková hřídel	Camshaft
60	Q08.05-22	Zdvihátko	Tappet
61	551SX1061	Těsnění klikové skříně	Crankcase gasket
62	Q08.01-14	Čep	Pin
64	551SX1064	Kliková hřídel	Crankshaft
66	6205	Ložisko 6205	Bearing 6205
67	551SX1067	Kliková skříň	Crankcase
69	551SX1069	Deska regulátoru	Governor board
70	551SX1070	Pružina	Spring
71	551SX1071	Ovládací táhlo regulátoru	Governor control rod
74	551SX1074	Pružina táhla plynu	Throttle rod spring
75	551SX1075	Táhlo plynu	Throttle rod
77	551SX1077	Páka regulátoru	Governor lever
79	551SX1079	Palivová hadička	Fuel tube
81	Q08.13-02	Palivový filtr	Fuel tank filter

551SX

Position	Part number	Název	Name
82	551SX1076	Palivová nádrž	Fuel tank
83	25100124501	Těsnění zátky nádrže	Fuel cap gasket
84	746001047	Pěnová vložka	Foam filter
85	FQ08.13-03	Palivová zátka	Fuel tank cap
86	551SX1086	Držák nádrže levý	Fuel tank bracket (left)
87	551SX1087	Držák nádrže	Tank Bracket
88	551SX1088	Držák nádrže pravý	Fuel tank bracket (right)
91	551SX1091	Těsnění odvzdušnění	Breathing gasket
95	553SX1059	Gufero 25x38x7	Oil seal 25x38x7
96	551SX1096	Setrvačník	Flywheel
97	551SX1097	Ventilátor	Fan
98	551SX1098	Miska startéru	Starter idle pulley
100	Q08.12-22	Kryt ventilátoru	Fan cover
101	23052002801	Startér kompletní	Starter assembly
103	551SX1103	Brzda motoru	Engine brake
105	Q08.11-30	Spínač brzdy motoru	Brake switch
109	23062000201	Cívka zapalování	Ignition
110	551SX1110	Woodruffovo pero	Woodruf key

ОФИЦИАЛЬНЫЙ ДИЛЕР В УКРАИНЕ:
storgom.ua

ГРАФИК РАБОТЫ:
Пн. – Пт.: с 8:30 по 18:30
Сб.: с 09:00 по 16:00
Вс.: с 10:00 по 16:00

КОНТАКТЫ:
+38 (044) 360-46-77
+38 (066) 77-395-77
+38 (097) 77-236-77
+38 (093) 360-46-77

Детальное описание товара: https://storgom.ua/product/gazonokosilkabenzinovayahecht5-1sx5in1.html
Другие товары: https://storgom.ua/benzinovye-gazonokosilki.html