# VA - VB - VD

## ЦИРКУЛЯЦИОННЫЕ НАСОСЫ С МОКРЫМ РОТОРОМ

## ДЛЯ СИСТЕМ ОТОПЛЕНИЯ И КОНДИЦИОНИРОВАНИЯ

**Назначение.** Разработано специально для индивидуальных систем отопления и кондиционирования.
**Рабочий диапазон**. Производительность: от 0,5 до 4,2 куб.м./ч, напор: до 6,3 м. водяного столба.
**Максимальное рабочее давление:** 10 бар.
**Перекачиваемая жидкость**. Состав: чистая, без твердых включений и минеральных масел, не вязкая, химически нейтральная, по характеристикам аналогичная воде (макс. содержание гликоля – 30%).
**Температура:** от –10 до +110°C.
**Основные материалы**. Гидравлический корпус – чугун, рабочее колесо – технополимер, ротор – нержавеющая сталь, уплотнение – EPDM.

**Особенности**. Подшипники двигателя смазываются перекачиваемой жидкостью. Двигатель не требует дополнительной защиты от перегрузки. Три скорости вращения двигателя. Сдвоенные модели имеют встроенный обратный клапан.
**Монтаж.** Вал двигателя строго в горизонтальном положении.
**Стандартное электропитание:** 1x230 В.
**Степень защиты:** IP 44.
**Класс изоляции**: F

* См. кривую характеристик

## ТЕХНИЧЕСКИЕ ХАРАКТЕРИСТИКИ- VA *ОДИНОЧНЫЙ С РЕЗЬБОВЫМИ ПАТРУБКАМИ*

| МОДЕЛЬ | КОД | МЕЖОСЕВОЕ РАССТОЯНИЕ мм | Электрические характеристики | | | | | | | МИН. ДАВЛЕНИЕ НА ВСАСЫВАЮЩЕМ ПАТРУБКЕ |
|---|---|---|---|---|---|---|---|---|---|---|
| | | | ИСТОЧНИК ПИТАНИЯ 50 Гц | Скорость | Ном. об/мин | P1 Макс. мощн. Вт | In A | Конденсатор | | |
| | | | | | | | | мкФ | Vc | |
| **VA 25/130** | 60112896 | 130 | 1 x 230 V ~ | 3<br>2<br>1 | 2655<br>2380<br>1680 | 43<br>38<br>31 | 0,19<br>0,17<br>0,15 | 1,5 | 450 | темп. +90°C<br>м вод. 1,5 |
| **VA 25/180** | 60112900 | 180 | 1 x 230 V ~ | 3<br>2<br>1 | 2655<br>2380<br>1680 | 43<br>38<br>31 | 0,19<br>0,17<br>0,15 | 1,5 | 450 | темп. +90°C<br>м вод. 1,5 |
| **VA 25/180X** | 60112902 | 180 | 1 x 230 V ~ | 3<br>2<br>1 | 2655<br>2380<br>1680 | 43<br>38<br>31 | 0,19<br>0,17<br>0,15 | 1,5 | 450 | темп. +90°C<br>м вод. 1,5 |
| **VA 35/130** | 60112903 | 130 | 1 x 230 V ~ | 3<br>2<br>1 | 2455<br>1930<br>1150 | 56<br>50<br>35 | 0,25<br>0,22<br>0,16 | 1,7 | 450 | темп. +90°C<br>м вод. 1,5 |
| **VA 35/130-1/2"** | 60112904 | 130 | 1 x 230 V ~ | 3<br>2<br>1 | 2455<br>1930<br>1150 | 56<br>50<br>35 | 0,25<br>0,22<br>0,16 | 1,7 | 450 | темп. +90°C<br>м вод. 1,5 |
| **VA 35/180** | 60112915 | 180 | 1 x 230 V ~ | 3<br>2<br>1 | 2455<br>1930<br>1150 | 56<br>50<br>35 | 0,25<br>0,22<br>0,16 | 1,7 | 450 | темп. +90°C<br>м вод. 1,5 |
| **VA 35/180 X** | 60112931 | 180 | 1 x 230 V ~ | 3<br>2<br>1 | 2455<br>1930<br>1150 | 56<br>50<br>35 | 0,25<br>0,22<br>0,16 | 1,7 | 450 | темп. +90°C<br>м вод. 1,5 |
| **VA 55/130** | 60112936 | 130 | 1 x 230 V ~ | 3<br>2<br>1 | 2400<br>1600<br>930 | 70<br>58<br>36 | 0,3<br>0,26<br>0,17 | 1,7 | 450 | темп. +90°C<br>м вод. 1,5 |
| **VA 55/130-1/2"** | 60112938 | 130 | 1 x 230 V ~ | 3<br>2<br>1 | 2400<br>1600<br>930 | 70<br>58<br>36 | 0,3<br>0,26<br>0,17 | 1,7 | 450 | темп. +90°C<br>м вод. 1,5 |
| **VA 55/180** | 60112948 | 180 | 1 x 230 V ~ | 3<br>2<br>1 | 2400<br>1600<br>930 | 70<br>58<br>36 | 0,3<br>0,26<br>0,17 | 1,7 | 450 | темп. +90°C<br>м вод. 1,5 |
| **VA 55/180 X** | 60112957 | 180 | 1 x 230 V ~ | 3<br>2<br>1 | 2400<br>1600<br>930 | 70<br>58<br>36 | 0,3<br>0,26<br>0,17 | 1,7 | 450 | темп. +90°C<br>м вод. 2,5 |
| **VA 65/130** | 60112962 | 130 | 1 x 230 V ~ | 3<br>2<br>1 | 2310<br>1532<br>880 | 78<br>59<br>37 | 0,34<br>0,26<br>0,17 | 2 | 450 | темп. +90°C<br>м вод. 2,5 |
| **VA 65/130-1/2"** | 60112966 | 130 | 1 x 230 V ~ | 3<br>2<br>1 | 2310<br>1532<br>880 | 78<br>59<br>37 | 0,34<br>0,26<br>0,17 | 2 | 450 | темп. +90°C<br>м вод. 2,5 |

DAB PUMPS оставляет за собой право производить изменения без предварительного уведомления

# VA - VB - VD

## ЦИРКУЛЯЦИОННЫЕ НАСОСЫ С МОКРЫМ РОТОРОМ

| МОДЕЛЬ | КОД |
|---|---|
| **VA 65/180** | 60112985 |
| **VA 65/180 X** | 60112988 |

| МЕЖОСЕВОЕ РАССТОЯНИЕ мм | Электрические характеристики | | | | | | | МИН. ДАВЛЕНИЕ НА ВСАСЫВАЮЩЕМ ПАТРУБКЕ |
|---|---|---|---|---|---|---|---|---|
| | ИСТОЧНИК ПИТАНИЯ 50 Гц | Скорость | Ном. об/мин | P1 Макс. мощн. Вт | In A | Конденсатор | | |
| | | | | | | мкФ | Vc | |
| 180 | 1 x 230 V ~ | 3<br>2<br>1 | 2310<br>1532<br>880 | 78<br>59<br>37 | 0,34<br>0,26<br>0,17 | 2 | 450 | темп. +90°C<br>м вод. 2,5 |
| 180 | 1 x 230 V ~ | 3<br>2<br>1 | 2310<br>1532<br>880 | 78<br>59<br>37 | 0,34<br>0,26<br>0,17 | 2 | 450 | темп. +90°C<br>м вод. 2,5 |

## ТЕХНИЧЕСКИЕ ХАРАКТЕРИСТИКИ - VB *ОДИНАРНЫЙ С ОВАЛЬНЫМИ ФЛАНЦАМИ*

| МОДЕЛЬ | КОД |
|---|---|
| **VB 35/120** | 60112933 |
| **VB 55/120** | 60112959 |
| **VB 65/120** | 60112989 |

| МЕЖОСЕВОЕ РАССТОЯНИЕ мм | Электрические характеристики | | | | | | | МИН. ДАВЛЕНИЕ НА ВСАСЫВАЮЩЕМ ПАТРУБКЕ |
|---|---|---|---|---|---|---|---|---|
| | ИСТОЧНИК ПИТАНИЯ 50 Гц | Скорость | Ном. об/мин | P1 Макс. мощн. Вт | In A | Конденсатор | | |
| | | | | | | мкФ | Vc | |
| 120 | 1 x 230 V ~ | 3<br>2<br>1 | 2465<br>1930<br>1150 | 56<br>50<br>35 | 0,25<br>0,22<br>0,16 | 1,7 | 450 | темп. +90°C<br>м вод. 1,5 |
| 120 | 1 x 230 V ~ | 3<br>2<br>1 | 2400<br>1600<br>930 | 70<br>58<br>36 | 0,3<br>0,26<br>0,17 | 1,7 | 450 | темп. +90°C<br>м вод. 1,5 |
| 120 | 1 x 230 V ~ | 3<br>2<br>1 | 2310<br>1532<br>880 | 78<br>59<br>37 | 0,34<br>0,26<br>0,17 | 2 | 450 | темп. +90°C<br>м вод. 2,5 |

## ТЕХНИЧЕСКИЕ ХАРАКТЕРИСТИКИ - VD *СДВОЕННЫЙ С ФЛАНЦАМИ*

| МОДЕЛЬ | КОД |
|---|---|
| **VD 55/220.32** | 60112961 |
| **VD 65/220.32** | 60112991 |

| МЕЖОСЕВОЕ РАССТОЯНИЕ мм | Электрические характеристики | | | | | | | МИН. ДАВЛЕНИЕ НА ВСАСЫВАЮЩЕМ ПАТРУБКЕ |
|---|---|---|---|---|---|---|---|---|
| | ИСТОЧНИК ПИТАНИЯ 50 Гц | Скорость | Ном. об/мин | P1 Макс. мощн. Вт | In A | Конденсатор | | |
| | | | | | | мкФ | Vc | |
| 220 | 1 x 230 V ~ | 3<br>2<br>1 | 2400<br>1600<br>930 | 70<br>58<br>36 | 0,3<br>0,26<br>0,17 | 1,7 | 450 | темп. +90°C<br>м вод. 1,5 |
| 220 | 1 x 230 V ~ | 3<br>2<br>1 | 2310<br>1532<br>880 | 78<br>59<br>37 | 0,34<br>0,26<br>0,17 | 2 | 450 | темп. +90°C<br>м вод. 2,5 |

DAB PUMPS оставляет за собой право производить изменения без предварительного уведомления

# VA - VB - VD

## ЦИРКУЛЯЦИОННЫЕ НАСОСЫ С МОКРЫМ РОТОРОМ

## VA 25

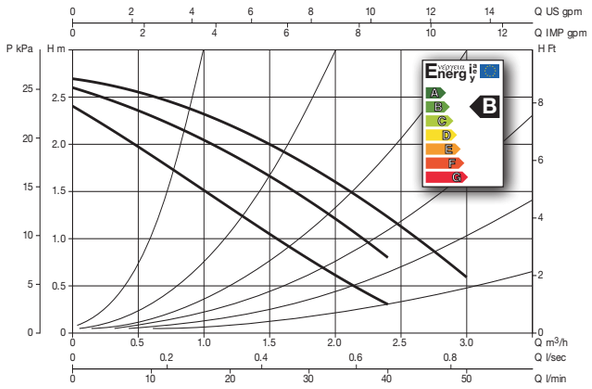


## VA - VB 35

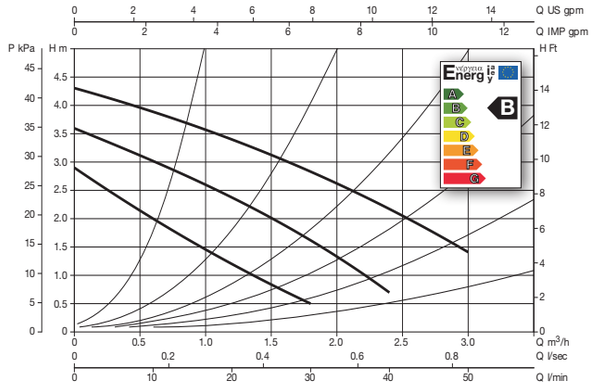


## VA - VB - VD 55*

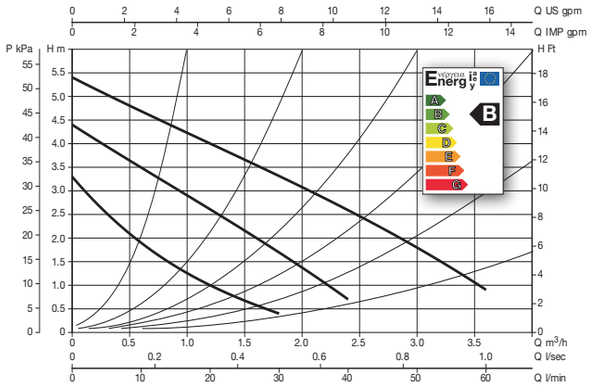


## VA - VB - VD 65*

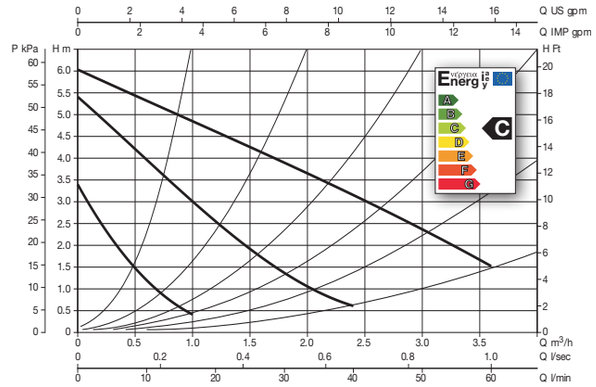


* Электрические и гидравлические параметры относятся только к одному работающему насосу

# VA - VB - VD

## ЦИРКУЛЯЦИОННЫЕ НАСОСЫ С МОКРЫМ РОТОРОМ

## РАЗМЕРЫ И ВЕС

### VA

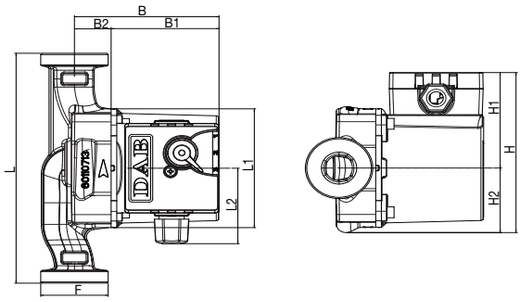


### VB

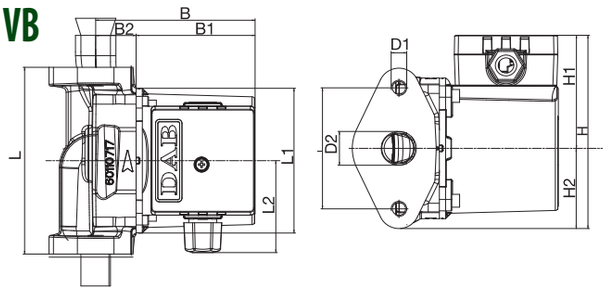


### VD

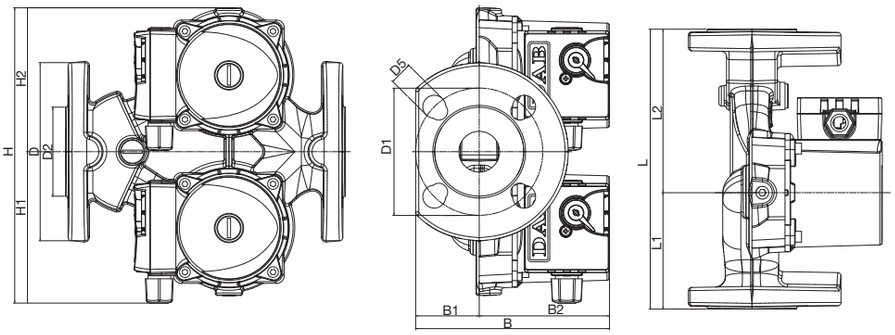


| Модель | L | L1 | L2 | B | B1 | B2 | H | H1 | H2 | F | Размеры упаковки | | | Объем м³ | Кол-во на паллету | Вес кг |
|---|---|---|---|---|---|---|---|---|---|---|---|---|---|---|---|---|
| | | | | | | | | | | | L | B | H | | | |
| **VA 25/130** | 130 | 93 | 59 | 102,5 | 76,5 | 26 | 125,5 | 75 | 50,5 | 1 1/2″ G | 135 | 135 | 150 | 0,0027 | 240 | 2,5 |
| **VA 25/180** | 180 | 93 | 59 | 102,5 | 76,5 | 26 | 125,5 | 75 | 50,5 | 1 1/2″ G | 130 | 190 | 150 | 0,0037 | 180 | 2,6 |
| **VA 25/180 X** | 180 | 93 | 59 | 102,5 | 76,5 | 26 | 125,5 | 75 | 50,5 | 2 ″ G | 130 | 190 | 150 | 0,0037 | 180 | 2,6 |
| **VA 35/130** | 130 | 93 | 59 | 102,5 | 76,5 | 26 | 125,5 | 75 | 50,5 | 1 1/2″ G | 135 | 135 | 150 | 0,0027 | 240 | 2,5 |
| **VA 35/130 1/2″** | 130 | 93 | 59 | 102,5 | 76,5 | 26 | 125,5 | 75 | 50,5 | 1″ G | 135 | 135 | 150 | 0,0027 | 240 | 2,5 |
| **VA 35/180** | 180 | 93 | 59 | 102,5 | 76,5 | 26 | 125,5 | 75 | 50,5 | 1 1/2″ G | 130 | 190 | 150 | 0,0037 | 180 | 2,6 |
| **VA 35/180 X** | 180 | 93 | 59 | 102,5 | 76,5 | 26 | 125,5 | 75 | 50,5 | 2 ″ G | 130 | 190 | 150 | 0,0037 | 180 | 2,6 |
| **VA 55/130** | 130 | 93 | 59 | 102,5 | 76,5 | 26 | 125,5 | 75 | 50,5 | 1 1/2″ G | 135 | 135 | 150 | 0,0027 | 240 | 2,5 |
| **VA 55/130 1/2″** | 130 | 93 | 59 | 102,5 | 76,5 | 26 | 125,5 | 75 | 50,5 | 1″ G | 135 | 135 | 150 | 0,0027 | 240 | 2,5 |
| **VA 55/180** | 180 | 93 | 59 | 102,5 | 76,5 | 26 | 125,5 | 75 | 50,5 | 1 1/2″ G | 130 | 190 | 150 | 0,0037 | 180 | 2,6 |
| **VA 55/180 X** | 180 | 93 | 59 | 102,5 | 76,5 | 26 | 125,5 | 75 | 50,5 | 2 ″ G | 130 | 190 | 150 | 0,0037 | 180 | 2,6 |
| **VA 65/130** | 130 | 93 | 59 | 102,5 | 76,5 | 26 | 125,5 | 75 | 50,5 | 1 1/2″ G | 135 | 135 | 150 | 0,0027 | 240 | 2,5 |
| **VA 65/130 1/2″** | 130 | 93 | 59 | 102,5 | 76,5 | 26 | 125,5 | 75 | 50,5 | 1″ G | 135 | 135 | 150 | 0,0027 | 240 | 2,5 |
| **VA 65/180** | 180 | 93 | 59 | 102,5 | 76,5 | 26 | 125,5 | 75 | 50,5 | 1 1/2″ G | 130 | 190 | 150 | 0,0037 | 180 | 2,6 |
| **VA 65/180 X** | 180 | 93 | 59 | 102,5 | 76,5 | 26 | 125,5 | 75 | 50,5 | 2 ″ G | 130 | 190 | 150 | 0,0037 | 180 | 2,6 |

| Модель | L | L1 | L2 | B | B1 | B2 | H | H1 | H2 | D2 | D1 | Размеры упаковки | | | Объем м³ | Кол-во на паллету | Вес кг |
|---|---|---|---|---|---|---|---|---|---|---|---|---|---|---|---|---|---|
| | | | | | | | | | | | | L | B | H | | | |
| **VB 35/120** | 120 | 98 | 60 | 104 | 78 | 26 | 124 | 75 | 49 | 25 | M10 | 135 | 135 | 150 | 0,0027 | 240 | 2,7 |
| **VB 55/120** | 120 | 98 | 60 | 104 | 78 | 26 | 124 | 75 | 49 | 25 | M10 | 135 | 135 | 150 | 0,0027 | 240 | 2,7 |
| **VB 65/120** | 120 | 98 | 60 | 104 | 78 | 26 | 124 | 75 | 49 | 26 | M10 | 135 | 135 | 150 | 0,0027 | 240 | 2,7 |

| Модель | L | L1 | L2 | B | B1 | B2 | D | D1 | | D2 | D4 | D5 | | H | H1 | H2 | Размеры упаковки | | | Объем м³ | Кол-во на пал-лету | Вес кг |
|---|---|---|---|---|---|---|---|---|---|---|---|---|---|---|---|---|---|---|---|---|---|---|
| | | | | | | | | PN6 | PN10 | | | PN6 | PN10 | | | | L | B | H | | | |
| **VD 55/220.32** | 220 | 91,5 | 128,5 | 150 | 50 | 100 | 140 | 90 | 100 | 70 | 32 | 14 | 18 | 230 | 115 | 115 | 160 | 253 | 238 | 0,0096 | 84 | 8,2 |
| **VD 65/220.32** | 220 | 91,5 | 128,5 | 150 | 50 | 100 | 140 | 90 | 100 | 70 | 31 | 14 | 18 | 230 | 115 | 115 | 160 | 253 | 238 | 0,0096 | 84 | 8,2 |

DAB PUMPS оставляет за собой право производить изменения без предварительного уведомления

**ОФИЦИАЛЬНЫЙ ДИЛЕР В УКРАИНЕ:**
storgom.ua

**ГРАФИК РАБОТЫ:**
Пн. – Пт.: с 8:30 по 18:30
Сб.: с 09:00 по 16:00
Вс.: с 10:00 по 16:00

**КОНТАКТЫ:**
+38 (044) 360-46-77
+38 (066) 77-395-77
+38 (097) 77-236-77
+38 (093) 360-46-77

Детальное описание товара: https://storgom.ua/product/tsirkuliatsionnyi-nasos-dab-va-65-180-601129-5.html
Другие товары: https://storgom.ua/tsirkuliatsionnye-nasosy.html