VA - VB - VD

ЦИРКУЛЯЦИОННЫЕ НАСОСЫ С МОКРЫМ РОТОРОМ

ДЛЯ СИСТЕМ ОТОПЛЕНИЯ И КОНДИЦИОНИРОВАНИЯ

Назначение. Разработано специально для индивидуальных систем отопления и кондиционирования.
Рабочий диапазон. Производительность: от 0,5 до 4,2 куб.м./ч, напор: до 6,3 м. водяного столба.
Максимальное рабочее давление: 10 бар.
Перекачиваемая жидкость. Состав: чистая, без твердых включений и минеральных масел, не вязкая, химически нейтральная, по характеристикам аналогичная воде (макс. содержание гликоля – 30%).
Температура: от –10 до +110°C.
Основные материалы. Гидравлический корпус – чугун, рабочее колесо – технополимер, ротор – нержавеющая сталь, уплотнение – EPDM.

Особенности. Подшипники двигателя смазываются перекачиваемой жидкостью. Двигатель не требует дополнительной защиты от перегрузки. Три скорости вращения двигателя. Сдвоенные модели имеют встроенный обратный клапан.
Монтаж. Вал двигателя строго в горизонтальном положении.
Стандартное электропитание: 1x230 В.
Степень защиты: IP 44.
Класс изоляции: F

* См. кривую характеристик

ТЕХНИЧЕСКИЕ ХАРАКТЕРИСТИКИ- VA *ОДИНОЧНЫЙ С РЕЗЬБОВЫМИ ПАТРУБКАМИ*

МОДЕЛЬ	КОД	МЕЖОСЕВОЕ РАССТОЯНИЕ мм	Электрические характеристики							МИН. ДАВЛЕНИЕ НА ВСАСЫВАЮЩЕМ ПАТРУБКЕ
			ИСТОЧНИК ПИТАНИЯ 50 Гц	Скорость	Ном. об/мин	P1 Макс. мощн. Вт	In A	Конденсатор		
								мкФ	Vc	
VA 25/130	60112896	130	1 x 230 V ~	3 2 1	2655 2380 1680	43 38 31	0,19 0,17 0,15	1,5	450	темп. +90°C м вод. 1,5
VA 25/180	60112900	180	1 x 230 V ~	3 2 1	2655 2380 1680	43 38 31	0,19 0,17 0,15	1,5	450	темп. +90°C м вод. 1,5
VA 25/180X	60112902	180	1 x 230 V ~	3 2 1	2655 2380 1680	43 38 31	0,19 0,17 0,15	1,5	450	темп. +90°C м вод. 1,5
VA 35/130	60112903	130	1 x 230 V ~	3 2 1	2455 1930 1150	56 50 35	0,25 0,22 0,16	1,7	450	темп. +90°C м вод. 1,5
VA 35/130-1/2"	60112904	130	1 x 230 V ~	3 2 1	2455 1930 1150	56 50 35	0,25 0,22 0,16	1,7	450	темп. +90°C м вод. 1,5
VA 35/180	60112915	180	1 x 230 V ~	3 2 1	2455 1930 1150	56 50 35	0,25 0,22 0,16	1,7	450	темп. +90°C м вод. 1,5
VA 35/180 X	60112931	180	1 x 230 V ~	3 2 1	2455 1930 1150	56 50 35	0,25 0,22 0,16	1,7	450	темп. +90°C м вод. 1,5
VA 55/130	60112936	130	1 x 230 V ~	3 2 1	2400 1600 930	70 58 36	0,3 0,26 0,17	1,7	450	темп. +90°C м вод. 1,5
VA 55/130-1/2"	60112938	130	1 x 230 V ~	3 2 1	2400 1600 930	70 58 36	0,3 0,26 0,17	1,7	450	темп. +90°C м вод. 1,5
VA 55/180	60112948	180	1 x 230 V ~	3 2 1	2400 1600 930	70 58 36	0,3 0,26 0,17	1,7	450	темп. +90°C м вод. 1,5
VA 55/180 X	60112957	180	1 x 230 V ~	3 2 1	2400 1600 930	70 58 36	0,3 0,26 0,17	1,7	450	темп. +90°C м вод. 2,5
VA 65/130	60112962	130	1 x 230 V ~	3 2 1	2310 1532 880	78 59 37	0,34 0,26 0,17	2	450	темп. +90°C м вод. 2,5
VA 65/130-1/2"	60112966	130	1 x 230 V ~	3 2 1	2310 1532 880	78 59 37	0,34 0,26 0,17	2	450	темп. +90°C м вод. 2,5

DAB PUMPS оставляет за собой право производить изменения без предварительного уведомления

VA - VB - VD

ЦИРКУЛЯЦИОННЫЕ НАСОСЫ С МОКРЫМ РОТОРОМ

МОДЕЛЬ	КОД
VA 65/180	60112985
VA 65/180 X	60112988

МЕЖОСЕВОЕ РАССТОЯНИЕ мм	Электрические характеристики							МИН. ДАВЛЕНИЕ НА ВСАСЫВАЮЩЕМ ПАТРУБКЕ
	ИСТОЧНИК ПИТАНИЯ 50 Гц	Скорость	Ном. об/мин	P1 Макс. мощн. Вт	In A	Конденсатор		
						мкФ	Vc	
180	1 x 230 V ~	3 2 1	2310 1532 880	78 59 37	0,34 0,26 0,17	2	450	темп. +90°C м вод. 2,5
180	1 x 230 V ~	3 2 1	2310 1532 880	78 59 37	0,34 0,26 0,17	2	450	темп. +90°C м вод. 2,5

ТЕХНИЧЕСКИЕ ХАРАКТЕРИСТИКИ - VB *ОДИНАРНЫЙ С ОВАЛЬНЫМИ ФЛАНЦАМИ*

МОДЕЛЬ	КОД
VB 35/120	60112933
VB 55/120	60112959
VB 65/120	60112989

МЕЖОСЕВОЕ РАССТОЯНИЕ мм	Электрические характеристики							МИН. ДАВЛЕНИЕ НА ВСАСЫВАЮЩЕМ ПАТРУБКЕ
	ИСТОЧНИК ПИТАНИЯ 50 Гц	Скорость	Ном. об/мин	P1 Макс. мощн. Вт	In A	Конденсатор		
						мкФ	Vc	
120	1 x 230 V ~	3 2 1	2465 1930 1150	56 50 35	0,25 0,22 0,16	1,7	450	темп. +90°C м вод. 1,5
120	1 x 230 V ~	3 2 1	2400 1600 930	70 58 36	0,3 0,26 0,17	1,7	450	темп. +90°C м вод. 1,5
120	1 x 230 V ~	3 2 1	2310 1532 880	78 59 37	0,34 0,26 0,17	2	450	темп. +90°C м вод. 2,5

ТЕХНИЧЕСКИЕ ХАРАКТЕРИСТИКИ - VD *СДВОЕННЫЙ С ФЛАНЦАМИ*

МОДЕЛЬ	КОД
VD 55/220.32	60112961
VD 65/220.32	60112991

МЕЖОСЕВОЕ РАССТОЯНИЕ мм	Электрические характеристики							МИН. ДАВЛЕНИЕ НА ВСАСЫВАЮЩЕМ ПАТРУБКЕ
	ИСТОЧНИК ПИТАНИЯ 50 Гц	Скорость	Ном. об/мин	P1 Макс. мощн. Вт	In A	Конденсатор		
						мкФ	Vc	
220	1 x 230 V ~	3 2 1	2400 1600 930	70 58 36	0,3 0,26 0,17	1,7	450	темп. +90°C м вод. 1,5
220	1 x 230 V ~	3 2 1	2310 1532 880	78 59 37	0,34 0,26 0,17	2	450	темп. +90°C м вод. 2,5

DAB PUMPS оставляет за собой право производить изменения без предварительного уведомления

VA - VB - VD

ЦИРКУЛЯЦИОННЫЕ НАСОСЫ С МОКРЫМ РОТОРОМ

VA 25

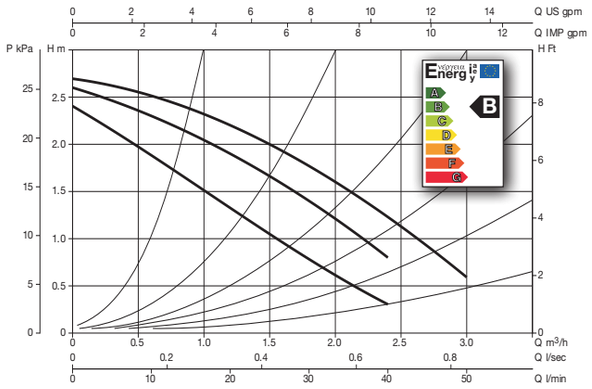

VA - VB 35

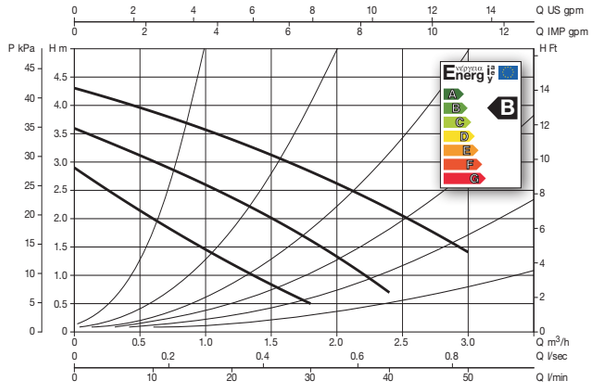

VA - VB - VD 55*

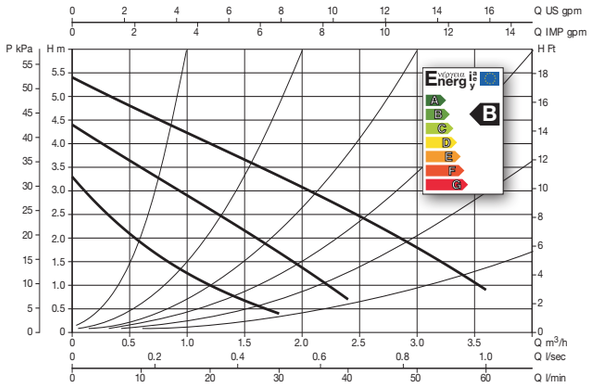

VA - VB - VD 65*

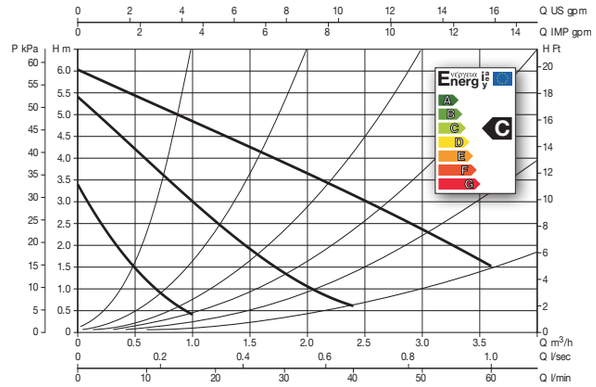

* Электрические и гидравлические параметры относятся только к одному работающему насосу

VA - VB - VD

ЦИРКУЛЯЦИОННЫЕ НАСОСЫ С МОКРЫМ РОТОРОМ

РАЗМЕРЫ И ВЕС

VA

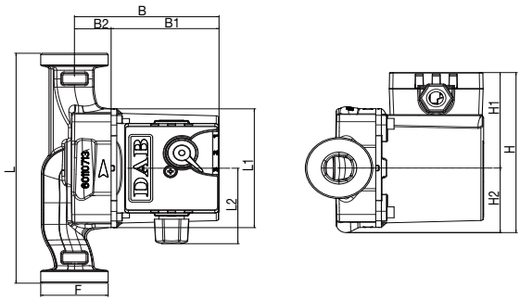

VB

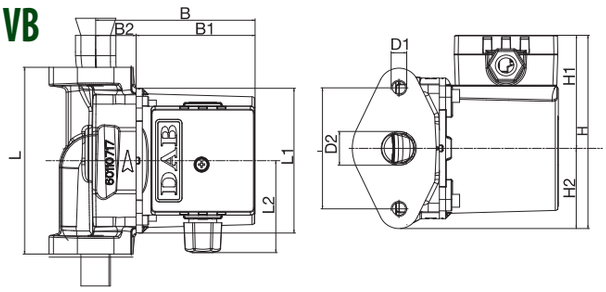

VD

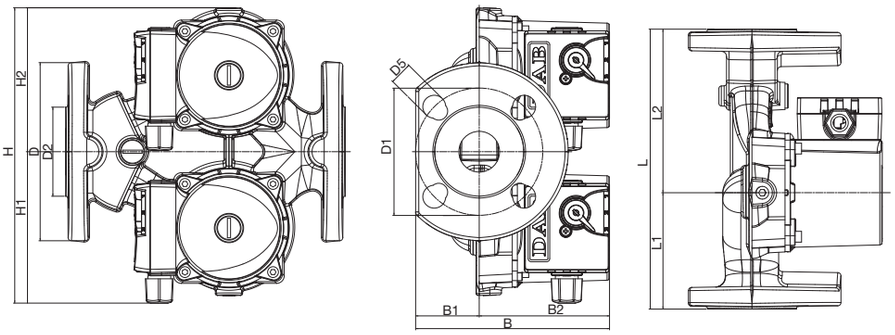

Модель	L	L1	L2	B	B1	B2	H	H1	H2	F	Размеры упаковки			Объем м³	Кол-во на паллету	Вес кг
											L	B	H			
VA 25/130	130	93	59	102,5	76,5	26	125,5	75	50,5	1 1/2″ G	135	135	150	0,0027	240	2,5
VA 25/180	180	93	59	102,5	76,5	26	125,5	75	50,5	1 1/2″ G	130	190	150	0,0037	180	2,6
VA 25/180 X	180	93	59	102,5	76,5	26	125,5	75	50,5	2 ″ G	130	190	150	0,0037	180	2,6
VA 35/130	130	93	59	102,5	76,5	26	125,5	75	50,5	1 1/2″ G	135	135	150	0,0027	240	2,5
VA 35/130 1/2″	130	93	59	102,5	76,5	26	125,5	75	50,5	1″ G	135	135	150	0,0027	240	2,5
VA 35/180	180	93	59	102,5	76,5	26	125,5	75	50,5	1 1/2″ G	130	190	150	0,0037	180	2,6
VA 35/180 X	180	93	59	102,5	76,5	26	125,5	75	50,5	2 ″ G	130	190	150	0,0037	180	2,6
VA 55/130	130	93	59	102,5	76,5	26	125,5	75	50,5	1 1/2″ G	135	135	150	0,0027	240	2,5
VA 55/130 1/2″	130	93	59	102,5	76,5	26	125,5	75	50,5	1″ G	135	135	150	0,0027	240	2,5
VA 55/180	180	93	59	102,5	76,5	26	125,5	75	50,5	1 1/2″ G	130	190	150	0,0037	180	2,6
VA 55/180 X	180	93	59	102,5	76,5	26	125,5	75	50,5	2 ″ G	130	190	150	0,0037	180	2,6
VA 65/130	130	93	59	102,5	76,5	26	125,5	75	50,5	1 1/2″ G	135	135	150	0,0027	240	2,5
VA 65/130 1/2″	130	93	59	102,5	76,5	26	125,5	75	50,5	1″ G	135	135	150	0,0027	240	2,5
VA 65/180	180	93	59	102,5	76,5	26	125,5	75	50,5	1 1/2″ G	130	190	150	0,0037	180	2,6
VA 65/180 X	180	93	59	102,5	76,5	26	125,5	75	50,5	2 ″ G	130	190	150	0,0037	180	2,6

Модель	L	L1	L2	B	B1	B2	H	H1	H2	D2	D1	Размеры упаковки			Объем м³	Кол-во на паллету	Вес кг
												L	B	H			
VB 35/120	120	98	60	104	78	26	124	75	49	25	M10	135	135	150	0,0027	240	2,7
VB 55/120	120	98	60	104	78	26	124	75	49	25	M10	135	135	150	0,0027	240	2,7
VB 65/120	120	98	60	104	78	26	124	75	49	26	M10	135	135	150	0,0027	240	2,7

Модель	L	L1	L2	B	B1	B2	D	D1		D2	D4	D5		H	H1	H2	Размеры упаковки			Объем м³	Кол-во на пал-лету	Вес кг
								PN6	PN10			PN6	PN10				L	B	H			
VD 55/220.32	220	91,5	128,5	150	50	100	140	90	100	70	32	14	18	230	115	115	160	253	238	0,0096	84	8,2
VD 65/220.32	220	91,5	128,5	150	50	100	140	90	100	70	31	14	18	230	115	115	160	253	238	0,0096	84	8,2

DAB PUMPS оставляет за собой право производить изменения без предварительного уведомления

ОФИЦИАЛЬНЫЙ ДИЛЕР В УКРАИНЕ:
storgom.ua

ГРАФИК РАБОТЫ:
Пн. – Пт.: с 8:30 по 18:30
Сб.: с 09:00 по 16:00
Вс.: с 10:00 по 16:00

КОНТАКТЫ:
+38 (044) 360-46-77
+38 (066) 77-395-77
+38 (097) 77-236-77
+38 (093) 360-46-77

Детальное описание товара: https://storgom.ua/product/tsirkuliatsionnyi-nasos-dab-va-55-130-601129-6.html
Другие товары: https://storgom.ua/tsirkuliatsionnye-nasosy.html