ЦИРКУЛЯЦИОННЫЕ НАСОСЫ

ДЛЯ НЕБОЛЬШИХ СИСТЕМ ОТОПЛЕНИЯ КОЛЛЕКТИВНОГО ПОЛЬЗОВАНИЯ

CE

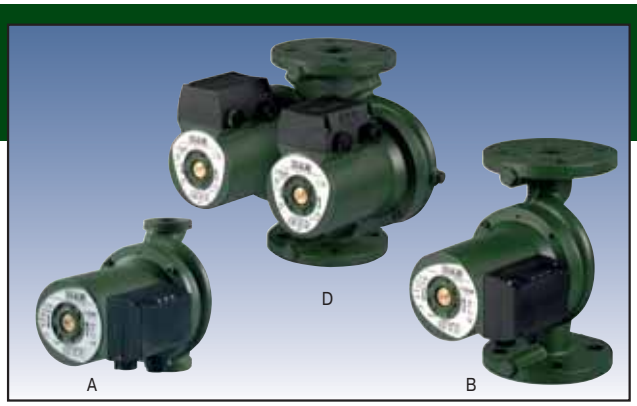

Назначение. Разработано специально для индивидуальных систем отопления и кондиционирования.

Рабочий диапазон. Производительность: от 1 до 12 куб.м./ч, напор – до 11 м водяного столба.

Максимальное рабочее давление: 10 бар.

Перекачиваемая жидкость. Состав: чистая, без твердых включений и минеральных масел, не вязкая, химически нейтральная, по характеристикам аналогичная воде (макс. содержание гликоля – 30%). Температура: от –10 до +110°C.

Основные материалы. Гидравлический корпус – чугун, рабочее колесо – технополимер, ротор – нержавеющая сталь, уплотнение – EPDM.

Особенности. Подшипники двигателя смазываются перекачиваемой жидкостью. Двигатели однофазных моделей не требует дополнительной защиты от перегрузки, имеют три скорости вращения двигателя. Для двигателей трехфазных моделей необходимо предусмотреть внешнюю защиту от перегрузки. Трехфазные двигатели имеют две скорости вращения. Сдвоенные модели имеют встроенный обратный клапан.

Монтаж. Вал двигателя строго в горизонтальном положении.

Стандартное электропитание: 1x230 В, 3x400 В.

Степень защиты: IP 44.

Класс изоляции: F.

ЭЛЕКТРИЧЕСКИЕ ХАРАКТЕРИСТИКИ

ОДИНОЧНЫЕ НАСОСЫ С РЕЗЬБОВЫМИ ПАТРУБКАМИ

Модель	Напряжение 50 Гц	Длина мм	Диаметр патрубка	Скорость	Электрические характеристики					Миним. давление
					Ном. об/мин	P1 Макс. мощн., Вт	In A	Конденсатор мкФ	Конденсатор Vc	
A 50/180 XM	1x230 V ~	180	2"G	3 2 1	2791 2651 2297	184 189 168	0,92 0,92 0,80	4	400	темп. +90°C м вод. 1,5
A 50/180 M	1x230 V ~	180	1 1/2"G	3 2 1	2766 2616 2215	195 194 180	0,95 0,95 0,85	4	400	темп. +90°C м вод. 1,5
A 50/180 XT	3x400 V ~	180	2"G	2 1	2838 2520	201 129	0,50 0,23	-	-	темп. +90°C м вод. 1,5
A 50/180 T	3x400 V ~	180	1 1/2"G	2 1	2827 2502	197 139	0,52 0,25	-	-	темп. +90°C м вод. 1,5
A 56/180 XM	1x230 V ~	180	2"G	3 2 1	2658 2117 1394	271 294 224	1,18 1,32 1,00	7	400	темп. +90°C м вод. 1,5
A 56/180 M	1x230 V ~	180	1 1/2"G	3 2 1	2636 2226 1485	282 287 228	1,23 1,30 1,06	7	400	темп. +90°C м вод. 1,5
A 56/180 XT	3x400 V ~	180	2"G	2 1	2708 2178	291 200	0,60 0,32	-	-	темп. +90°C м вод. 1,5
A 56/180 T	3x400 V ~	180	1 1/2"G	2 1	2704 2178	297 200	0,60 0,33	-	-	темп. +90°C м вод. 1,5
A 80/180 XM	1x230 V ~	180	2"G	3 2 1	2683 2374 1688	256 260 218	1,12 1,17 1,00	7	400	темп. +90°C м вод. 2,5
A 80/180 M	1x230 V ~	180	1 1/2"G	3 2 1	2674 2356 1615	264 262 223	1,15 1,20 1,00	7	400	темп. +90°C м вод. 2,5
A 80/180 XT	3x400 V ~	180	2"G	2 1	2727 2227	272 186	0,57 0,30	-	-	темп. +90°C м вод. 2,5
A 80/180 T	3x400 V ~	180	1 1/2"G	2 1	2724 2226	271 187	0,57 0,31	-	-	темп. +90°C м вод. 2,5
A 110/180 M	1x230 V ~	180	1 1/2"G	3 2 1	2746 2552 2052	410 393 361	1,77 1,78 1,64	12	450	темп. +90°C м вод. 2,5
A 110/180 XM	1x230 V ~	180	2"G	3 2 1	2746 2552 2052	410 393 361	1,77 1,78 1,64	12	450	темп. +90°C м вод. 2,5
A 110/180 T	3x400 V ~	180	1 1/2"G	2 1	2759 2341	403 289	0,88 0,48	-	-	темп. +90°C м вод. 2,5
A 110/180 XT	3x400 V ~	180	2"G	2 1	2759 2341	403 289	0,90 0,48	-	-	темп. +90°C м вод. 2,5

ОДИНОЧНЫЕ НАСОСЫ С ФЛАНЦАМИ

Модель	Напряжение 50 Гц	Длина мм	Диаметр патрубка	Скорость	Электрические характеристики					Миним. давление
					Ном. об/мин	Макс. мощн. Вт	In A	Конденсатор мкФ	Конденсатор Vc	
B 50/250.40 M	1x230 V~	250	DN 40	3 2 1	2766 2616 2215	195 194 180	0,95 0,95 0,85	2,5	400	темп. +90°C м вод. 1,5
B 50/250.40 T	3x400 V~	250	DN 40	2 1	2827 2502	197 139	0,52 0,25	-	-	темп +90°C м вод. 1,5
B 56/250.40 M	1x230 V~	250	DN 40	3 2 1	2636 2226 1485	282 287 228	1,23 1,30 1,06	7	400	темп +90°C м вод. 1,5
B 56/250.40 T	3x400 V~	250	DN 40	2 1	2704 2178	297 200	0,60 0,33	-	-	темп +90°C м вод. 1,5
B 80/250.40 M	1x230 V~	250	DN 40	3 2 1	2674 2356 1615	264 262 223	1,15 1,20 1,00	7	400	темп +90°C м вод. 2,5
B 80/250.40 T	3x400 V~	250	DN 40	2 1	2724 2226	271 187	0,57 0,31	-	-	темп +90°C м вод. 2,5
B 110/250.40 M	1x230 V~	250	DN 40	3 2 1	2746 2552 2052	410 393 361	1,77 1,78 1,64	12	450	темп +90°C м вод. 2,5
B 110/250.40 T	3x400 V~	250	DN 40	2 1	2759 2341	403 289	0,90 0,48	-	-	темп +90°C м вод. 2,5

СДВОЕННЫЕ НАСОСЫ С ФЛАНЦАМИ

Модель	Напряжение 50 Гц	Длина мм	Диаметр патрубка	Скорость	Электрические характеристики					Миним. давление
					Ном. об/мин	Макс. мощн. Вт	In A	Конденсатор мкФ	Конденсатор Vc	
D 50/250.40 M	1x230 V~	250	DN 40 - PN 10	3 2 1	2766 2616 2215	195 194 180	0,95 0,95 0,85	2,5	400	темп +90°C м вод. 1,5
D 50/250.40 T	3x400 V~	250	DN 40 - PN 10	2 1	2827 2502	197 139	0,52 0,25	-	-	темп +90°C м вод. 1,5
D 56/250.40 M	1x230 V~	250	DN 40 - PN 10	3 2 1	2636 2226 1485	282 287 228	1,23 1,30 1,06	7	400	темп +90°C м вод. 1,5
D 56/250.40 T	3x400 V~	250	DN 40 - PN 10	2 1	2704 2178	297 200	0,60 0,33	-	-	темп +90°C м вод. 1,5
D 80/250.40 M	1x230 V~	250	DN 40 - PN 10	3 2 1	2674 2356 1615	264 262 223	1,15 1,20 1,00	7	400	темп +90°C м вод. 2,5
D 80/250.40 T	3x400 V~	250	DN 40 - PN 10	2 1	2724 2226	271 187	0,57 0,31	-	-	темп +90°C м вод. 2,5
D 110/250.40 M	1x230 V~	250	DN 40 - PN 10	3 2 1	2746 2552 2052	410 393 361	1,77 1,78 1,64	12	450	темп +90°C м вод. 2,5
D 110/250.40 T	3x400 V~	250	DN 40 - PN 10	2 1	2759 2341	403 289	0,90 0,48	-	-	темп +90°C м вод. 2,5

DAB PUMPS оставляет за собой право вносить изменения в изделия без предварительного уведомления

ГИДРАВЛИЧЕСКИЕ ХАРАКТЕРИСТИКИ

A 50/180 XM - B 50/250.40M - D 50/250.40M

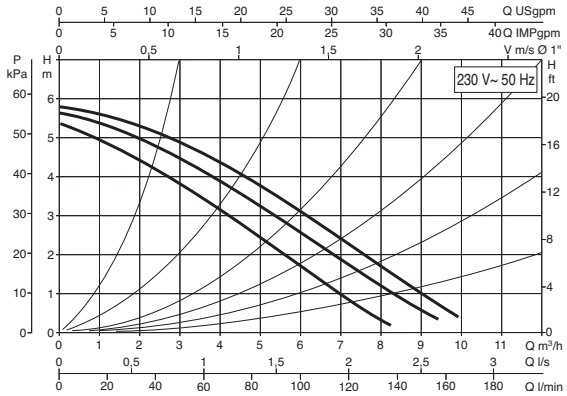

A 50/180 M

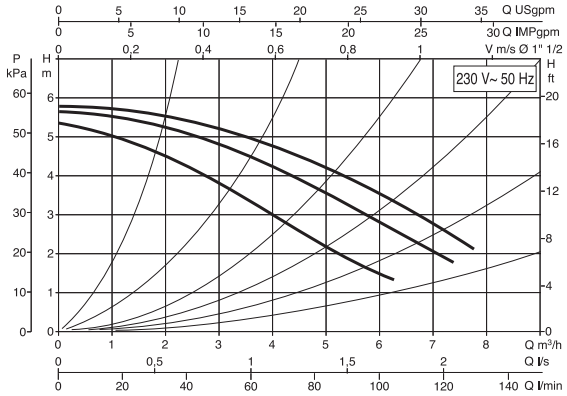

A 50/180 XT - B 50/250.40T - D 50/250.40T

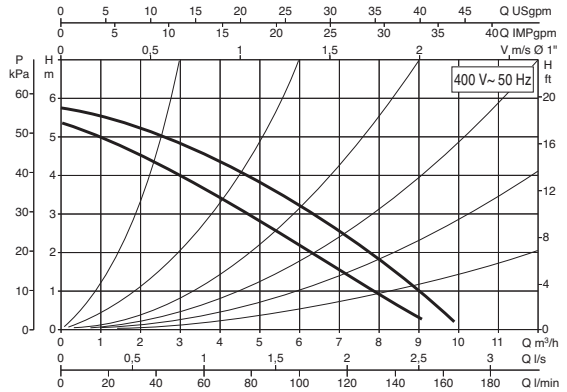

A 50/180 T

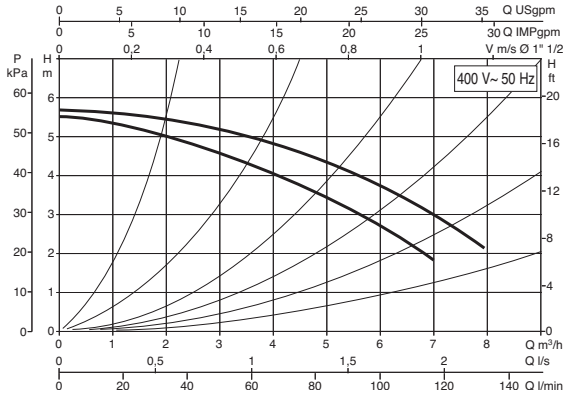

A 56/180 XM - B 56/250.40M - D 56/250.40M

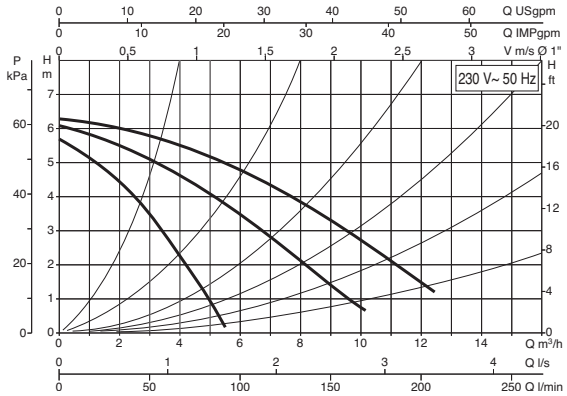

A 56/180 M

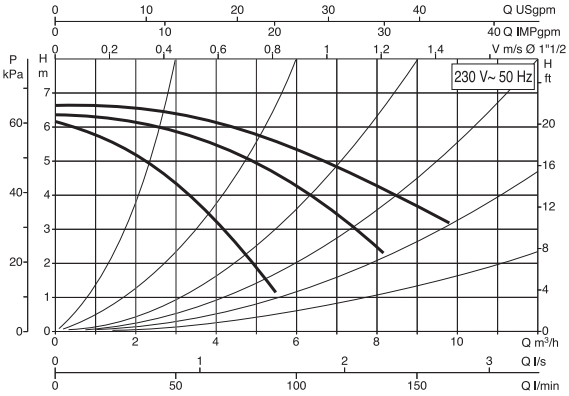

A 56/180 XT - B 56/250.40T - D 56/250.40T

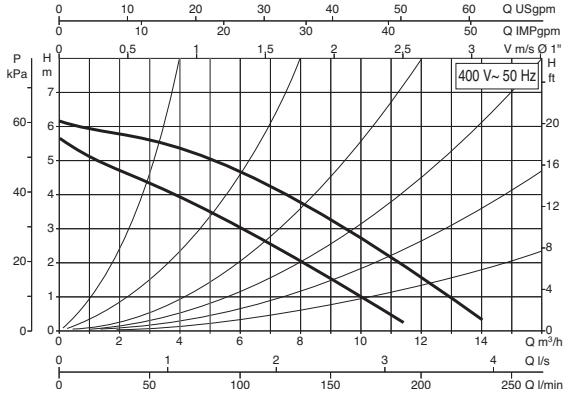

A 56/180 T

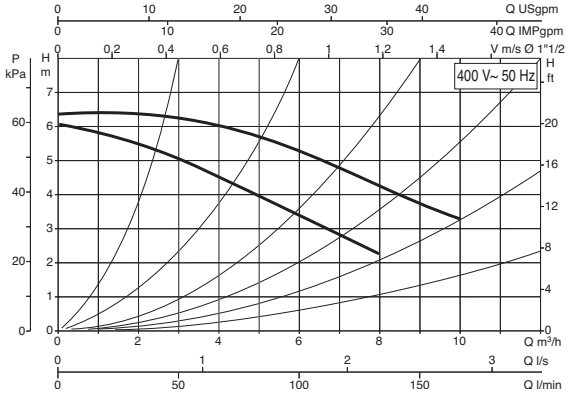

DAB PUMPS оставляет за собой право вносить изменения в изделия без предварительного уведомления

DAB WATER•TECHNOLOGY

A 80/180 XM - B 80/250.40M - D 80/250.40M

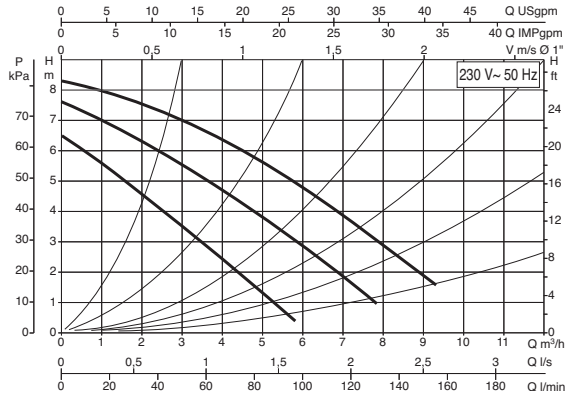

A 80/180 M

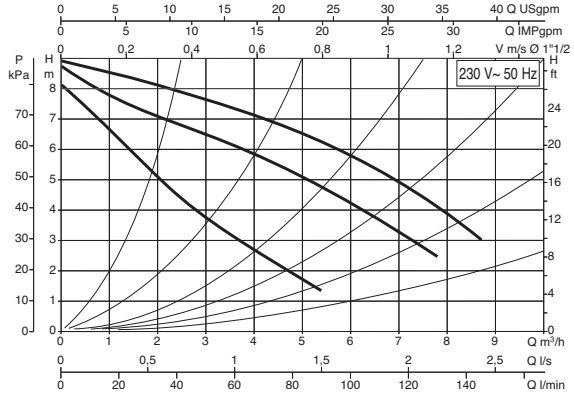

A 80/180 XT - B 80/250.40T - D 80/250.40T

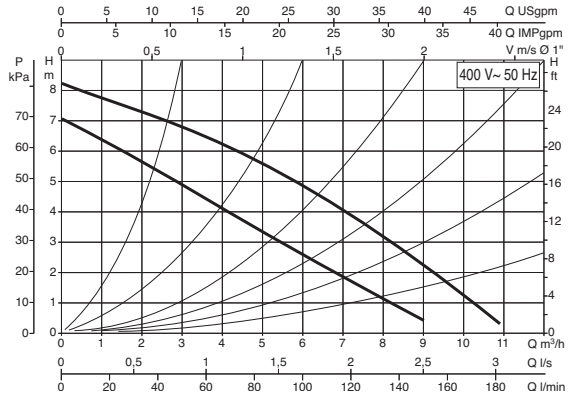

A 80/180 T

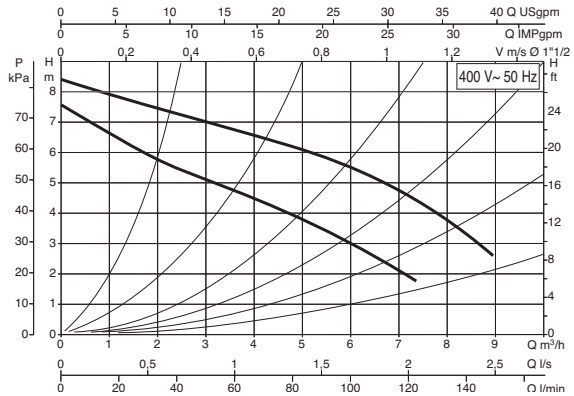

A 110/180 XM - B 110/250.40 M - D 110/250.40 M

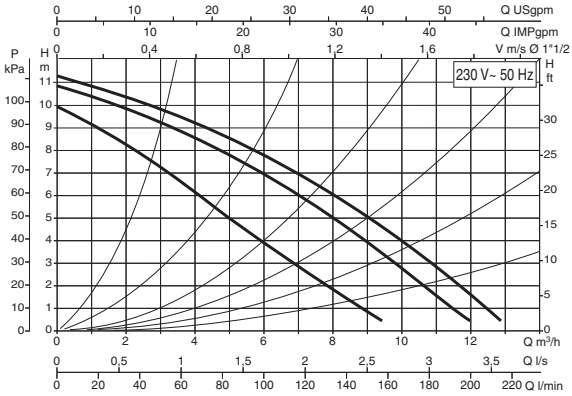

A 110/180 M

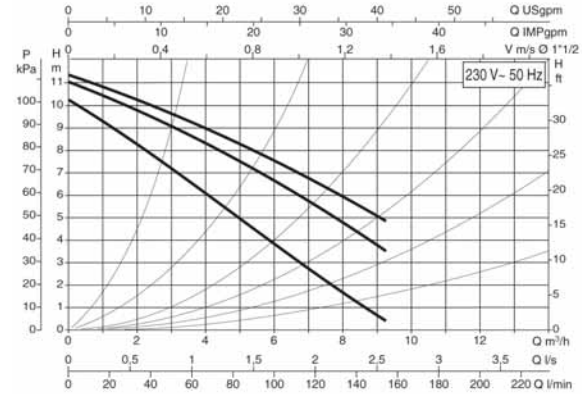

A 110/180 XT - B 110/250.40 T - D 110/250.40 T

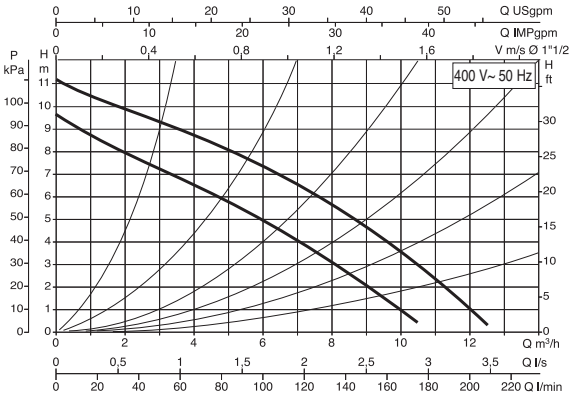

DAB PUMPS оставляет за собой право вносить изменения в изделия без предварительного уведомления

ГАБАРИТНЫЕ РАЗМЕРЫ И ВЕС

A 50-56-80/...M-T

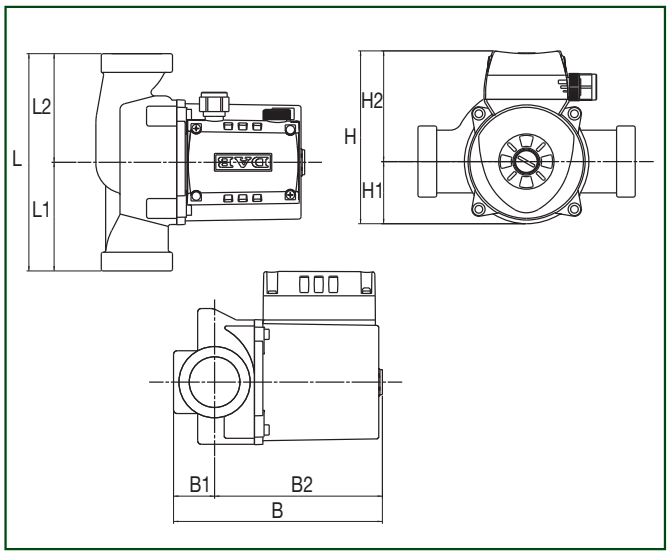

A 110/...M-T

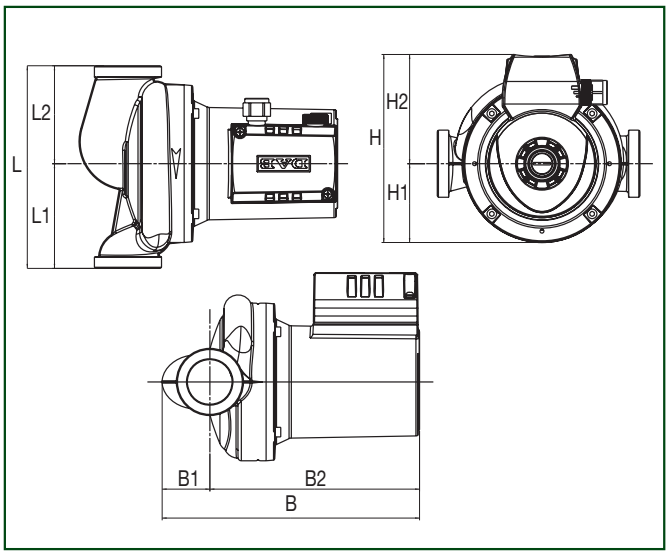

B 50-56-80/...M-T

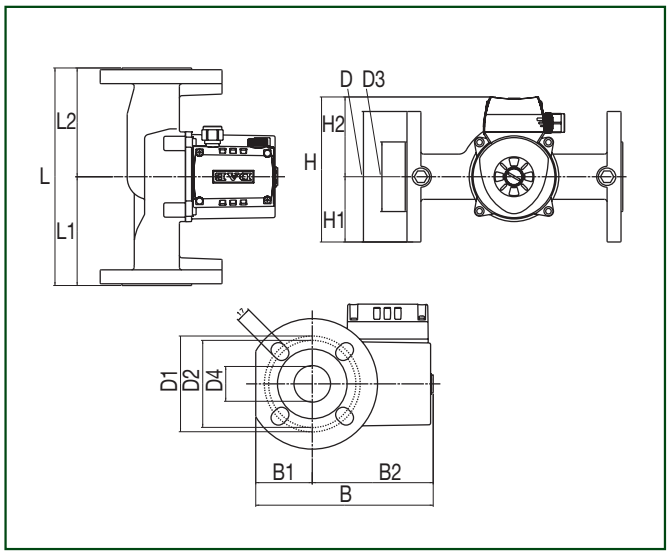

B 110/...M-T

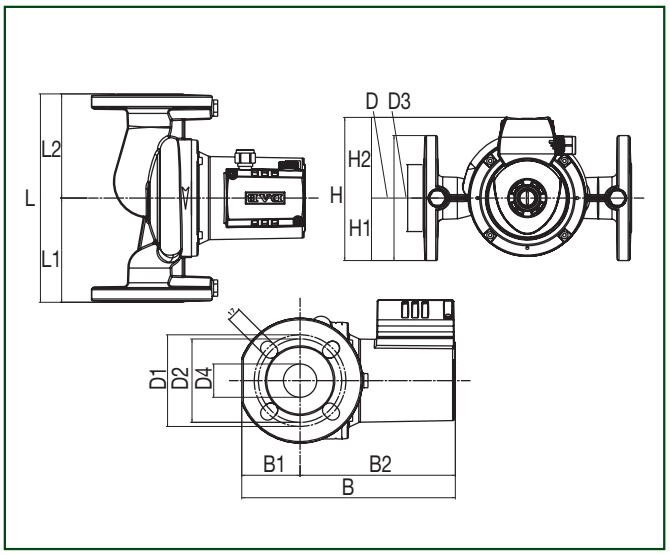

D 50-56-80/...M-T

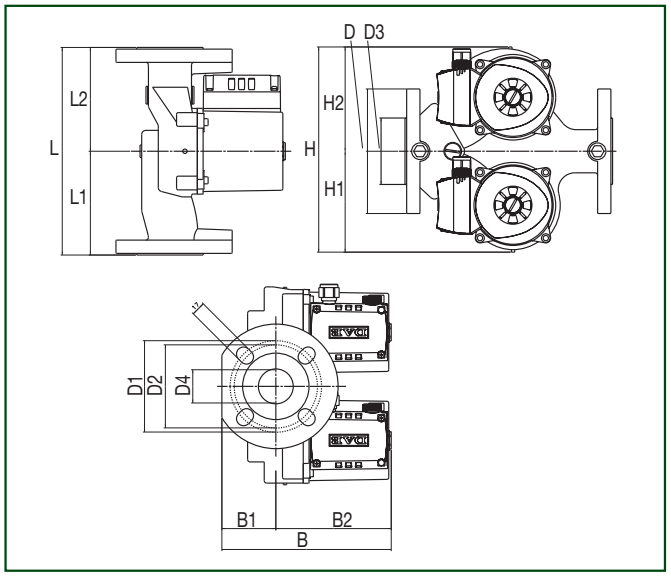

D 110/...M-T

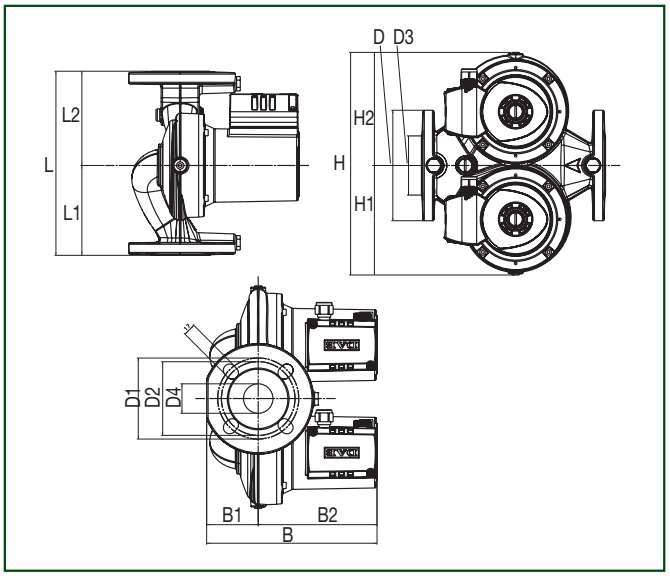

DAB PUMPS оставляет за собой право вносить изменения в изделия без предварительного уведомления

DAB WATER•TECHNOLOGY

Модель	L	L1	L2	B	B1	B2	D	D1	D2	D3	D4	H	H1	H2	F	Вес кг
A 50/180 XM	180	90	90	173	34	139	_	_	_	_	_	143	52	92	2"G	4,8
A 50/180 M	180	90	90	173	34	139	_	_	_	_	_	143	52	92	1"1/2	4,8
A 50/180 XT	180	90	90	173	34	139	_	_	_	_	_	143	52	92	2"G	5
A 50/180 T	180	90	90	173	34	139	_	_	_	_	_	143	52	92	1"1/2	5
A 56/180 XM	180	90	90	173	34	139	_	_	_	_	_	143	52	92	2"G	4,8
A 56/180 M	180	90	90	173	34	139	_	_	_	_	_	143	52	92	1"1/2	4,8
A 56/180 XT	180	90	90	173	34	139	_	_	_	_	_	143	52	92	2"G	5
A 56/180 T	180	90	90	173	34	139	_	_	_	_	_	143	52	92	1"1/2	5
A 80/180 XM	180	90	90	173	34	139	_	_	_	_	_	143	52	92	2"G	4,8
A 80/180 M	180	90	90	173	34	139	_	_	_	_	_	143	52	92	1"1/2	4,8
A 80/180 XT	180	90	90	173	34	139	_	_	_	_	_	143	52	92	2"G	5
A 80/180 T	180	90	90	173	34	139	_	_	_	_	_	143	52	92	1"1/2	5
A 110/180 M	180	93	87	229	42	186	_	_	_	_	_	167	70	97	1"1/2	7,5
A 110/180 XM	180	93	87	229	42	186	_	_	_	_	_	167	70	97	2"G	7,5
A 110/180 T	180	93	87	229	186	42	_	_	_	_	_	163	70	93	1"1/2	7,7
A 110/180 XT	180	93	87	229	186	42	_	_	_	_	_	163	70	93	2"G	7,7

Модель	L	L1	L2	B	B1	B2	D	D1	D2	D3	D4	H	H1	H2	F	Вес кг
B 50/250.40 M	250	125	125	204	65	139	150	110	100	80	40	167	75	92	DN40/ PN10	8,6
B 50/250.40 T	250	125	125	204	65	139	150	110	100	80	40	167	75	92	DN40/ PN10	8,8
B 56/250.40 M	250	125	125	204	65	139	150	110	100	80	40	167	75	92	DN40/ PN10	8,6
B 56/250.40 T	250	125	125	204	65	139	150	110	100	80	40	167	75	92	DN40/ PN10	8,8
B 80/250.40 M	250	125	125	204	65	139	150	110	100	80	40	167	75	92	DN40/ PN10	8,6
B 80/250.40 T	250	125	125	204	65	139	150	110	100	80	40	167	75	92	DN40/ PN10	8,8
B 110/250.40 M	250	125	125	256	70	186	150	110	100	80	40	172	75	97	DN40/ PN10	9,4
B 110/250.40 T	250	125	125	256	70	186	150	110	100	80	40	168	75	93	DN40/ PN10	9,6

Модель	L	L1	L2	B	B1	B2	D	D1	D2	D3	D4	H	H1	H2	F	Вес кг
D 50/250.40 M	250	125	125	204	65	139	150	110	100	80	40	247	122	126	DN40/ PN10	14,2
D 50/250.40 T	250	125	125	204	65	139	150	110	100	80	40	247	122	126	DN40/ PN10	14,8
D 56/250.40 M	250	125	125	204	65	139	150	110	100	80	40	247	122	126	DN40/ PN10	14,2
D 56/250.40 T	250	125	125	204	65	139	150	110	100	80	40	247	122	126	DN40/ PN10	14,8
D 80/250.40 M	250	125	125	204	65	139	150	110	100	80	40	247	122	126	DN40/ PN10	14,2
D 80/250.40 T	250	125	125	204	65	139	150	110	100	80	40	247	122	126	DN40/ PN10	14,8
D 110/250.40 M	250	122	128	231	70	161	150	110	100	80	40	302	149	154	DN40/ PN10	17,8
D 110/250.40 T	250	122	128	231	70	161	150	110	100	80	40	302	149	154	DN40/ PN10	18,0

DAB PUMPS оставляет за собой право вносить изменения в изделия без предварительного уведомления

ОФИЦИАЛЬНЫЙ ДИЛЕР В УКРАИНЕ:
storgom.ua

ГРАФИК РАБОТЫ:
Пн. – Пт.: с 8:30 по 18:30
Сб.: с 09:00 по 16:00
Вс.: с 10:00 по 16:00

КОНТАКТЫ:
+38 (044) 360-46-77
+38 (066) 77-395-77
+38 (097) 77-236-77
+38 (093) 360-46-77

Детальное описание товара:
https://storgom.ua/product/tsirkuliatsionnyi-nasos-dab-a-56-180-xm-5058040-1.html
Другие товары: https://storgom.ua/tsirkuliatsionnye-nasosy.html