DAEWOO
POWER PRODUCTS

UA ФЕН ТЕХНІЧНИЙ

RUS ФЕН ТЕХНИЧЕСКИЙ

DAF 2000 | DAF 2200 | DAF 2300

ЗМІСТ

Передмова 2

Загальна інформація 2

1. Комплектація 2

2. Технічні характеристики 3

3. Загальний вигляд і складові частини виробу 4

4. Інформація щодо безпеки 5

5. Експлуатація виробу 8

6. Зберігання та обслуговування 10

7. Гарантійне обслуговування 10

8. Утилізація пристрою 11

Виробник залишає за собою право на внесення змін
до конструкції, дизайну та комплектації виробів.
Зображення в інструкції можуть відрізнятися від реальних вузлів
і надписів на виробі.

**Адресу сервісних центрів з обслуговування
силової техніки DAEWOO Ви можете знайти на сайті
WWW.DAEWOO-POWER.COM.UA**

ПЕРЕДМОВА

Дякуємо Вам за придбання електроінструмента **DAEWOO**.
У цьому посібнику міститься описання техніки безпеки і процедур щодо обслуговування та використання електроінструмента.
У цьому документі представлена найсвіжіша інформація, доступна на момент друку. Деякі зміни, внесені виробником згодом, можуть бути не відображені в цьому посібнику, а також зображення та малюнки можуть відрізнятися від реального виробу. У разі виникнення проблем використовуйте інформацію, розміщену в кінці посібника.
Перед початком роботи з електроінструментом необхідно уважно прочитати весь посібник. Це допоможе уникнути травматизму і пошкодження обладнання.

ЗАГАЛЬНА ІНФОРМАЦІЯ

Цей електроінструмент призначений для виконання робіт щодо гарячої посадки, згинання пластикових труб, відтавання промерзлих труб, розм'якшення клею, зняття фарби, видалення лакофарбового покриття.

1. КОМПЛЕКТАЦІЯ

До комплекту поставки входять:
Технічний фен — 1 од.
Насадки — 4 од.
Шпатель — 1 од. (для DAF 2200, DAF 2300)
Кейс — 1 од. (для DAF 2200, DAF 2300)
Посібник користувача — 1 од.
Гарантійний талон — 1 од.

2. ТЕХНІЧНІ ХАРАКТЕРИСТИКИ

	DAF 2000	DAF 2200	DAF 2300
Потужність, Вт	2000	2200	2300
Температура, °C	350/550	50/50-550/50-550	50/70-600/70-600
Повітряний потік, л/хв	300/500	350/350/500	300/300/500
Регулювання температури	—	•	•
Рідкокристалічний екран	—	—	•
Регулювання подачі повітря	•	•	•
Захист від перегріву	•	•	•
Довжина проводу, м	2	2	2
Підключення до пилососа	•	•	•
Вага нетто, кг	1	1,71	1,82

3. ЗАГАЛЬНИЙ ВИГЛЯД І СКЛАДОВІ ЧАСТИНИ ВИРОБУ

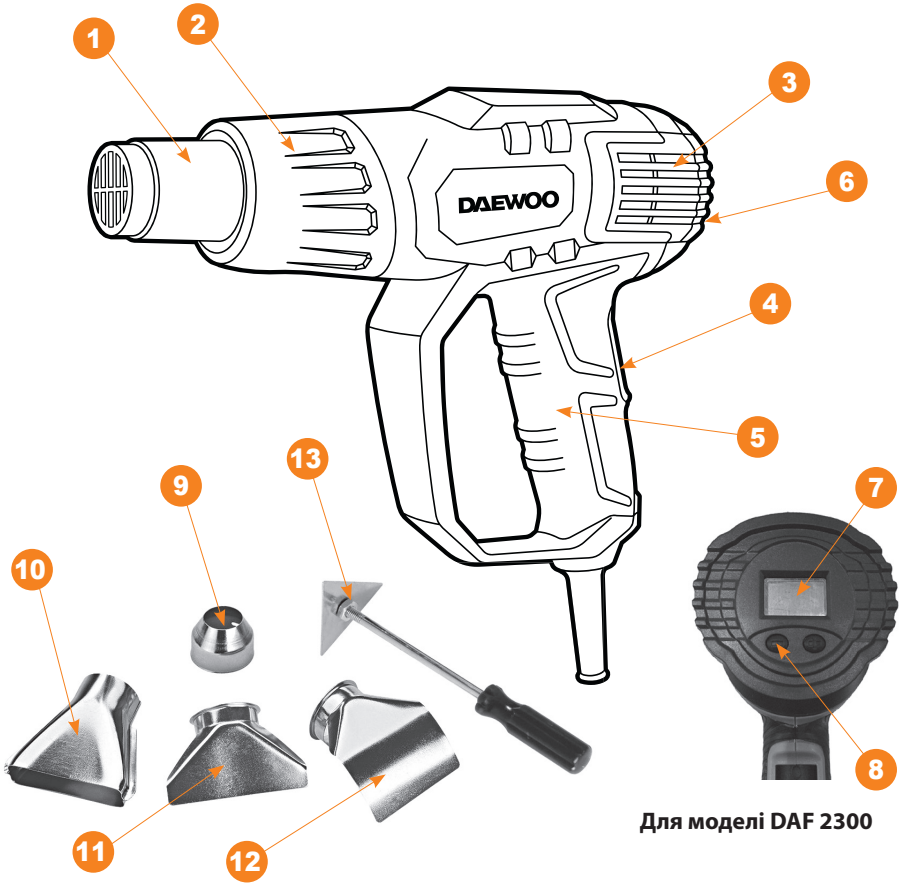

Для моделі DAF 2300

1. Вимикач
1. Сопло
2. Термозахист
3. Отвори охолодження двигуна
4. Вимикач з перемиканням режимів
5. Рукоятка
6. Регулятор температури (для DAF 2200)
7. LED-дисплей (для DAF 2300)
8. Кнопки регулювання температури (для DAF 2300)
9. Понижувальне сопло
10. Пласке сопло
11. Склозахисне сопло
12. Рефлекторне сопло
13. Шпатель (для DAF 2200, DAF 2300)

4. ІНФОРМАЦІЯ ЩОДО БЕЗПЕКИ

Загальні вказівки щодо техніки безпеки

Уважно прочитайте всі вказівки щодо техніки безпеки. Недотримання цих вказівок та інструкцій з техніки безпеки може спричинити ураження електричним струмом, важкі травми і пожежу. Зберігайте ці інструкції протягом усього терміну користування інструментом. Інструкції поширюються на весь електроінструмент **DAEWOO —** як із живленням від мережі змінного струму, так і від акумуляторної батареї.

Безпека робочого місця

- Тримайте робоче місце в чистоті та добре освітленим.
- Не працюйте з електроінструментом у вибухонебезпечному приміщенні, де знаходяться горючі рідини, займисті гази або пил. Ці прилади іскрять, що може спричинити займання пилу або парів.
- Під час роботи з електроінструментом не підпускайте близько до Вашого робочого місця дітей та сторонніх осіб.
- Не відволікайтеся: Ви можете втратити контроль над приладом.

Електробезпека

- Вилка мережного шнура електроінструмента повинна відповідати мережній розетці. У жодному разі не робіть зміни у конструкції вилки. Ця вимога знижує ризик ураження електричним струмом.
- Уникайте контакту із заземленими поверхнями, такими як труби, елементи опалення, кухонні плити і холодильники. При заземленні через них підвищується ризик ураження електрострумом.
- Захищайте електроінструмент від дощу і сирості. Проникнення води у прилад підвищує ризик ураження електрикою.
- Не допускається використовувати мережний шнур не за призначенням, наприклад для перенесення, підвішування електроінструмента або для витягування вилки з мережної розетки. Захищайте шнур від впливу високих температур, масла, гострих крайок.

Застосування електроінструмента і поводження з ним

- Не перенавантажуйте електроінструмент. Надмірне навантаження призводить до зменшення терміну служби або виходу з ладу електроінструмента.
- Не працюйте з електроінструментом при несправному вимикачі. Прилад, який неможливо ввімкнути або вимкнути, небезпечний і має бути відремонтований в авторизованому сервісному центрі.

- Якщо Ви не працюєте з електроінструментом, від'єднайте вилку від розетки мережі та/або вийміть акумулятор. Цей запобіжний захід відверне ненавмисне увімкнення приладу.
- Зберігайте електроінструмент у не доступному для дітей місці. Не дозволяйте користуватися електроінструментом особам, які не ознайомилися з ним або не читали цей посібник з експлуатації.
- Дбайливо і ретельно доглядайте за електроінструментом. Завжди перевіряйте його справність перед початком роботи. Пошкоджений електроінструмент повинен бути відремонтований в авторизованому сервісному центрі.
- Тримайте електроінструмент і оснащення в чистому та заточеному стані. Тоді він рідше заклинюється, і з ним легко працювати.
- Застосовуйте електроінструмент, приладдя, оснащення за призначенням і відповідно до цих інструкцій. Використання пристрою для непередбачених робіт може призвести до нещасних випадків і серйозних травм.
- Пошкоджений або закручений шнур підвищує ризик ураження електричним струмом.
- При роботі з електроінструментом під відкритим небом застосовуйте спеціальні подовжувачі.
- У разі коли необхідне використання електроінструмента у вологому середовищі, підключайте його через ПЗВ (пристрій захисного відключення). Його застосування зменшить ризик ураження електричним струмом.

Безпека людей

- Продумано починайте роботу з електроінструментом, будьте уважні, слідкуйте за тим, що Ви робите. Не користуйтеся електроприладами у стомленому стані, в стані наркотичного або алкогольного сп'яніння чи під дією ліків.
- Неуважність під час роботи з електроінструментом може призвести до серйозних травм.

Застосовуйте засоби індивідуального захисту і завжди надівайте захисні окуляри.

- Використання засобів індивідуального захисту (захисної маски, взуття на нековзній підошві, захисного шолома або засобів захисту органів слуху), залежно від виду роботи електроінструмента, знижує ризик отримання травм.
- Перед підключенням електроінструмента до мережі та/або акумулятора переконайтеся, що він вимкнений.
- Під час транспортування електроінструмента не тримайте палець на вимикачі.
- Під час роботи завжди займайте стійке положення і зберігайте рівновагу.

- Під час роботи одягайте відповідний робочий одяг. Не носіть широкий одяг і прикраси. Тримайте волосся, одяг і рукавиці далі від рухомих деталей електроінструмента. Широкий одяг, прикраси або довге волосся можуть бути затягнуті обертовими частинами пристрою.
- За можливості встановлення пиловідсмоктуючих і пилозбірних пристроїв перевіряйте їхнє правильне приєднання і використання.

Вказівки щодо безпеки під час роботи із феном

- Робоче місце повинно добре вентилюватися. Гази та пари, що виникають під час роботи, шкідливі для здоров'я.
- Під час роботи будьте особливо обережними, бо виріб сильно нагріває повітря, що може призвести до пожежі та вибуху.
- Особливої обережності дотримуйтеся під час роботи поблизу горючих матеріалів. Потік гарячого повітря та гаряче сопло можуть запалити пил або газ.
- Забороняється робота у приміщеннях із вибухонебезпечним середовищем.
- Не направляйте потік гарячого повітря тривалий час на одне й те саме місце.
- Після роботи дайте виробу повністю остигнути. Гаряче сопло може спричинити пожежу.
- Користуйтеся захисними рукавичками і не торкайтеся гарячого сопла.
- Не направляйте потік гарячого повітря на людей або тварин.
- Категорично забороняється використовувати виріб як побутовий фен (сушіння волосся), а також працювати з ним під дощем або у вологому приміщені.
- Якщо не можна уникнути використання виробу у вологому середовищі, підключайте його через ПЗВ (пристрій захисного відключення) при витоку струму більше 30 мА.
- Забороняється використання змінних насадок, що не передбачені виробником.
- Під час роботи стежте за чистотою повітрозабірних отворів виробу.
- Під час роботи уважно стежте за положенням кабелю живлення. Не допускайте його потрапляння у робочу зону.
- Уважно стежте за станом змінних пристосувань. Ніколи не працюйте із пошкодженими насадками.
- Забороняється робити зміни в конструкції виробу.

5. ЕКСПЛУАТАЦІЯ ВИРОБУ

Вибір насадки

Використання насадок спрощує роботу і значно підвищує її якість та швидкість. Допускається робота без насадок, за винятком видалення фарби/лаку з віконних рам. До комплекту поставки входять чотири насадки.

УВАГА!

Перед заміною насадок дайте соплу та насадці остигнути, вимкнувши виріб. При заміні насадок користуйтеся захисними рукавичками.

Підключення до електромережі

Перед підключенням до електромережі необхідно переконатися, що її напруга і потужність відповідають напрузі та потужності виробу. Електромережа повинна бути захищеною запобіжником або автоматичним вимикачем.

Ввімкнення/вимкнення

Для ввімкнення пристрою переведіть вимикач (4) в **положення I** для малої потужності, в **положення II** — для більшої потужності та більш високої температури, у **положення III** — для максимальної потужності і температури.
Для вимкнення фена переведіть вимикач у **положення 0**.

Регулювання температури (для DAF 2200, DAF 2300)

Ці моделі оснащені плавним регулюванням температури. Для обрання потрібної температури використовуйте регулятор температури (6) — для DAF 2200, кнопки електронного регулювання (8) — для DAF 2300.
Температура регулюється з кроком 10 °C натисканням «+» для збільшення і «–» — для зменшення.
У разі досягнення максимальної температури нагрівач вимкнеться автоматично. Коли його температура опуститься нижче заданої, він знову ввімкнеться.

Для DAF 2200:
Положення I: 350 л/хв, 50 °C
постійна температура
(не регулюється в цьому режимі)
Положення II: 350 л/хв, 50-550 °C
Положення III: 500 л/хв, 50-550 °C

Для DAF 2300:
Положення I: 300 л/хв, 50 °C
постійна температура
(не регулюється в цьому режимі)
Положення II: 300 л/хв, 70-600 °C
Положення III: 500 л/хв, 70-600 °C

Рекомендації щодо роботи з виробом
При роботі відстань між соплом і оброблюваною поверхнею повинна бути не менше 25 мм.
Оптимальну температуру для конкретної роботи рекомендується підбирати практичним шляхом. Починайте підбирати з низької температури.

Видалення фарби/лаку
Розігрівши гарячим повітрям фарбу, її можна видалити шпателем або скребком. При видаленні лаку/фарби з віконних рам застосовуйте склозахисну насадку.

Ізоляція проводів
Термозбіжна трубка надівається на місце ізоляції та розігрівається гарячим повітрям. При цьому здійснюється усадка трубки за діаметром на 50% і досягається герметизація з'єднання. Для усадки трубки рекомендується використовувати рефлекторну насадку.

Формування виробів з ПВХ
Потоком гарячого повітря можна розм'якшити і надати форми плитам, трубам або фасонним заготовкам із синтетичних матеріалів.

Пайка
Перед початком пайки оброблювані поверхні слід очистити, після цього розігріти гарячим повітрям місце пайки та нанести припій. Для пайки застосовується флюс, що вберігає від окислення, або припій у вигляді прутка, який містить флюс.

Зварювання пластмасових виробів і зарівнювання швів
Усі частини, що підлягають зварюванню, повинні бути з одного виду пластмаси. При зварюванні використовуйте відповідний зварювальний пруток.

Зварювання пластмасових плівок
Здійснюється способом накладення кінців плівки та оброблення гарячим повітрям. При цьому гаряче повітря слід подавати під верхню плівку за допомогою насадки, а потім місце з'єднання прикотити валиком. Окрім того, можна ремонтувати полотнище намету з ПВХ. Для цього слід накласти кінці та за допомогою насадки зварити внапусток.

Відтавання замерзлого водопроводу
Перед нагріванням необхідно бути цілком упевненим, що це водопровід, а не газопровід. Під час нагрівання газопровід може вибухнути. Для цього виду робіт рекомендується використовувати рефлекторну насадку. Прогрівайте замерзлі місця від краю до середини. Нагрівайте пластмасові труби і з'єднання між трубами особливо обережно, щоб попередити їхнє пошкодження.

6. ЗБЕРІГАННЯ ТА ОБСЛУГОВУВАННЯ

Для забезпечення якісної та безпечної роботи слід постійно утримувати електроінструмент і вентиляційні прорізи в чистоті.
Регулярно очищуйте електроінструмент за допомогою м'якої сухої тканини. Не використовуйте для чищення горючі рідини.
Електроінструмент **DAEWOO** проходить обов'язкову сертифікацію відповідно до Технічного регламенту про безпеку машин та устаткування.
Використання, обслуговування та зберігання електроінструмента **DAEWOO** мають здійснюватися точно, як описано в цій інструкції з експлуатації.

7. ГАРАНТІЙНЕ ОБСЛУГОВУВАННЯ

Пристрої **DAEWOO** проходять обов'язкову сертифікацію відповідно до Технічного регламенту про безпеку машин та устаткування. Використання, обслуговування та зберігання електроінструмента **DAEWOO** мають здійснюватися точно, як описано в цій інструкції з експлуатації.

Термін служби виробу становить 5 років.
Після закінчення цього терміну виробник не несе відповідальності за безпечну роботу виробу, а також за заподіяння шкоди здоров'ю або майну.

Гарантійний термін ремонту: 1 рік основної гарантії + 2 роки додаткової гарантії, що надається при дотриманні умов реєстрації та своєчасному проходженні технічного обслуговування. Повні умови додаткової гарантії описані в Гарантійному талоні.
Виробник не несе відповідальності за всі пошкодження і збиток, викликані через недотримання вказівок з техніки безпеки і технічного обслуговування.
Це насамперед поширюється на:

- використання виробу не за призначенням;
- використання не допущених виробником мастильних матеріалів, бензину і моторного масла;
- технічні зміни виробу;
- непрямі збитки в результаті подальшого використання виробу з несправними деталями.

Усі роботи, наведені в розділі «Технічне обслуговування», мають проводитися регулярно. Якщо користувач не може виконувати ці роботи з техобслуговування сам, то слід звернутися до авторизованого сервісного центру для оформлення замовлення

на виконання необхідних робіт. Список адрес Ви зможете знайти на нашому офіційному інтернет-сайті:

www.daewoo-power.com.ua

8. УТИЛІЗАЦІЯ ПРИСТРОЮ

- Пристрій, інструкцію з експлуатації та всі комплектуючі деталі слід зберігати протягом усього терміну експлуатації. Повинен бути забезпечений вільний доступ до всіх деталей і необхідної інформації для всіх користувачів пристрою.
- Цей пристрій і комплектуючі вузли виготовлені з безпечних для навколишнього середовища та здоров'я людини матеріалів і речовин.
- Проте, для запобігання негативному впливу на навколишнє середовище, по закінченню використання пристрою чи терміну його служби або у разі його непридатності для подальшої експлуатації пристрій належить здати в приймальні пункти з переробки металобрухту і пластмас.
- Утилізація пристрою і комплектуючих вузлів полягає в його повному розбиранні та подальшому сортуванні за видами матеріалів і речовин для подальшого переплавляння або використання для вторинної переробки.
- Після закінчення терміну служби пристрій має бути утилізований відповідно до норм, правил і способів, що діють у місці утилізації побутових приладів.
- Утилізація пристрою повинна бути проведена без нанесення екологічної шкоди навколишньому середовищу.
- Технічні рідини (паливо, масло) необхідно утилізувати окремо, відповідно до норм утилізації відпрацьованих нафтопродуктів, що діють у місці утилізації.

ДЛЯ НОТАТОК

ОГЛАВЛЕНИЕ

Предисловие 02

1. Комплектация 02

2. Технические характеристики 03

3. Общий вид и составные части изделия 04

4. Информация по безопасности 05

5. Эксплуатация изделия 08

6. Хранение и обслуживание 10

7. Гарантийное обслуживание 10

8. Утилизация устройства 11

Производитель оставляет за собой право на внесение изменений в конструкцию, дизайн и комплектацию изделий. Изображения в инструкции могут отличаться от реальных узлов и надписей на изделии.

Адреса сервисных центров по обслуживанию силовой техники DAEWOO Вы можете найти на сайте WWW.DAEWOO-POWER.COM.UA

ПРЕДИСЛОВИЕ

Благодарим Вас за приобретение электроинструмента **DAEWOO**.

В данном руководстве содержится описание техники безопасности и процедур по обслуживанию и использованию электроинструмента.

В этом документе представлена самая свежая информация, доступная к моменту печати. Некоторые изменения, внесенные производителем впоследствии, могут быть не отражены в данном руководстве, а также изображения и рисунки могут отличаться от реального изделия.

При возникновении проблем используйте контактную информацию, расположенную в конце руководства.

Перед началом работы с электроинструментом необходимо внимательно прочитать все руководство. Это поможет избежать травматизма и повреждения оборудования.

ОБЩАЯ ИНФОРМАЦИЯ

Данный электроинструмент предназначен для выполнения работ по горячей посадке, изгибанию пластиковых труб, оттаиванию промерзших труб, размягчению клея, снятию краски, удалению лакокрасочного покрытия.

1. КОМПЛЕКТАЦИЯ

В комплект поставки входят:

- Технический фен – 1 шт.
- Насадки – 4 шт.
- Шпатель – 1 шт. (для DAF 2200, DAF 2300)
- Кейс – 1 шт. (для DAF 2200, DAF 2300)
- Руководство пользователя – 1 шт.
- Гарантийный талон – 1 шт.

2. ТЕХНИЧЕСКИЕ ХАРАКТЕРИСТИКИ

	DAF 2000	DAF 2200	DAF 2300
Мощность, Вт	2000	2200	2300
Температура, ˚С	350/550	50/50-550/ 50-550	50/70-600/ 70-600
Воздушный поток, л/мин	300/500	350/350/500	300/300/500
Регулировка температуры	—	•	•
ЖК-экран	—	—	•
Регулировка подачи воздуха	•	•	•
Защита от перегрева	•	•	•
Длина провода, м	2	2	2
Подключение к пылесосу	•	•	•
Вес нетто, кг	1	1,71	1,82

3. ОБЩИЙ ВИД И СОСТАВНЫЕ ЧАСТИ ИЗДЕЛИЯ

Для модели DAF 2300

1. Выключатель
1. Сопло
2. Термозащита
3. Отверстия охлаждения двигателя
4. Выключатель с переключением режимов
5. Рукоятка
6. Регулятор температуры (для DAF 2200)
7. LED-дисплей (для DAF 2300)
8. Кнопки регулировки температуры (для DAF 2300)
9. Понижающее сопло
10. Плоское сопло
11. Стеклозащитное сопло
12. Рефлекторное сопло
13. Шпатель (для DAF 2200, DAF 2300)

4. ИНФОРМАЦИЯ ПО БЕЗОПАСНОСТИ

Общие указания по технике безопасности

Внимательно прочтите все указания по технике безопасности. Несоблюдение данных указаний и инструкций по технике безопасности может стать причиной поражения электрическим током, тяжелых травм и пожара. Сохраняйте эти инструкции на протяжении всего срока пользования инструментом. Данные инструкции распространяются на весь электроинструмент **DAEWOO** — как с питанием от сети переменного тока, так и от аккумуляторной батареи.

Безопасность рабочего места

- Содержите рабочее место в чистоте и хорошо освещенным.
- Не работайте с электроинструментом во взрывоопасном помещении, в котором находятся горючие жидкости, воспламеняющиеся газы или пыль. Электроинструменты искрят, что может привести к воспламенению пыли или паров.
- Во время работы с электроинструментом не допускайте близко к Вашему рабочему месту детей и посторонних лиц.
- Не отвлекайтесь: Вы можете потерять контроль над электроинструментом.

Электробезопасность

- Вилка сетевого шнура электроинструмента должна соответствовать сетевой розетке. Ни в коем случае не вносите изменения в конструкцию вилки. Данное требование снижает риск поражения электрическим током.
- Избегайте контакта с заземленными поверхностями, а именно: с трубами, элементами отопления, кухонными плитами и холодильниками. При заземлении через них повышается риск поражения электротоком.
- Защищайте электроинструмент от дождя и сырости. Проникновение воды в устройство повышает риск поражения электричеством.
- Не допускается использовать сетевой шнур не по назначению, например для переноса, подвески электроинструмента или для вытягивания вилки из сетевой розетки. Защищайте шнур от воздействия высоких температур, масла, острых кромок.

Применение электроинструмента и обращение с ним

- Не перегружайте электроинструмент. Чрезмерная нагрузка приводит к уменьшению его срока службы или выходу из строя.
- Не работайте с электроинструментом при неисправном выключателе.

Прибор, который невозможно включить или выключить, опасен и должен быть отремонтирован в авторизованном сервисном центре.

- Если Вы не работаете с электроинструментом, отключите вилку от розетки сети и/или выньте аккумулятор. Эта мера предосторожности предотвращает непреднамеренное включение электроинструмента.
- Храните электроинструмент в не доступном для детей месте. Не разрешайте пользоваться устройством лицам, которые не знакомы с ним или не читали данное руководство по эксплуатации.
- Бережно и тщательно ухаживайте за электроинструментом. Всегда проверяйте его исправность перед началом работы. Поврежденный прибор должен быть отремонтирован в авторизованном сервисном центре.
- Держите электроинструмент и оснастку в чистом и заточенном состоянии. Тогда он реже заклинивается, и с ним легко работать.
- Применяйте электроинструмент, принадлежности, оснастку по назначению и в соответствии с этими инструкциями. Использование электроинструмента для непредусмотренных работ может привести к несчастным случаям и серьезным травмам.
- Поврежденный или спутанный шнур повышает риск поражения электрическим током.
- При работе с электроинструментом под открытым небом применяйте специальные удлинители.
- В случае когда необходимо использование электроинструмента в сыром помещении, подключайте его через УЗО (устройство защитного отключения). Его применение уменьшит риск поражения электрическим током.

Безопасность людей

- Продуманно начинайте работу с электроинструментом, будьте внимательны, следите за тем, что Вы делаете. Не пользуйтесь электроинструментом в усталом состоянии, в состоянии наркотического или алкогольного опьянения или под воздействием лекарств.
- Невнимательность при работе с электроинструментом может привести к серьезным травмам.

Применяйте средства индивидуальной защиты и всегда надевайте защитные очки.

- Использование средств индивидуальной защиты (защитной маски, обуви на нескользящей подошве, защитного шлема или средств защиты органов слуха) в зависимости от вида работы электроинструмента снижает риск получения травм.

- Перед подключением электроинструмента в сеть и/или к аккумулятору убедитесь, что он выключен.
- При транспортировке электроинструмента не держите палец на выключателе.
- Во время работы всегда занимайте устойчивое положение и сохраняйте равновесие.
- Во время работы надевайте подходящую рабочую одежду. Не носите широкую одежду и украшения. Держите волосы, одежду и рукавицы вдали от движущихся частей электроинструмента. Широкая одежда, украшения или длинные волосы могут быть затянуты его вращающимися частями.
- При возможности установки пылеотсасывающих и пылесборных устройств проверяйте их правильное присоединение и использование.

Указания по безопасности при работе с феном

- Рабочее место должно иметь хорошую вентиляцию. Возникающие при работе газы и пары часто являются вредными для здоровья.
- Во время работы проявляйте особую осторожность, так как изделие сильно нагревает воздух, что может привести к пожару и взрыву.
- Особую осторожность соблюдайте при работе вблизи горючих материалов. Поток горячего воздуха и горячее сопло могут воспламенить пыль или газ.
- Запрещается работа в помещениях со взрывоопасной средой.
- Не направляйте поток горячего воздуха продолжительное время на одно и то же место.
- После работы дайте изделию полностью остыть. Горячее сопло может стать причиной пожара.
- Пользуйтесь защитными перчатками и не прикасайтесь к горячему соплу.
- Не направляйте поток горячего воздуха на людей или животных.
- Категорически запрещается использовать изделие в качестве бытового фена (сушка волос), а также работать с ним под дождём или во влажном помещении.
- Если нельзя избежать использования изделия во влажной среде, подключайте его через УЗО (устройство защитного отключения) при утечке тока более 30 мА.
- Запрещается использование сменных насадок, не предусмотренных изготовителем.
- Во время работы следите за чистотой воздухозаборных отверстий изделия.
- Во время работы внимательно следите за положением кабеля питания. Не допускайте его попадания в рабочую зону.
- Внимательно следите за состоянием сменных приспособлений. Никогда не работайте с повреждёнными насадками.
- Запрещается вносить изменения в конструкцию изделия.

5. ЭКСПЛУАТАЦИЯ ИЗДЕЛИЯ

Выбор насадки
Использование насадок упрощает работу и значительно повышает ее качество и скорость. Допускается работа без насадок, за исключением удаления краски/лака с оконных рам. В комплект поставки входят четыре насадки.

ВНИМАНИЕ!

Перед сменой насадок дайте соплу и насадке остыть, выключив изделие. При смене насадок пользуйтесь защитными перчатками.

Подключение к электросети
Перед подключением к электросети необходимо убедиться, что ее напряжение и мощность соответствуют напряжению и мощности изделия. Электросеть должна быть защищена предохранителем или автоматическим выключателем.

Включение/выключение
Для включения устройства переведите выключатель (**4**) в **положение I** для малой мощности, в **положение II** — для большей мощности и более высокой температуры, в **положение III** — для максимальной мощности и температуры.
Для выключения фена переведите выключатель в **положение** (**0**).

Регулировка температуры (для DAF 2200, DAF 2300)
Эти модели снабжены плавной регулировкой температуры. Для выбора нужной температуры используйте регулятор температуры (**6**) (для DAF 2200), кнопки электронной регулировки (**8**) (для DAF 2300).
Температура регулируется с шагом 10˚С нажатием «+» для увеличения и «–» для уменьшения.
При достижении максимальной температуры нагреватель выключится автоматически. Когда его температура опустится ниже заданной, он снова включится.

Для DAF 2200:
Положение I: 350 л/мин, 50 ˚С
постоянная температура
(не регулируется в этом режиме)
Положение II: 350 л/мин, 50-550 ˚С
Положение III: 500 л/мин, 50-550 ˚С

Для DAF 2300:
Положение I: 300 л/мин, 50 ˚С
постоянная температура
(не регулируется в этом режиме)
Положение II: 300 л/мин, 70-600 ˚С
Положение III: 500 л/мин, 70-600 ˚С

Рекомендации по работе с изделием

При работе расстояние между соплом и обрабатываемой поверхностью должно быть не менее 25 мм.

Оптимальную температуру для конкретной работы рекомендуется подбирать практическим путем. Начинайте подбор с низкой температуры.

Удаление краски/лака

Разогрев горячим воздухом краску, ее можно удалить шпателем или скребком. При удалении лака/краски с оконных рам применяйте стеклозащитную насадку.

Изоляция проводов

Термоусадочная трубка надевается на место изоляции и разогревается горячим воздухом. При этом производится усадка трубки по диаметру на 50% и достигается герметизация соединения. Для усадки трубки рекомендуется использовать рефлекторную насадку.

Формование изделий из ПВХ

Потоком горячего воздуха можно размягчить и придать форму плитам, трубам или фасонным заготовкам из синтетических материалов.

Пайка

Перед началом пайки обрабатываемые поверхности следует очистить, после этого разогреть горячим воздухом место пайки и нанести припой. Для пайки применяется флюс, предохраняющий от окисления, или припой в виде прутка, содержащего флюс.

Сварка пластмассовых изделий и заделка швов

Все части, подлежащие сварке, должны быть из одного вида пластмассы. При сварке используйте соответствующий сварочный пруток.

Сварка пластмассовых пленок

Производится путем наложения концов пленки и обработки горячим воздухом. При этом горячий воздух следует подавать под верхнюю пленку с помощью насадки, а затем место соединения прикатать валиком. Кроме того, можно производить ремонт полотнищ палатки из ПВХ. Для этого следует наложить концы и с помощью насадки сварить внахлестку.

Оттаивание замерзшего водопровода

Перед нагреванием необходимо быть твердо уверенным, что это водопровод, а не газопровод. При нагреве газопровод может взорваться. Для этого вида работ рекомендуется использовать рефлекторную насадку. Прогревайте замерзшие места от края к середине. Нагревайте пластмассовые трубы и соединения между трубами особенно осторожно, чтобы предотвратить их повреждение.

6. ХРАНЕНИЕ И ОБСЛУЖИВАНИЕ

Для обеспечения качественной и безопасной работы следует постоянно содержать электроинструмент и вентиляционные прорези в чистоте.
Регулярно производите чистку электроинструмента с помощью мягкой сухой ткани. Не используйте для чистки горючие жидкости.
Электроинструмент DAEWOO проходит обязательную сертификацию в соответствии с Техническим регламентом о безопасности машин и оборудования.
Использование, обслуживание и хранение электроинструмента **DAEWOO** должны осуществляться точно, как описано в этой инструкции по эксплуатации.

7. ГАРАНТИЙНОЕ ОБСЛУЖИВАНИЕ

Устройства **DAEWOO** проходят обязательную сертификацию в соответствии с Техническим регламентом о безопасности машин и оборудования. Использование, техобслуживание и хранение устройства **DAEWOO** должны осуществляться точно, как описано в этой инструкции по эксплуатации.

Срок службы изделия составляет 5 лет.
По истечении этого срока, производитель не несёт ответственность за безопасную работу изделия, а также за причинение ущерба здоровью или имуществу.

Гарантийный срок ремонта: 1 год основной гарантии + 2 года дополнительной гарантии, предоставляемой при соблюдении условий регистрации и своевременном прохождении технического обслуживания. Полные условия дополнительной гарантии описаны в Гарантийном талоне.
Производитель не несет ответственность за все повреждения и ущерб, вызванные несоблюдением указаний по технике безопасности и техническому обслуживанию. Это, в первую очередь, распространяется на:

- использование изделия не по назначению;
- использование не допущенных производителем смазочных материалов, бензина и моторного масла;
- технические изменения изделия;
- косвенные убытки в результате последующего использования изделия с неисправными деталями.

Все работы, приведенные в разделе «Техническое обслуживание», должны производиться регулярно. Если пользователь не может выполнять эти работы по техобслуживанию сам, то следует обратиться в авторизованный сервисный центр для оформления заказа на выполнение требуемых работ. Список адресов Вы сможете найти на нашем официальном интернет-сайте:

www.daewoo-power.com.ua

8. УТИЛИЗАЦИЯ УСТРОЙСТВА

- Устройство, инструкцию по эксплуатации и все комплектующие детали следует хранить на протяжении всего срока эксплуатации. Должен быть обеспечен свободный доступ ко всем деталям и необходимой информации для всех пользователей устройства.
- Данное устройство и комплектующие узлы изготовлены из безопасных для окружающей среды и здоровья человека материалов и веществ.
- Тем не менее, для предотвращения негативного воздействия на окружающую среду, по окончании использования устройства либо по истечении срока его службы или его непригодности к дальнейшей эксплуатации устройство подлежит сдаче в приемные пункты по переработке металлолома и пластмасс.
- Утилизация устройства и комплектующих узлов заключается в его полной разборке и последующей сортировке по видам материалов и веществ, для последующей переплавки или использования для вторичной переработки.
- По истечению срока службы, устройство должно быть утилизировано в соответствии с нормами, правилами и способами, действующими в месте утилизации бытовых приборов.
- Утилизация устройства должна быть произведена без нанесения экологического ущерба окружающей среде.
- Технические жидкости (топливо, масло) необходимо утилизировать отдельно, в соответствии с нормами утилизации отработанных нефтепродуктов, действующими в месте утилизации.

ДЛЯ ЗАМЕТОК

DAEWOO
POWER PRODUCTS

WWW.DAEWOO-POWER.COM.UA

Manufactured under license of Daewoo International Corporation, Korea

Вер. 1

ОФИЦИАЛЬНЫЙ ДИЛЕР В УКРАИНЕ:
storgom.ua

ГРАФИК РАБОТЫ:
Пн. – Пт.: с 8:30 по 18:30
Сб.: с 09:00 по 16:00
Вс.: с 10:00 по 16:00

КОНТАКТЫ:
+38 (044) 360-46-77
+38 (066) 77-395-77
+38 (097) 77-236-77
+38 (093) 360-46-77

Детальное описание товара:
https://storgom.ua/product/stroitelnyi-fen-daewoo-daf-22-0.html
Другие товары: https://storgom.ua/termofeny.html