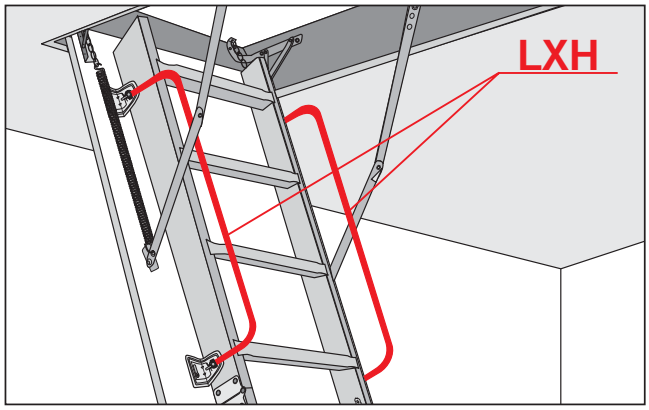

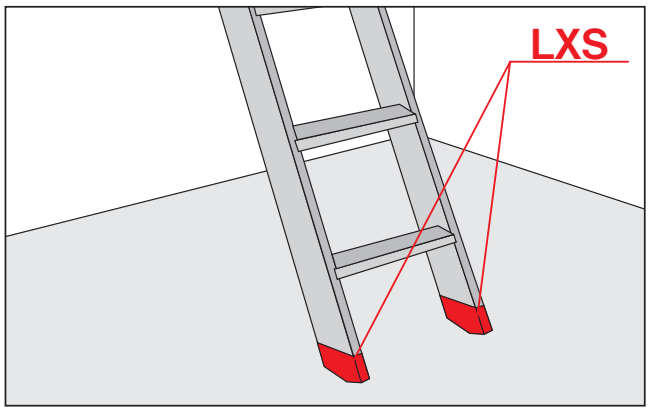

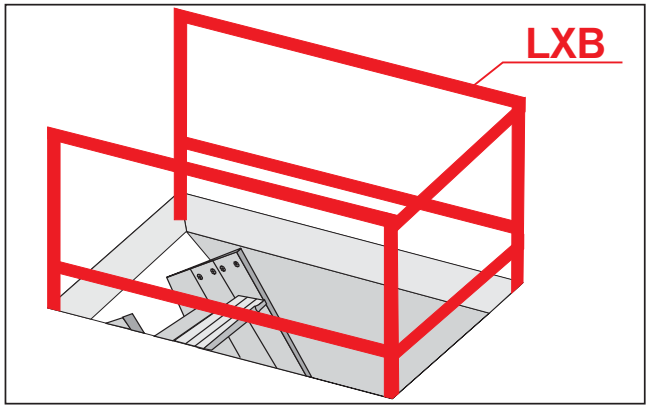

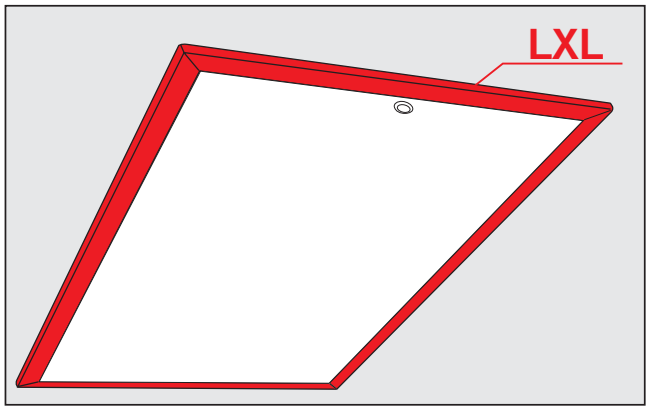

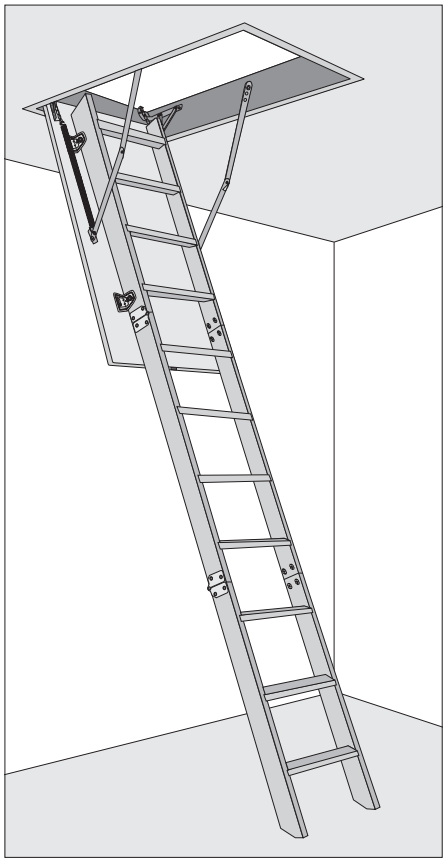

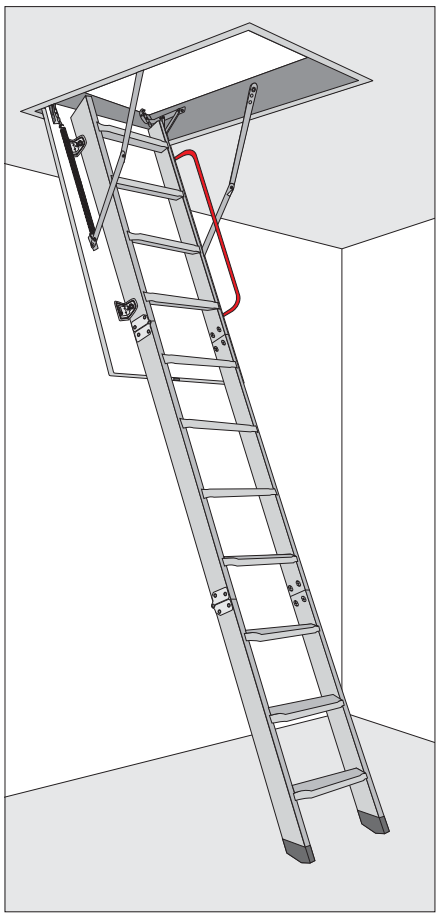

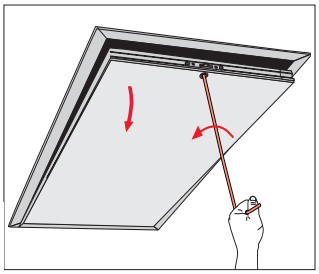

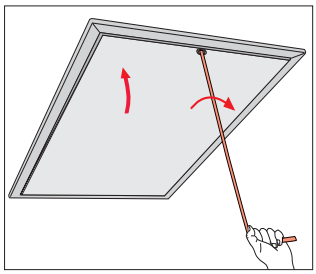

NC99A

IMSS-Uniwe./3segm/WL/09.06.2005/K

Producent:
FAKRO PP Sp. z o.o.
ul. Węgierska 144a, 33-300 Nowy Sącz

Produkt: schody składane strychowe
- Aprobata Techniczna AT-06-0506/2002
- Krajowa deklaracja zgodności nr 21/0506/04 z 29.09.2004 r.

LWK, LTK

1

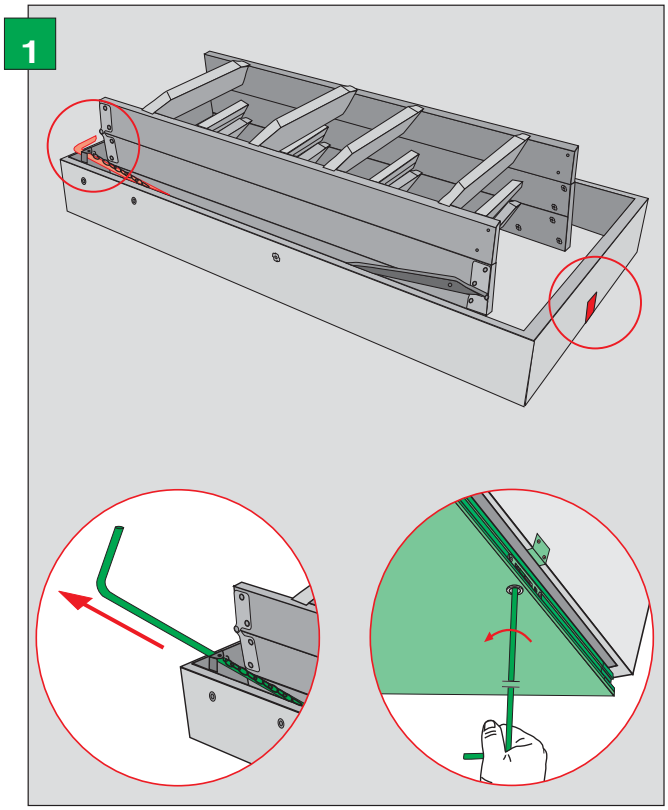

2

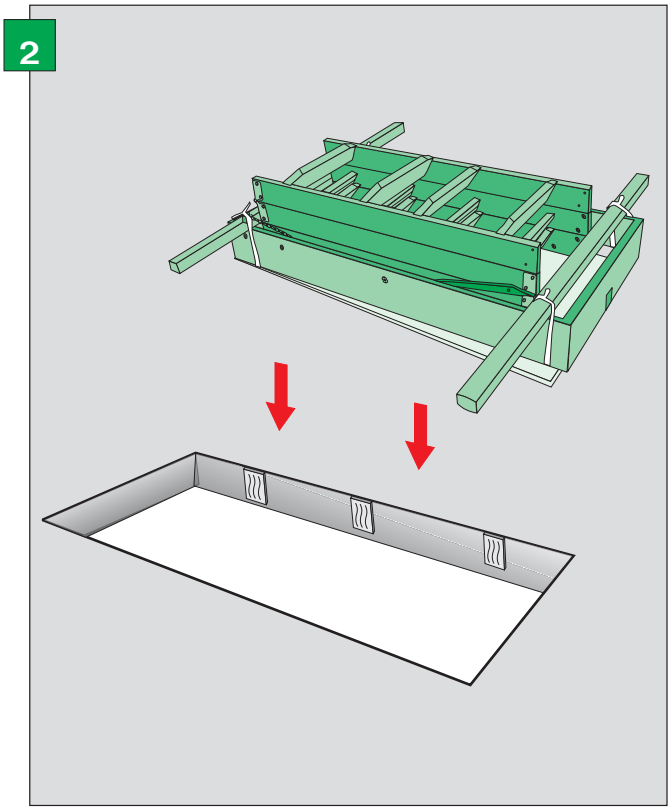

9

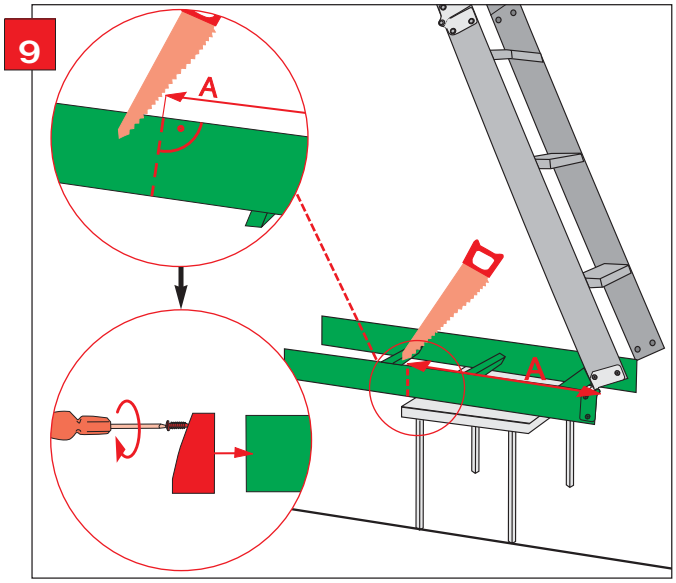

10

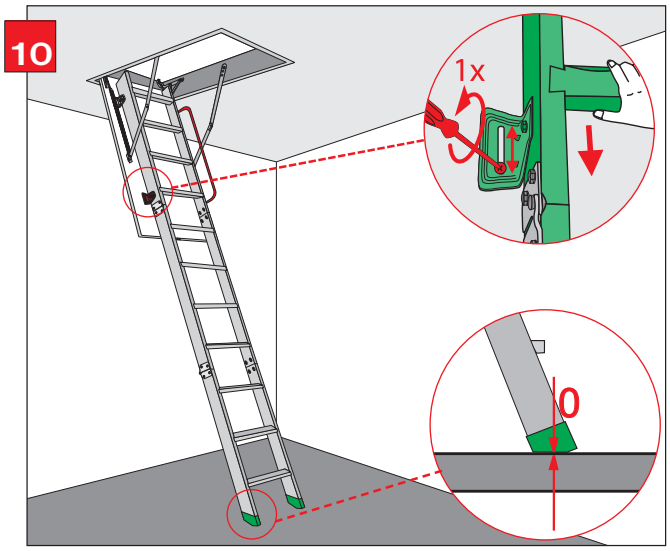

11

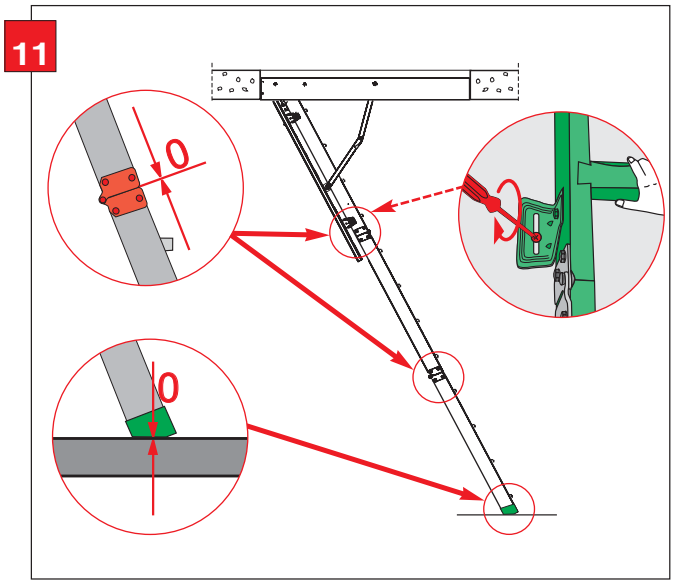

LWS

9

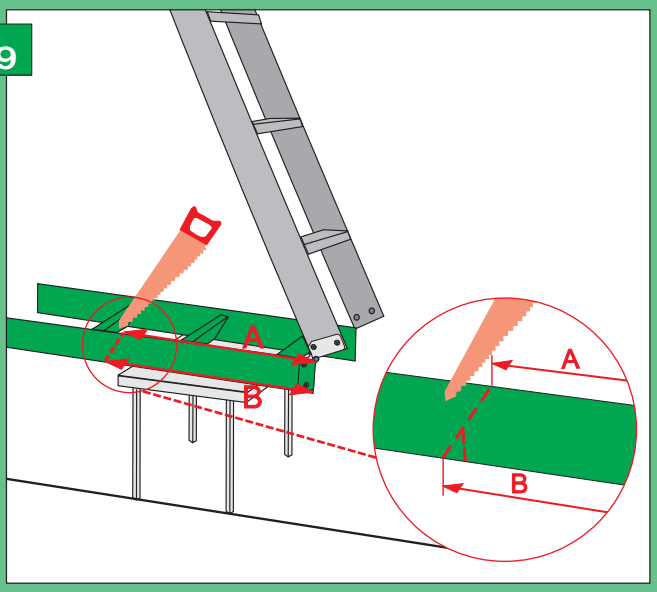

10

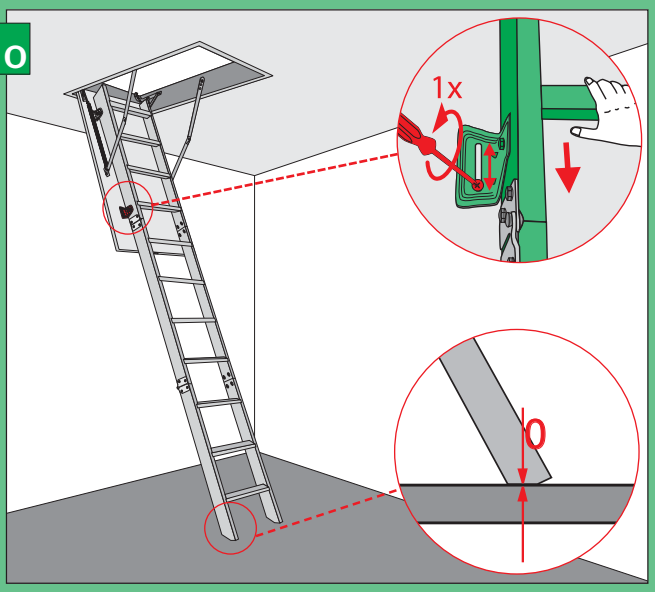

11

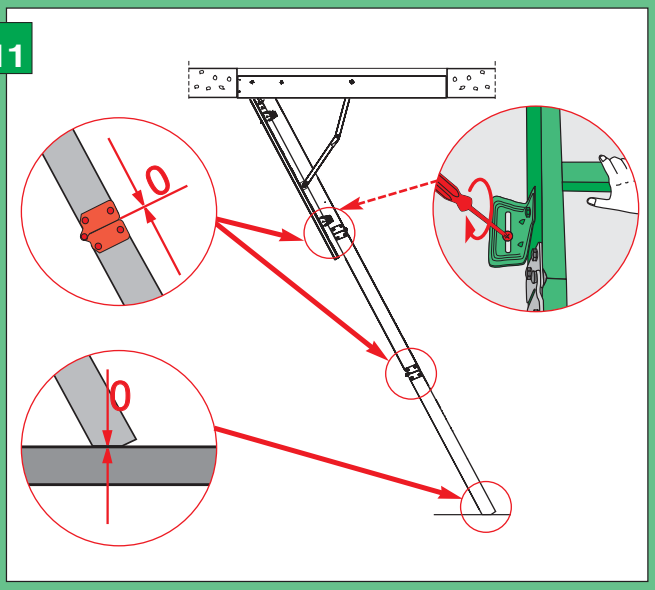

3

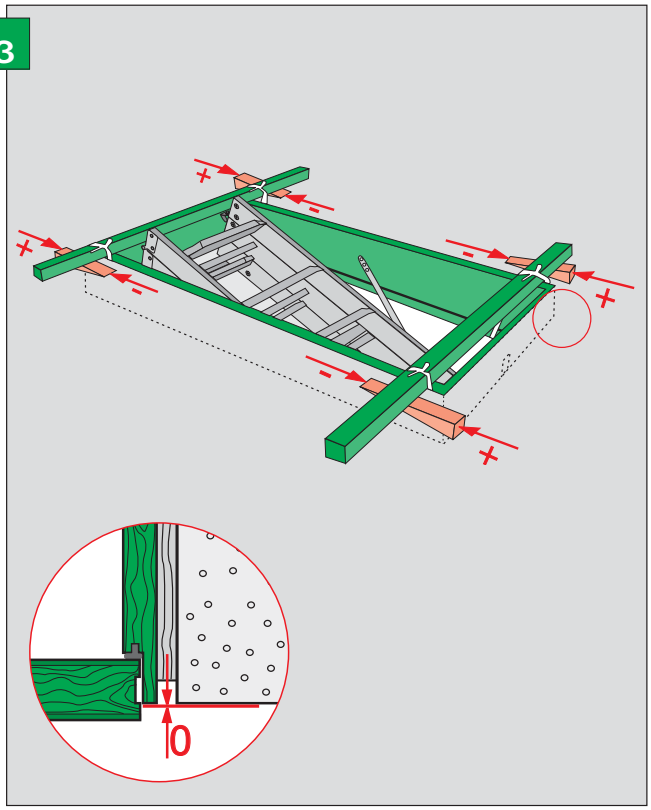

4

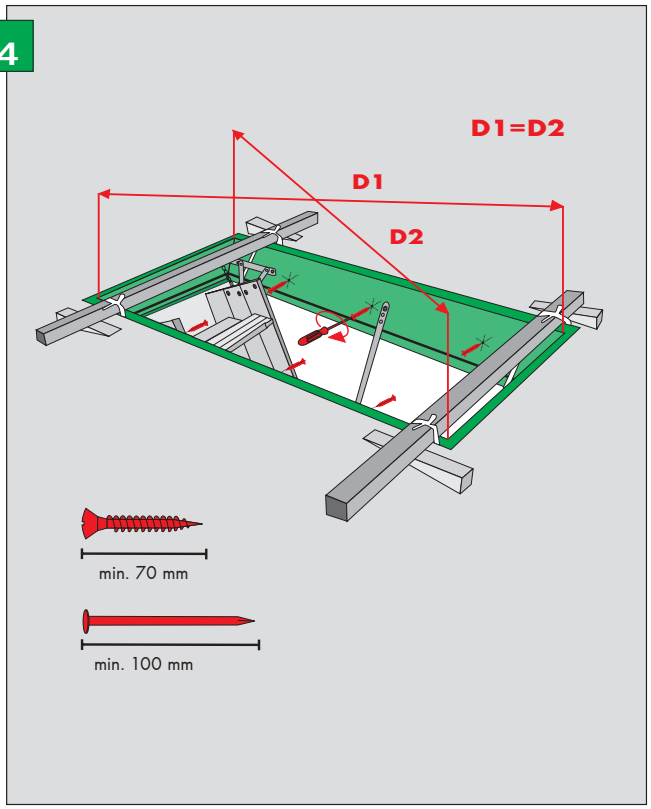

5

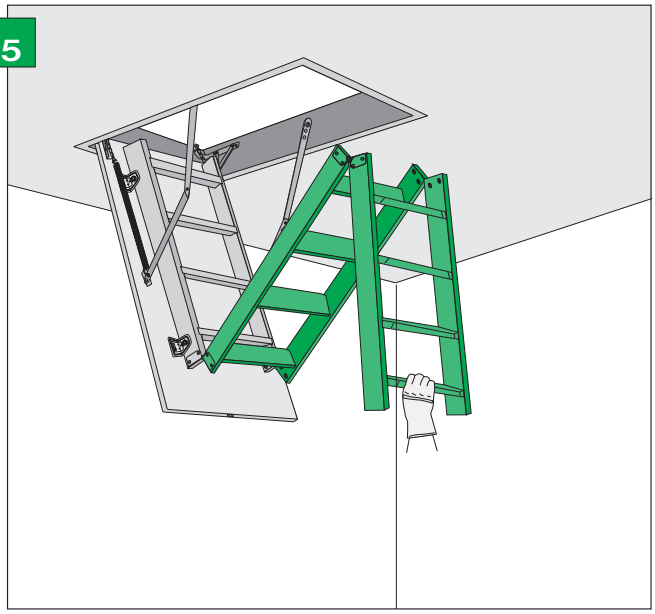

6

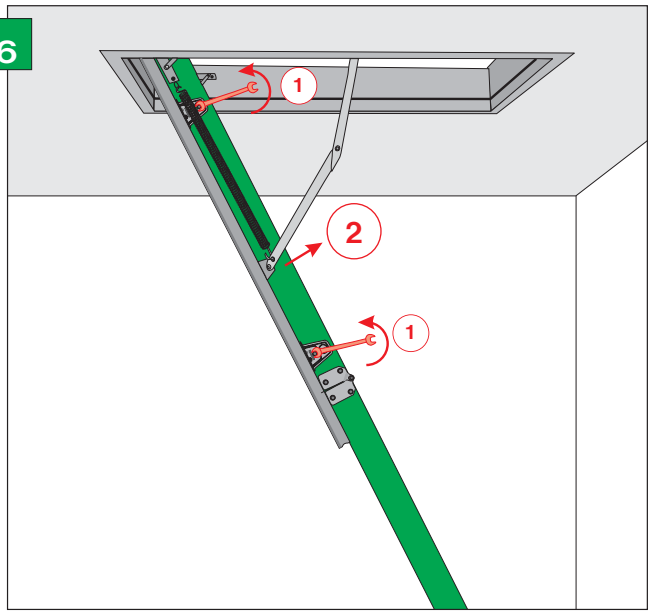

7

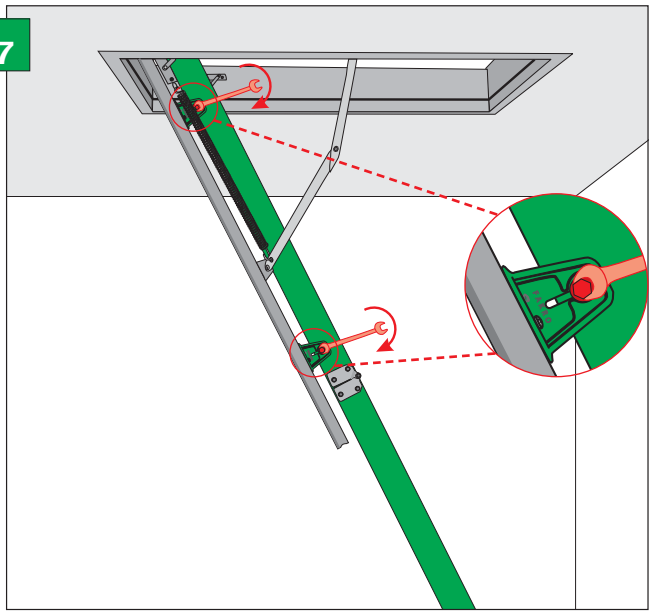

8

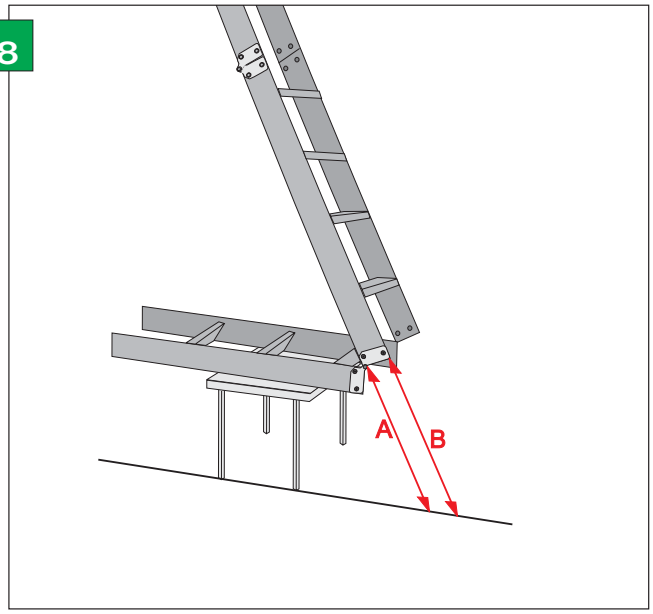

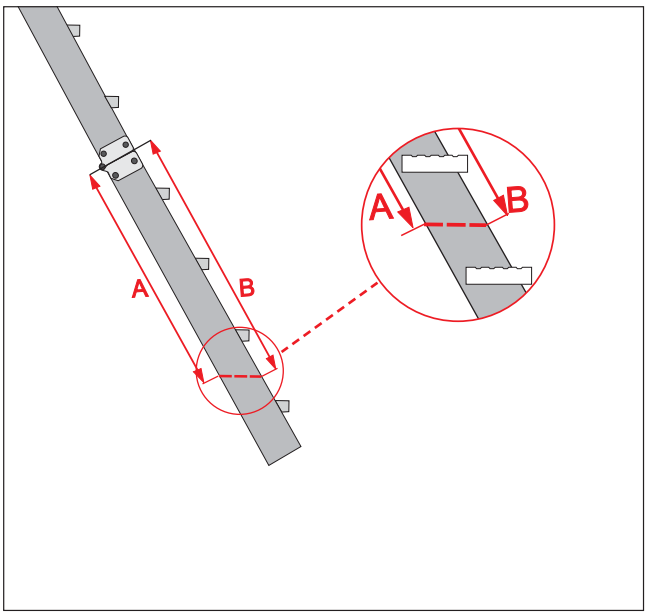

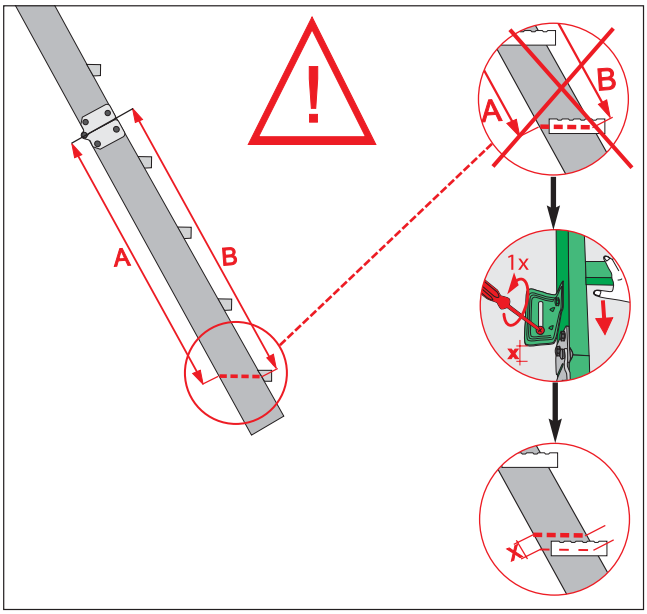

ОФИЦИАЛЬНЫЙ ДИЛЕР В УКРАИНЕ:
storgom.ua

ГРАФИК РАБОТЫ:
Пн. – Пт.: с 8:30 по 18:30
Сб.: с 09:00 по 16:00
Вс.: с 10:00 по 16:00

КОНТАКТЫ:
+38 (044) 360-46-77
+38 (066) 77-395-77
+38 (097) 77-236-77
+38 (093) 360-46-77

Детальное описание товара:
https://storgom.ua/product/dereviannaia-cherdachnaia-lestnitsa-fakro-lws-60x94.html
Другие товары: https://storgom.ua/cherdachnye-lestnitsy.html