PK

Вихревые электронасосы

ЭКСПЛУАТАЦИОННЫЕ ХАРАКТЕРИСТИКИ

- Подача до **90 л/мин** (5,4 м^3/ч)
- Напор до **100 м**

ГРАНИЦЫ ПРИМЕНЕНИЯ

- Манометрическая высота всасывания до **8 м**
- Температура жидкости от **-10 °C** до **+60 °C**
- Температура окружающей среды до **+40 °C**
- Максимальное давление в корпусе насоса:
  – **6,5 бар** в PK 60-65-70-80
  – **10 бар** в PK 90-100-200-300
- Непрерывный режим работы **S1**

ИСПОЛНЕНИЕ И НОРМЫ БЕЗОПАСНОСТИ

EN 60335-1
IEC 60335-1
CEI 61-150

EN 60034-1
IEC 60034-1
CEI 2-3

СЕРТИФИКАТЫ

АИ30

ПРОМТЕСТ - 168

ОБЛАСТЬ ПРИМЕНЕНИЯ И УСТАНОВКА

Насосы данной серии предназначены для перекачки чистой воды без абразивних частиц и химически неагрессивных жидкостей.
Компактные размеры, надежность и простота эксплуатации позволяют успешно применять эти насосы в бытовом водоснабжении, а именно: для подачи воды в составе автоматических водоподъемных станций, для полива, а так же забора воды из емкостей.
Установка оборудования должна производиться в помещениях или местах, защищенных от атмосферного воздействия и влаги.

ПАТЕНТЫ - МАРКИ - МОДЕЛИ

- Крышка двигателя: патент № IT1243605 (предотвращает заклинивание рабочего колеса после длительного простоя)
- PKm 60® зарегистрированная марка
- Зарегистрированная итальянская модель № 72753

ИСПОЛНЕНИЕ ПО ЗАКАЗУ

- Специальное механическое уплотнение
- Другое напряжение питания или частота 60 Гц
- Степень защиты: IP55

ГАРАНТИЯ

1 год в соответствии с общими условиями продажи

ТЕХНИЧЕСКИЕ ХАРАКТЕРИСТИКИ

50 Гц n= 2900 об/мин HS= 0 м

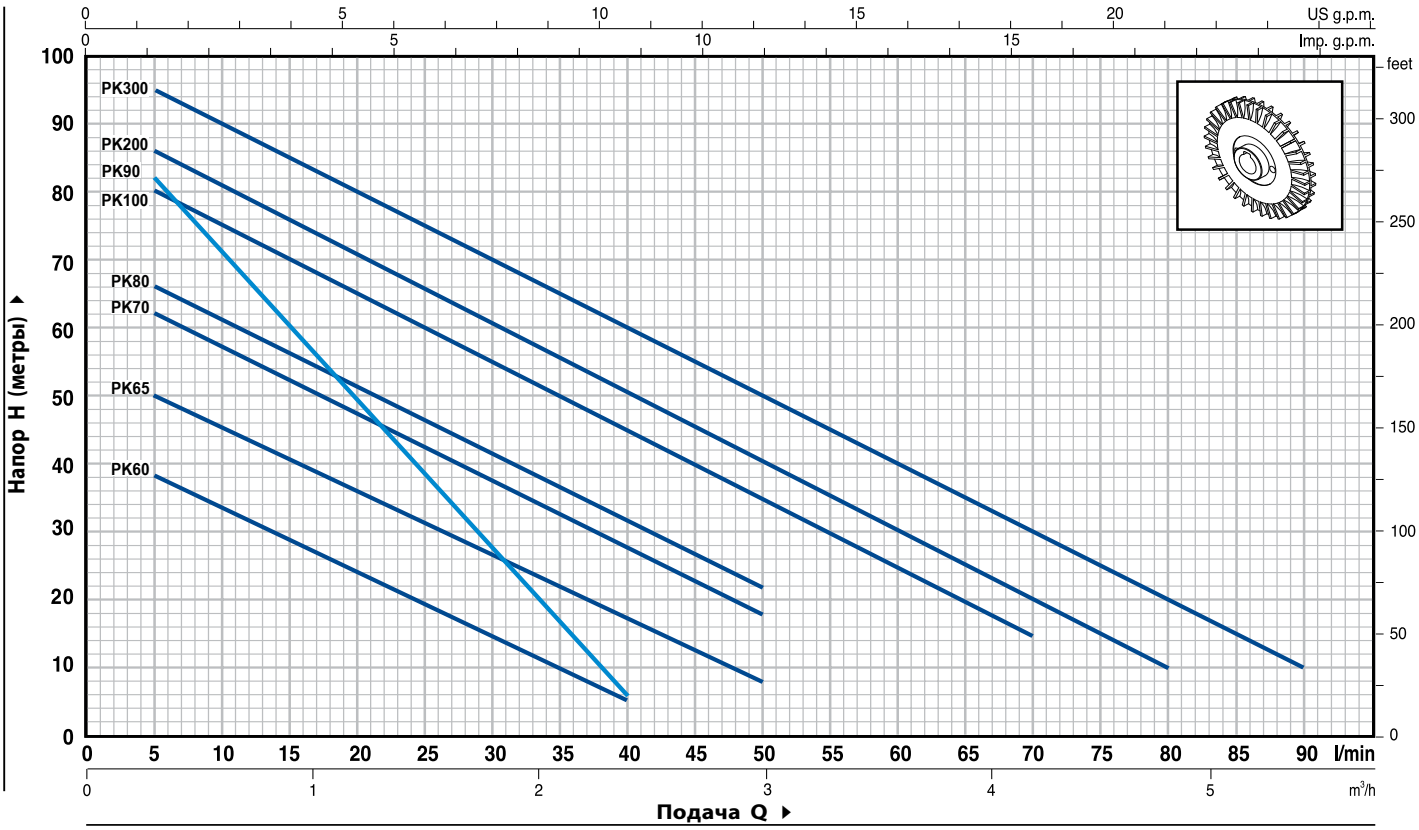

ТИП		МОЩНОСТЬ		Q м³/ч	0	0,3	0,6	0,9	1,2	1,5	1,8	2,1	2,4	3,0	3,6	4,2	4,8	5,4
Однофазный	Трехфазный	кВт	л.с.	л/мин	**0**	**5**	**10**	**15**	**20**	**25**	**30**	**35**	**40**	**50**	**60**	**70**	**80**	**90**
PKm 60®	**PK 60®**	0,37	0,50	H метры	40	38	33,5	29	24	19,5	15	10	5					
PKm 65	**PK 65**	0,50	0,70		55	50	45,5	40,5	36	31	27	22	17	8				
PKm 70	**PK 70**	0,60	0,85		65	62	57	52	47	42	37	32	27	18				
PKm 80	**PK 80**	0,75	1		70	66	61	56	51	46	41	36,5	31	22				
PKm 90	**PK 90**	0,75	1		90	82	71	60	49	38	27	17	5					
PKm 100	**PK 100**	1,1	1,5		85	80	75	70	65	60	55	50	45	35	25	15		
PKm 200	**PK 200**	1,5	2		90	86	81	76	71	65,5	60	55	50	40	30	20	10	
–	**PK 300**	2,2	3		100	95	90	85	80	75	70	65	60	50	40	30	20	10

Q = Подача **H** = Общий манометрический напор **HS** = Высота всасывания

Допуск характеристик в соответствии с EN ISO 9906 Прил. A.

РАЗМЕРЫ И ВЕС

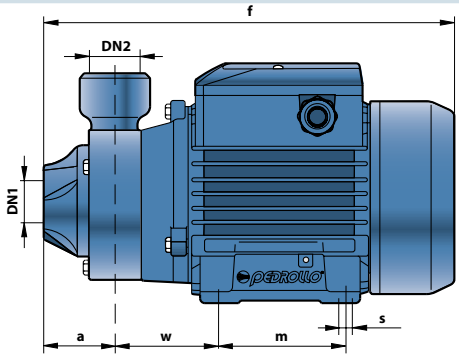

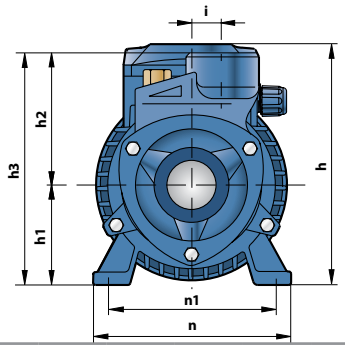

ТИП		ПАТРУБКИ		РАЗМЕРЫ мм												кг	
Однофазный	Трехфазный	DN1	DN2	a	f	h	h1	h2	h3	i	m	n	n1	w	s	1~	3~
PKm 60®	PK 60®	1″	1″	42	245	152	63	75	138	20	80	120	100	55	7	**5,3**	**5,3**
PKm 65	PK 65							80	143							**6,9**	**6,4**
PKm 70	PK 70			55	285	180	71	85	156		90	140	112	62		**10,1**	**9,0**
PKm 80	PK 80															**10,1**	**9,0**
PKm 90	PK 90	¾″	¾″	58	282			95	166							**10,2**	**9,2**
PKm 100	PK 100	1″	1″	55	350	212	80	94	174		100	164	125	85	9	**14,4**	**12,4**
PKm 200	PK 200															**15,5**	**13,4**
–	PK 300															**–**	**15,6**

PKS

Насосы самовсасывающие вихревые

ЭКСПЛУАТАЦИОННЫЕ ХАРАКТЕРИСТИКИ

- Подача до **50 л/мин** (3 м^3/ч)
- Напор до **70 м**

ГРАНИЦЫ ПРИМЕНЕНИЯ

- Манометрическая высота всасывания до **9 м** (HS)
- Температура жидкости от **-10 °C** до **+60 °C**
- Температура окружающей среды до **+40 °C**
- Максимальное давление в корпусе насоса **6,5 бар**
- Непрерывный режим работы **S1**

ИСПОЛНЕНИЕ И НОРМЫ БЕЗОПАСНОСТИ

EN 60335-1
IEC 60335-1
CEI 61-150

EN 60034-1
IEC 60034-1
CEI 2-3

СЕРТИФИКАТЫ

АИЗО

ПРОМТЕСТ - 168

ОБЛАСТЬ ПРИМЕНЕНИЯ И УСТАНОВКА

Насосы данной серии предназначены для перекачки чистой воды без абразивних частиц, а так же жидкостей, химически неагрессивных по отношению к материалам насоса.
Компактные размеры, надежность и простота эксплуатации позволяют успешно применять эти насосы в бытовом водоснабжении, а именно: для подачи воды в составе автоматических водоподъемных станций, для полива, а так же забора воды из емкостей. Благодаря конструкции со встроенным клапаном насосы PKS могут перекачивать жидкость с небольшим содержанием воздуха.
Установка оборудования должна производиться в помещениях или местах, защищенных от атмосферного воздействия и влаги.

ПАТЕНТЫ - МАРКИ - МОДЕЛИ

- Крышка двигателя: патент № IT1243605
- Зарегистрированная итальянская модель № 72753

ИСПОЛНЕНИЕ ПО ЗАКАЗУ

- Специальное механическое уплотнение
- Другое напряжение питания или частота 60 Гц
- Степень защиты: IP55
- Вариант исполнения BETTY с пластиковыми штуцерами под шланг **Ø 20 мм**, кабелем электропитания длиной **1,5 м** с вилкой Schuko и ручкой для переноса

ГАРАНТИЯ

1 год в соответствии с общими условиями продажи

ТЕХНИЧЕСКИЕ ХАРАКТЕРИСТИКИ

50 Гц n= 2900 об/мин HS= 0 м

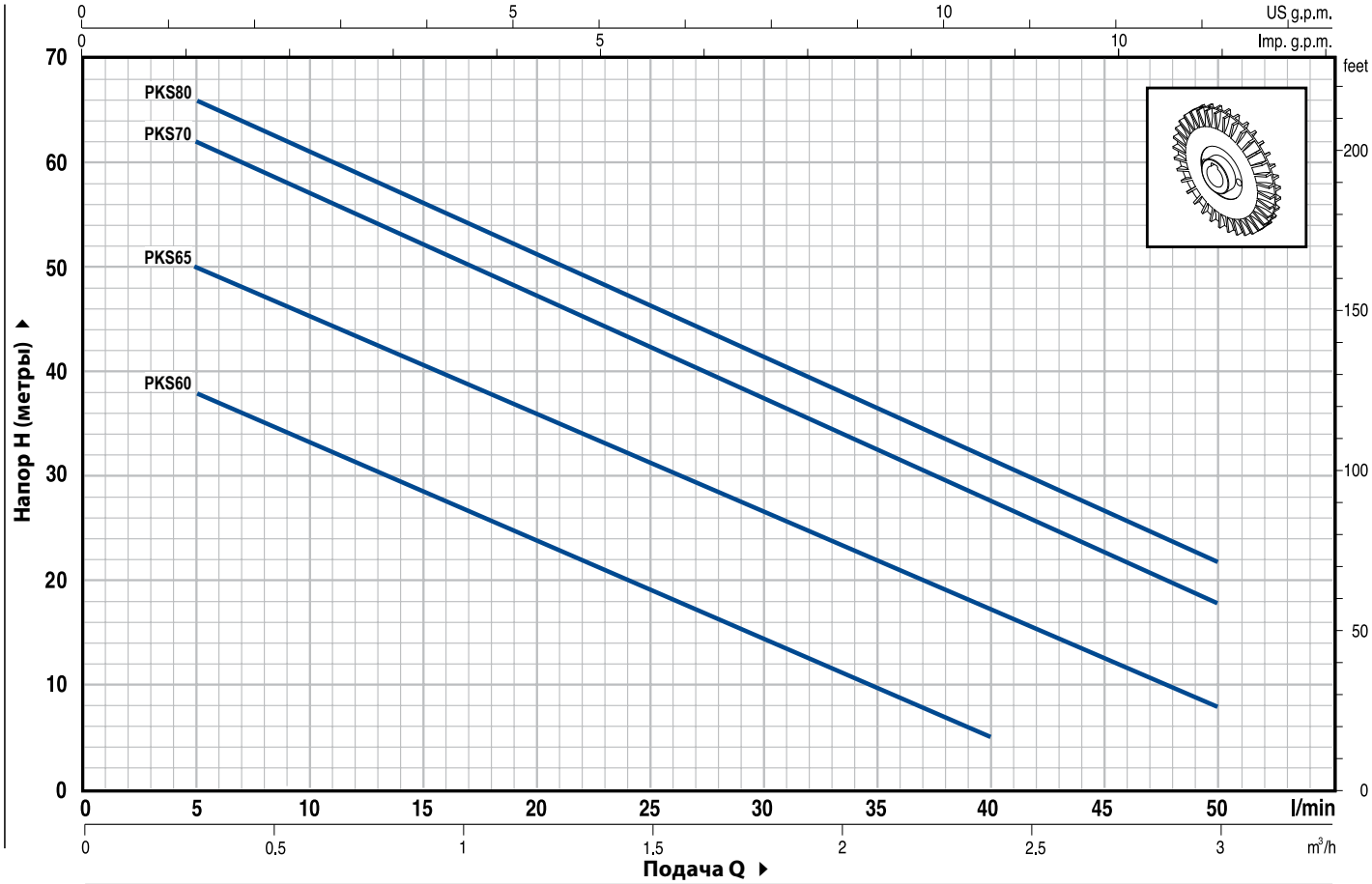

ТИП		МОЩНОСТЬ		Q м³/ч	0	0,3	0,6	0,9	1,2	1,5	1,8	2,1	2,4	2,7	3,0
Однофазный	Трехфазный	кВт	л.с.	л/мин	**0**	**5**	**10**	**15**	**20**	**25**	**30**	**35**	**40**	**45**	**50**
* **PKSm 60**	**PKS 60**	0,37	0,50	H метры	40	38	33,5	29	24	19,5	15	10	5		
* **PKSm 65**	**PKS 65**	0,50	0,70		55	50	45,5	40,5	36	31	27	22	17	12,5	8
PKSm 70	**PKS 70**	0,60	0,85		65	62	57	52	47	42	37	32	27	22	18
PKSm 80	**PKS 80**	0,75	1		70	66	61	56	51	46	41	36,5	31	27	22

Q = Подача **H** = Общий манометрический напор **HS** = Высота всасывания

Допуск характеристик в соответствии с EN ISO 9906 Прил. A.

РАЗМЕРЫ И ВЕС

* Вариант исполнения BETTY 60-65

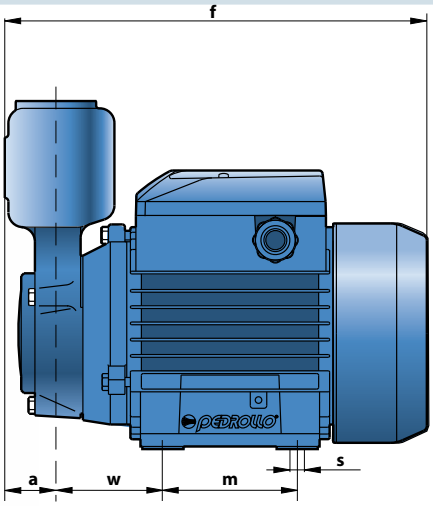

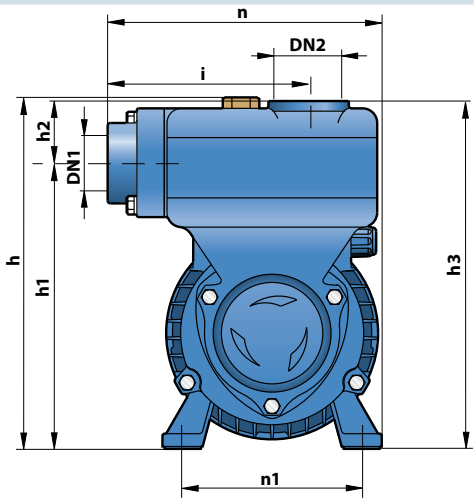

ТИП		ПАТРУБКИ		РАЗМЕРЫ мм												кг	
Однофазный	Трехфазный	DN1	DN2	a	f	h	h1	h2	h3	i	m	n	n1	w	s	1~	3~
PKSm 60	PKS 60	1″	1″	29	230	192	156	34	190	110	80	150	100	55	7	**6,0**	**6,0**
PKSm 65	PKS 65															**7,5**	**7,0**
PKSm 70	PKS 70				260	200	164		198		90	160	112	62		**10,6**	**9,7**
PKSm 80	PKS 80															**10,6**	**9,7**

PQ

Вихревые электронасосы

ЭКСПЛУАТАЦИОННЫЕ ХАРАКТЕРИСТИКИ

- Подача до **90 л/мин** (5,4 м^3/ч)
- Напор до **100 м**

ГРАНИЦЫ ПРИМЕНЕНИЯ

- Манометрическая высота всасывания до **8 м**
- Температура жидкости от **-10 °C** до **+90 °C**
- Температура окружающей среды от **-10 °C** до **+40 °C**
- Максимальное давление в корпусе насоса:
  – **6 бар** в PQ 60-65
  – **10 бар** в PQ 70-80-81-90-100-200-300
- Непрерывный режим работы **S1**

ИСПОЛНЕНИЕ И НОРМЫ БЕЗОПАСНОСТИ

EN 60034-1
IEC 60034-1
CEI 2-3

СЕРТИФИКАТЫ

АИЗО

ПРОМТЕСТ - 168

ОБЛАСТЬ ПРИМЕНЕНИЯ И УСТАНОВКА

Насосы данной серии предназначены для перекачки чистой воды без абразивных частиц и химически неагрессивных жидкостей.
Благодаря своей надежности, простоте в эксплуатации и экономичности, эти насосы нашли применение, прежде всего в быту, в частности, для подачи воды совместно с системами поддержания давления, а также для полива.
Установка насоса должна производиться в закрытых помещениях или же в местах, защищенных от атмосферного воздействия и влаги.

ПАТЕНТЫ - МАРКИ - МОДЕЛИ

- Крышка двигателя: патент № IT1243605
- Зарегистрированная итальянская модель № 72753

ИСПОЛНЕНИЕ ПО ЗАКАЗУ

- Специальное механическое уплотнение
- Вал насоса из нержавеющей стали EN 10088-3 - 1,4401 (AISI 316)
- Другое напряжение питания или частота 60 Гц
- Степень защиты: IP55

ГАРАНТИЯ

1 год в соответствии с общими условиями продажи

ТЕХНИЧЕСКИЕ ХАРАКТЕРИСТИКИ

50 Гц n= 2900 об/мин HS= 0 м

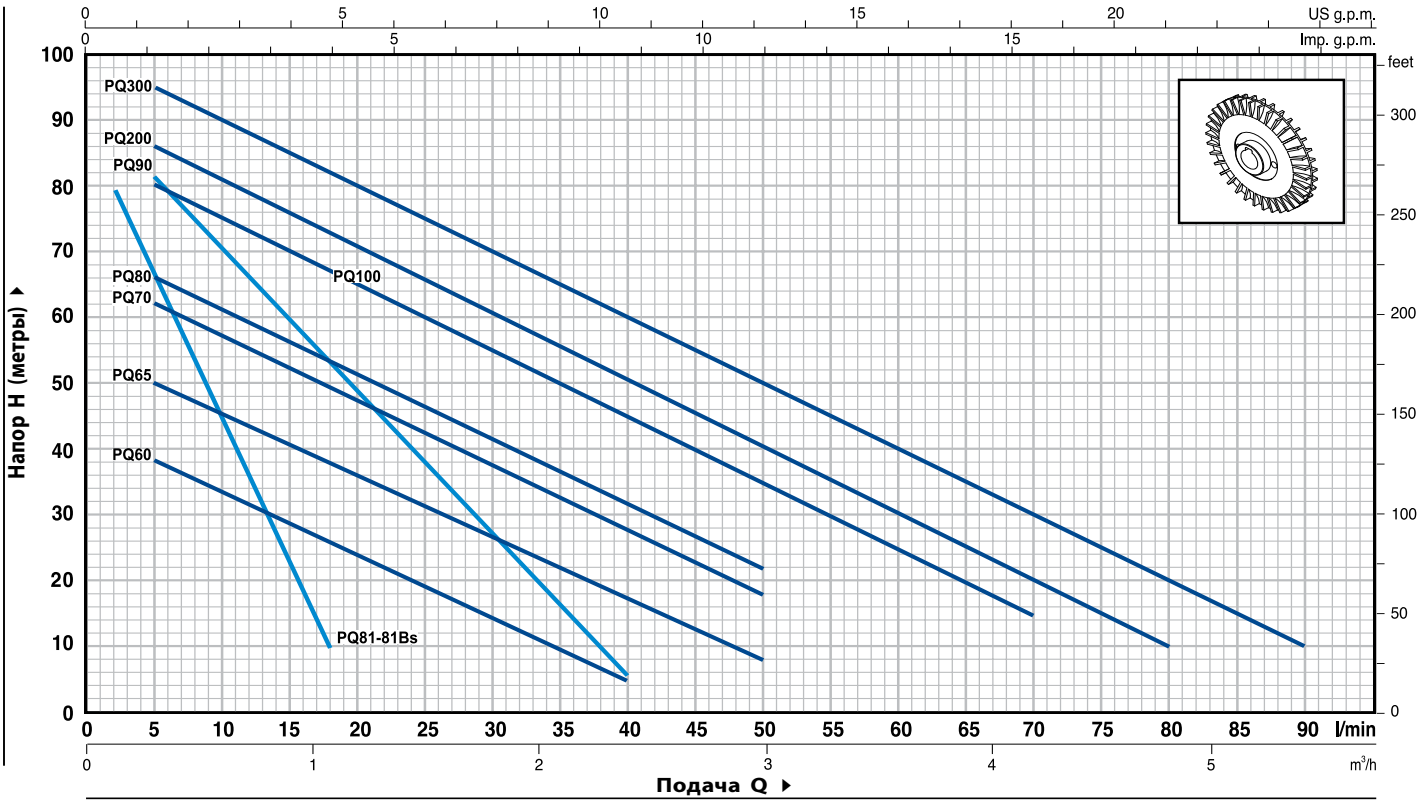

ТИП Однофазный	ТИП Трехфазный	МОЩНОСТЬ кВт	МОЩНОСТЬ л.с.	Q м³/ч	0	0,3	0,6	0,9	1,2	1,5	1,8	2,1	2,4	3,0	3,6	4,2	4,8	5,4
				Q л/мин	**0**	**5**	**10**	**15**	**20**	**25**	**30**	**35**	**40**	**50**	**60**	**70**	**80**	**90**
PQm 60	**PQ 60**	0,37	0,50	H метры	40	38	33,5	29	24	19,5	15	10	5					
PQm 65	**PQ 65**	0,50	0,70		55	50	45,5	40,5	36	31	27	22	17	8				
PQm 70	**PQ 70**	0,60	0,85		65	62	57	52	47	42	37	32	27	18				
PQm 80	**PQ 80**	0,75	1		70	66	61	56	51	46	41	36,5	31	22				
PQm 90	**PQ 90**	0,75	1		90	82	71	60	49	38	27	17	5					
PQm 100	**PQ 100**	1,1	1,5		85	80	75	70	65	60	55	50	45	35	25	15		
PQm 200	**PQ 200**	1,5	2		90	86	81	76	71	65,5	60	55	50	40	30	20	10	
–	**PQ 300**	2,2	3		100	95	90	85	80	75	70	65	60	50	40	30	20	10

ТИП Однофазный	ТИП Трехфазный	МОЩНОСТЬ кВт	МОЩНОСТЬ л.с.	Q м³/ч	0	0,12	0,24	0,36	0,48	0,60	0,72	0,84	0,96	1,08
				Q л/мин	**0**	**2**	**4**	**6**	**8**	**10**	**12**	**14**	**16**	**18**
PQm 81	**PQ 81**	0,50	0,70	H метры	90	80	71	63	54	45	37	28	19	10
PQm 81-Bs	**PQ 81-Bs**	0,50	0,70		90	80	71	63	54	45	37	28	19	10

➠ ***PQ 81 Bs= корпус насоса из латуни***

Q = Подача **H** = Общий манометрический напор **HS** = Высота всасывания

Допуск характеристик в соответствии с EN ISO 9906 Прил. A.

РАЗМЕРЫ И ВЕС

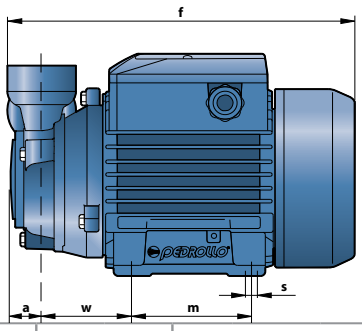

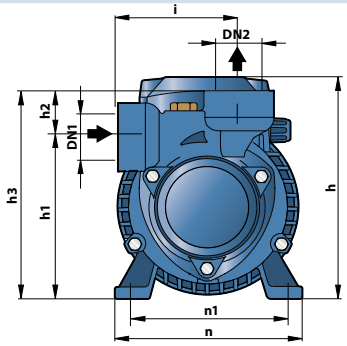

ТИП Однофазный	ТИП Трехфазный	ПАТРУБКИ DN1	ПАТРУБКИ DN2	a	f	h	h1	h2	h3	i	m	n	n1	w	s	кг 1~	кг 3~
				РАЗМЕРЫ мм													
PQm 60	PQ 60	1″	1″	22	225	152	108	30	138	78	80	120	100	55	7	**5,1**	**5,1**
PQm 65	PQ 65						113		143					57		**6,6**	**6,1**
PQm 70	PQ 70				255	180	121		151	83	90	138	112	62		**9,7**	**9,0**
PQm 80	PQ 80															**9,7**	**9,0**
PQm 81	PQ 81	½″	½″	18	220	152	119	23	141	71	80	120	100	58		**6,6**	**6,2**
PQm 81-Bs	PQ 81-Bs															**6,5**	**6,1**
PQm 90	PQ 90	¾″	¾″	22	255	180	126	27	153	84	90	138	112	62		**9,9**	**8,8**
PQm 100	PQ 100	1″	1″	25	318	212	140	30	170	89	100	164	125	85	9	**14,1**	**12,2**
PQm 200	PQ 200															**15,2**	**14,1**
–	PQ 300															**–**	**15,2**

PQ 3000

Вихревой электронасос

ЭКСПЛУАТАЦИОННЫЕ ХАРАКТЕРИСТИКИ

- Подача до **50 л/мин** (3 м^3/ч)
- Напор до **180 м**

ГРАНИЦЫ ПРИМЕНЕНИЯ

- Манометрическая высота всасывания до **8 м**
- Температура жидкости от **-10 °C** до **+90 °C**
- Температура окружающей среды от **-10 °C** до +**40 °C**
- Максимальное давление в корпусе насоса **18 бар**
- Непрерывный режим работы **S1**

ИСПОЛНЕНИЕ И НОРМЫ БЕЗОПАСНОСТИ

EN 60034-1
IEC 60034-1
CEI 2-3

СЕРТИФИКАТЫ

АИЗО

ПРОМТЕСТ - 168

ОБЛАСТЬ ПРИМЕНЕНИЯ И УСТАНОВКА

Насосы данной серии предназначены для перекачки чистой воды без наличия абразивных частиц и химически неагрессивных жидкостей.
Применение этих насосов в промышленном секторе обусловлено их гидравлическими характеристиками и компактностью.
Установка насоса должна производиться в закрытых помещениях или же в местах, защищенных от атмосферного воздействия и влаги.

ПАТЕНТЫ - МАРКИ - МОДЕЛИ

- Крышка двигателя: патент № IT1243605

ИСПОЛНЕНИЕ ПО ЗАКАЗУ

- Специальное механическое уплотнение
- Вал насоса из нержавеющей стали EN 10088-3 - 1,4401 (AISI 316)
- Другое напряжение питания или частота 60 Гц

ГАРАНТИЯ

1 год в соответствии с общими условиями продажи

ТЕХНИЧЕСКИЕ ХАРАКТЕРИСТИКИ

50 Гц n= 2900 об/мин HS= 0 м

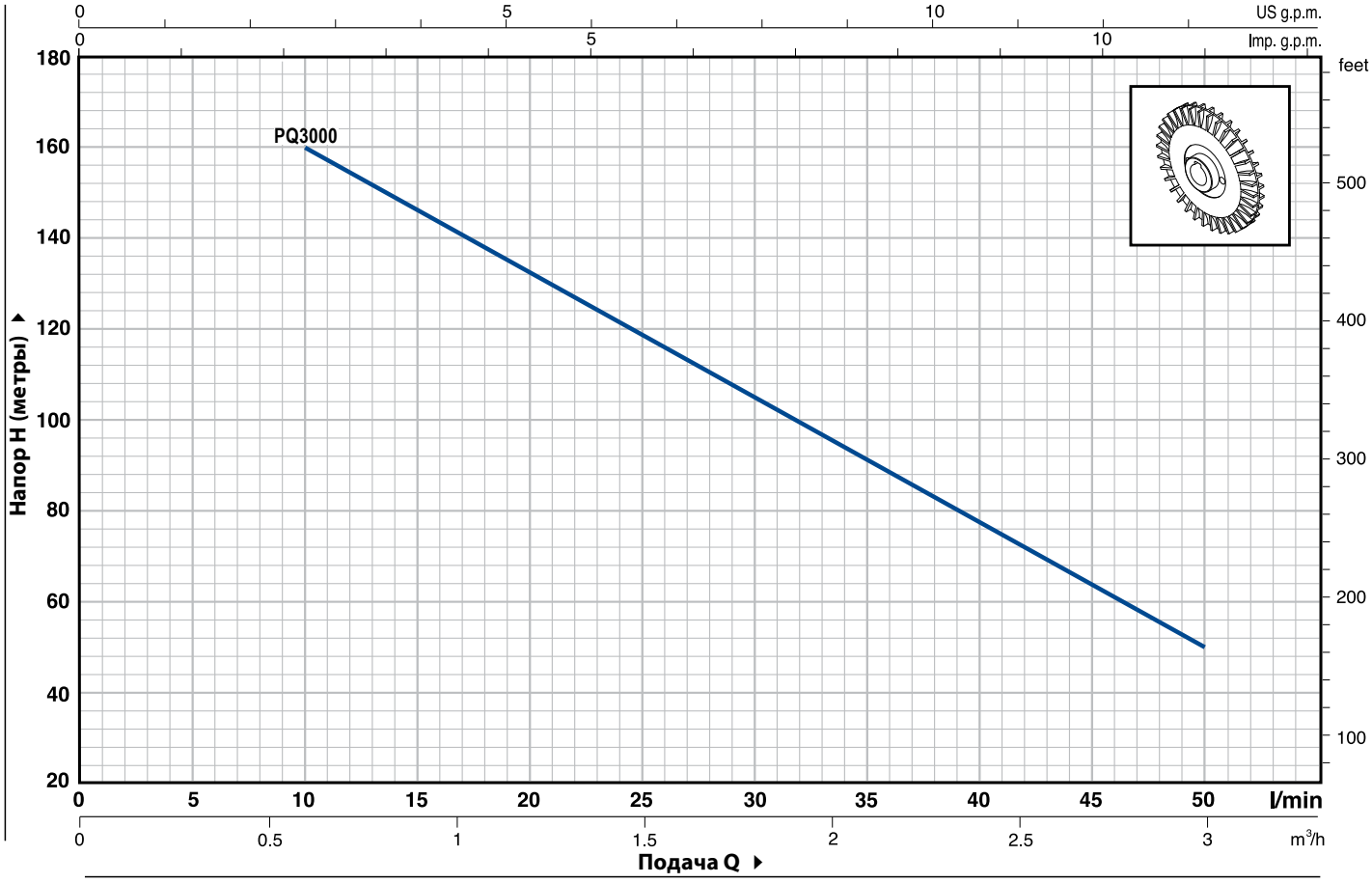

ТИП	МОЩНОСТЬ		Q	м³/ч	0	0,6	0,9	1,2	1,5	1,8	2,1	2,4	2,7	3,0
Трехфазный	кВт	л.с.		л/мин	**0**	**10**	**15**	**20**	**25**	**30**	**35**	**40**	**45**	**50**
PQ 3000	2,2	3	**H**	метры	180	160	145	132	118	105	92	78	63,5	50

Q = Подача **H** = Общий манометрический напор **HS** = Высота всасывания

Допуск характеристик в соответствии с EN ISO 9906 Прил. A.

РАЗМЕРЫ И ВЕС

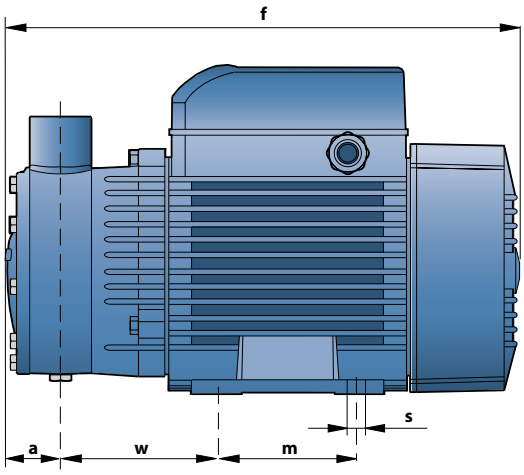

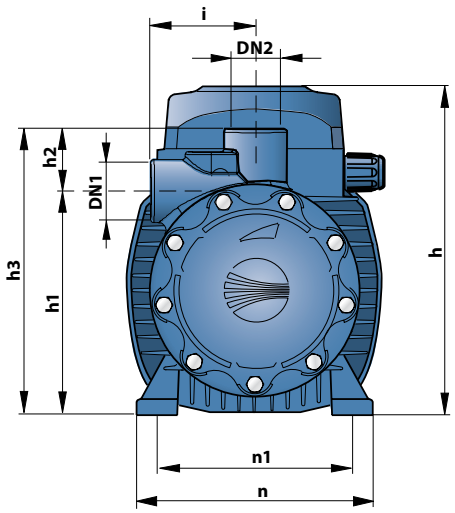

ТИП	ПАТРУБКИ		РАЗМЕРЫ мм												кг
Трехфазный	DN1	DN2	a	f	h	h1	h2	h3	i	m	n	n1	w	s	3~
PQ 3000	¾"	¾"	34	329	212	142	38	180	65	100	164	125	97	9	**18,8**

PV

Вихревой электронасос

ЭКСПЛУАТАЦИОННЫЕ ХАРАКТЕРИСТИКИ

- Подача до **10 л/мин** (0,6 м^3/ч)
- **50 Гц**: Напор до **42 м**
- **60 Гц**: Напор до **55 м**

ГРАНИЦЫ ПРИМЕНЕНИЯ

- Манометрическая высота всасывания до **8 м**
- Температура жидкости от **-10 °C** до **+90 °C**
- Температура окружающей среды от **-10 °C** до **+40 °C**
- Максимальное давление в корпусе насоса **10 бар**
- Непрерывный режим работы **S1**

ИСПОЛНЕНИЕ И НОРМЫ БЕЗОПАСНОСТИ

EN 60034-1
IEC 60034-1
CEI 2-3

СЕРТИФИКАТЫ

АИЗО

ПРОМТЕСТ - 168

ОБЛАСТЬ ПРИМЕНЕНИЯ И УСТАНОВКА

Насосы данной серии предназначены для перекачки чистой воды без абразивных частиц и химически неагрессивных жидкостей.
Конструктивные характеристики этого компактного насоса с латуным корпусом являются надежной гарантией от коррозии и окисления, что дает возможность применять его в промышленности, в частности, в системах охлаждения и кондиционирования.
Установка насоса должна производиться в закрытых помещениях или же в местах, защищенных от атмосферного воздействия и влаги.

ПАТЕНТЫ - МАРКИ - МОДЕЛИ

- Крышка двигателя: патент № IT1243605
- Зарегистрированная в ЕС модель № 342159-0002

ИСПОЛНЕНИЕ ПО ЗАКАЗУ

- Специальное механическое уплотнение
- Вал насоса из нержавеющей стали EN 10088-3 - 1,4401 (AISI 316)
- Другие напряжения
- Степень защиты: IP55

ГАРАНТИЯ

1 год в соответствии с общими условиями продажи

ТЕХНИЧЕСКИЕ ХАРАКТЕРИСТИКИ

50/60 Гц n= 2900/3450 об/мин HS= 0 м

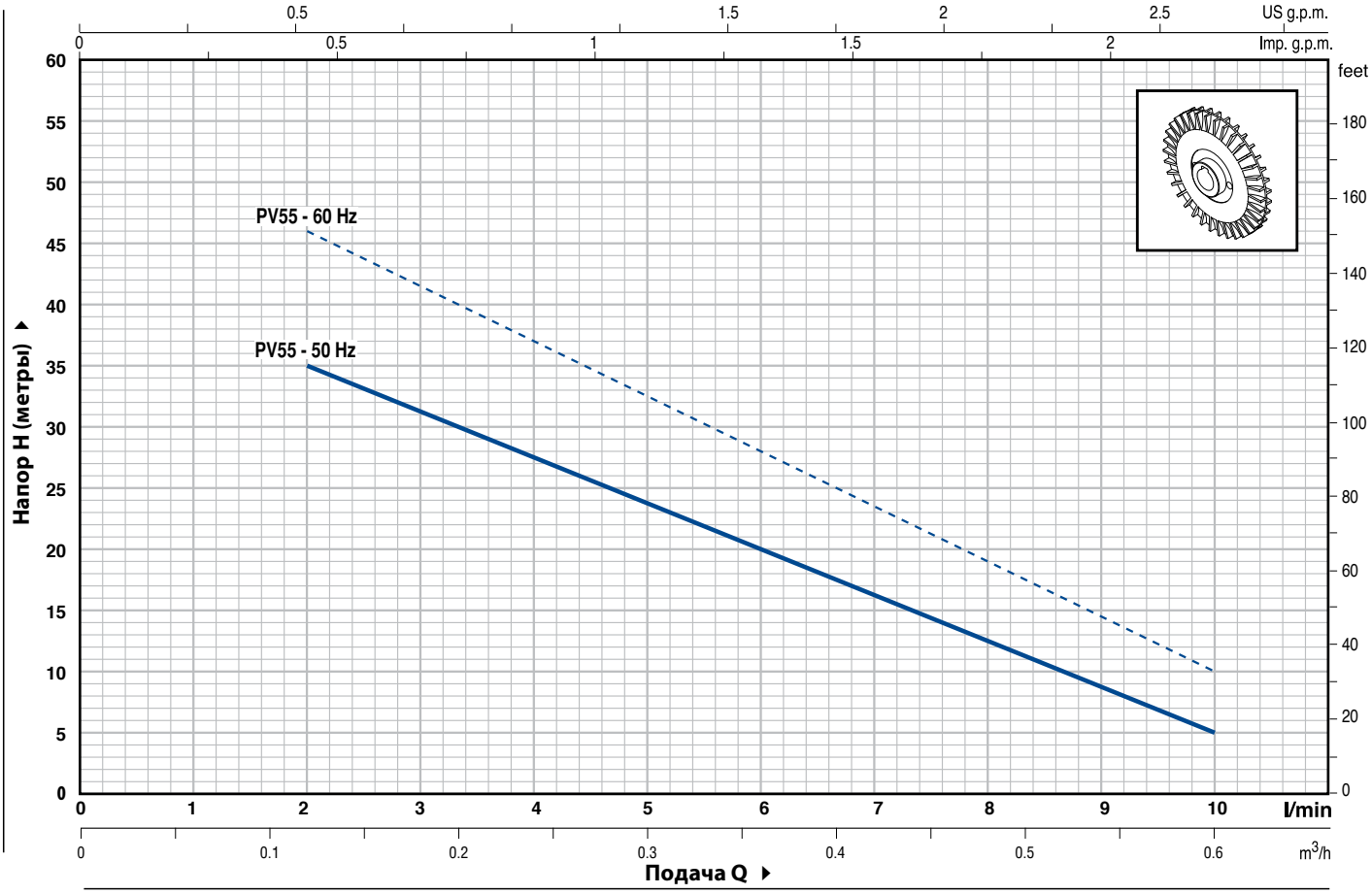

ТИП		МОЩНОСТЬ		Q	м³/ч	0	0,12	0,18	0,24	0,30	0,36	0,42	0,48	0,54	0,60
Однофазный	Трехфазный	кВт	л.с.		л/мин	**0**	**2**	**3**	**4**	**5**	**6**	**7**	**8**	**9**	**10**
PVm 55	**PV 55**	**0,18**	**0,25**	**H** метры	**50 Гц**	42	35	31	27,5	24	20,5	16	12,5	9	5
					60 Гц	55	46	41,5	37	32,5	28	23,5	19	14,5	10

Q = Подача **H** = Общий манометрический напор **HS** = Высота всасывания

Допуск характеристик в соответствии с EN ISO 9906 Прил. A.

➠ Электронасос PV 55 проектирован для работы при 50 Гц или 60 Гц (смотри графики производительности)

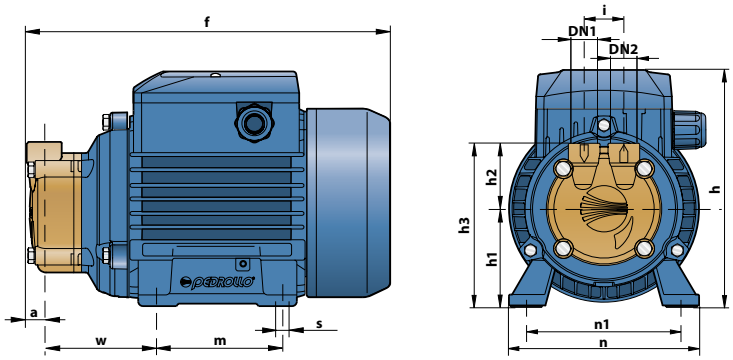

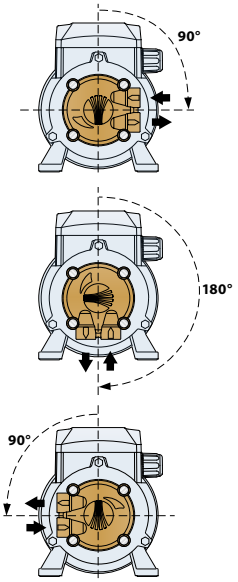

В случае вращения корпуса насоса обязательно нужно вращать крышку двигателя

ТИП		ПАТРУБКИ		РАЗМЕРЫ мм												кг	
Однофазный	Трехфазный	DN1	DN2	a	f	h	h1	h2	h3	i	m	n	n1	w	s	1~	3~
PVm 55	PV 55	¼"	¼"	11	223	152	63	42	105	25	80	120	100	65	7	**4,6**	**4,6**

PQA

Вихревые электронасосы

ЭКСПЛУАТАЦИОННЫЕ ХАРАКТЕРИСТИКИ

- Подача до **50 л/мин** (3 м^3/ч)
- Напор до **90 м**

ГРАНИЦЫ ПРИМЕНЕНИЯ

- Манометрическая высота всасывания до **8 м**
- Температура жидкости от **-10 °C** до **+90 °C**
- Температура окружающей среды от **-10 °C** до **+40 °C**
- Максимальное давление в корпусе насоса **10 бар**
- Непрерывный режим работы **S1**

ИСПОЛНЕНИЕ И НОРМЫ БЕЗОПАСНОСТИ

EN 60034-1
IEC 60034-1
CEI 2-3

СЕРТИФИКАТЫ

АИЗО

ПРОМТЕСТ - 168

ОБЛАСТЬ ПРИМЕНЕНИЯ И УСТАНОВКА

Насосы данной серии предназначены для перекачки чистой воды без абразивных частиц и химически неагрессивных жидкостей.
Насосы с корпусом из технополимера RYTON, с латунной крышкой и рабочим колесом, надежно защищены от коррозии и окисления; эти характеристики дают возможность использовать их в промышленности, в частности, в системах охлаждения, кондиционирования, гладильных установках и т.д.
Установка насоса должна производиться в закрытых помещениях или же в местах, защищенных от атмосферного воздействия и влаги.

ПАТЕНТЫ - МАРКИ - МОДЕЛИ

- Крышка двигателя: патент № IT1243605
- Зарегистрированная в ЕС модель № 342159-001

ИСПОЛНЕНИЕ ПО ЗАКАЗУ

- Специальное механическое уплотнение
- Вал насоса из нержавеющей стали EN 10088-3 - 1,4401 (AISI 316)
- Другое напряжение питания или частота 60 Гц
- Степень защиты: IP55

ГАРАНТИЯ

1 год в соответствии с общими условиями продажи

ТЕХНИЧЕСКИЕ ХАРАКТЕРИСТИКИ

50 Гц n= 2900 об/мин HS= 0 м

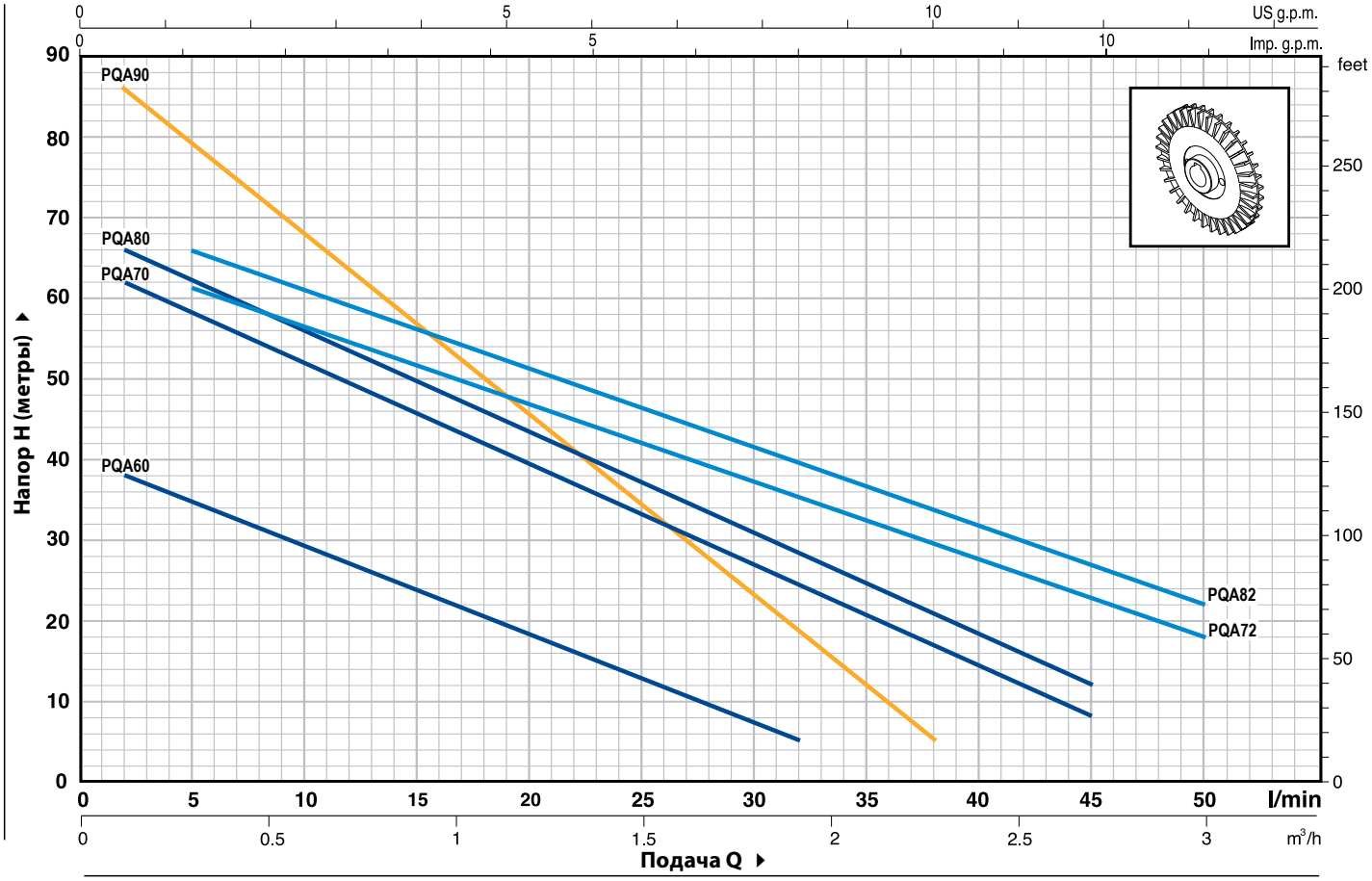

ТИП		МОЩНОСТЬ		Q м³/ч	0	0,1	0,3	0,6	0,9	1,2	1,5	1,8	1,9	2,3	2,7	3,0
Однофазный	Трехфазный	кВт	л.с.	л/мин	**0**	**2**	**5**	**10**	**15**	**20**	**25**	**30**	**32**	**38**	**45**	**50**
PQAm 60	**PQA 60**	0,37	0,50	H метры	40	38	35	29	23,5	18	12,5	7	5			
PQAm 70	**PQA 70**	0,55	0,75		65	62	58	52	45,5	39,5	33	27	24	16,5	8	
PQAm 72	**PQA 72**	0,55	0,75		65	-	62	57	52	47	42	37,5	35,5	29,5	22,5	18
PQAm 80	**PQA 80**	0,75	1		70	66	62	56	49,5	43	37	31	28	20,5	12	
PQAm 82	**PQA 82**	0,75	1		70	-	66	61	56	51	46	41,5	39,5	37,5	26,5	22
PQAm 90	**PQA 90**	0,75	1		90	86	79	68	56,5	45,5	34	23	18,5	5		

Q = Подача **H** = Общий манометрический напор **HS** = Высота всасывания

Допуск характеристик в соответствии с EN ISO 9906 Прил. A.

РАЗМЕРЫ И ВЕС

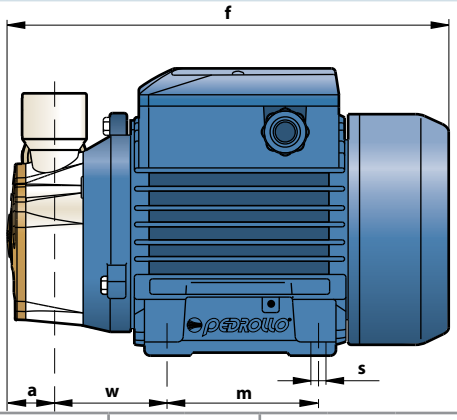

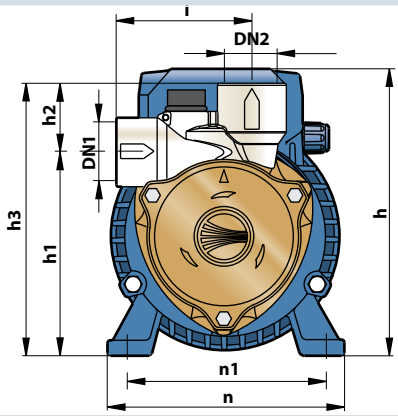

ТИП		ПАТРУБКИ		РАЗМЕРЫ мм												кг	
Однофазный	Трехфазный	DN1	DN2	a	f	h	h1	h2	h3	i	m	n	n1	w	s	1~	3~
PQAm 60	PQA 60	½"	½"	25	226	152	103	33	136	72,5	80	120	100	55	7	**4,8**	**4,8**
PQAm 70	PQA 70			28	258	179	116,5	32,5	149		90	138	112	62		**9,4**	**8,4**
PQAm 72	PQA 72	1"	1"				121	30	151	83						**9,5**	**8,5**
PQAm 80	PQA 80	½"	½"				116,5	32,5	149	72,5						**9,4**	**8,4**
PQAm 82	PQA 82	1"	1"				121	30	151	83						**9,5**	**8,5**
PQAm 90	PQA 90	½"	½"					35	156	76						**9,5**	**8,5**

ОФИЦИАЛЬНЫЙ ДИЛЕР В УКРАИНЕ:
storgom.ua

ГРАФИК РАБОТЫ:
Пн. – Пт.: с 8:30 по 18:30
Сб.: с 09:00 по 16:00
Вс.: с 10:00 по 16:00

КОНТАКТЫ:
+38 (044) 360-46-77
+38 (066) 77-395-77
+38 (097) 77-236-77
+38 (093) 360-46-77

Детальное описание товара:
https://storgom.ua/product/vihrevaia-nasosnaia-stantsiia-pedrollo-pkm-65-50-cl.html
Другие товары: https://storgom.ua/nasosnye-stantsii.html