ST 68EP

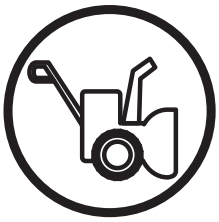

Baltic

Руководство по эксплуатации

Внимательно прочитайте эти инструкции, Вы должны знать и понимать их перед тем, как приступить к эксплуатации машины.

Kasutusjuhend

Enne selle masina kasutamist lugege palun juhised tähelepanelikult läbi ja veenduge, et saite neist aru.

Naudojimo instrukcija

Prašome atydžiai perskaityti šią naudojimo instrukciją ir, prieš naudojant įrangą, įsitikinkite, kad esate viską supratę.

Lietošanas instrukcijas

Lūdzam uzmanīgi izlasīt šīs instrukcijas, lai jūs tās izprastu, pirms sākat lietot mašīnu.

Упътване за употреба

Моля, прочетете внимателно инструкциите и се убедете, че сте ги разбрали преди да започнете работа с машината.

Manual de utilizare

Înainte de utilizarea acestei maşini, vă rugăm să citiţi cu atenţie aceste instrucţiuni şi să vă asiguraţi că le-aţi înţeles.

586 53 05-40 Rev. 2 Original Instructions in English, all others are translations.

RU **СОДЕРЖАНИЕ** **СТРАНИЦА**

ПРАВИЛА ТЕХНИКИ БЕЗОПАСНОСТИ 3-8
СБОРКА 11-19
ПОРЯДОК РАБОТЫ 20-43
УХОД 44-51
СЕРВИСНОЕ ОБСЛУЖИВАНИЕ И РЕГУЛИРОВКИ 52-74
ХРАНЕНИЕ 75-77
УСТРАНЕНИЕ НЕИСПРАВНОСТЕЙ 78-83

LV **SATURS** **LAPPUSE**

DROŠĪBAS NOTEIKUMI 3-8
IERĪCE 11-19
EKSPLUATĀCIJA 20-42
UZTURĒŠANA 43-51
APKOPE UN LABOŠANA 52-74
GLABĀŠANA 75-77
BOJĀJUMU NOTEIKŠANA 78-83

EE **SISUKORD** **LEHEKÜLG**

OHUTUSREEGLID 3-8
KOKKUPANEK 11-19
KASUTAMINE 20-42
HOOLDUS 43-51
TEENINDUS JA REGULEERIMINE 52-74
HOIUSTAMINE 75-77
VEAOTSING 78-83

BG **СЪДЪРЖАНИЕ** **СТРАНИЦА**

ПРАВИЛА ЗА БЕЗОПАСНОСТ 3-8
СГЛОБЯВАНЕ 11-19
УПРАВЛЕНИЕ 20-42
ПОДДРЪЖКА 43-51
ОБСЛУЖВАНЕ И НАСТРОЙКИ 52-74
СЪХРАНЕНИЕ 75-77
ОТСТРАНЯВАНЕ НА АВАРИИ И СПРАВЯНЕ С ПРОБЛЕМИ 78-83

LT **TURINYS** **PUSLAPIS**

SAUGUMO TAISYKLĖS 3-8
SURINKIMAS 11-19
VEIKIMAS 20-42
TECHNINĖ PRIEŽIŪRA 43-51
APTARNAVIMAS IR REGULIAVIMAS 52-74
LAIKYMAS 75-77
GEDIMŲ NUSTATYMAS 78-83

RO **CUPRINS** **PAGINA**

REGULI DE SIGURANTA 3-8
ASAMBLARE 11-19
FUNCTIONARE 20-42
INTRETINERE 43-51
SERVICE SI AJUSTARI 52-74
INMAGAZINARE 75-77
DEPANARE 78-83

Original Instructions in English, all others are translations.

RU ПРАВИЛА ТЕХНИКИ БЕЗОПАСНОСТИ

Тренировка

1. Внимательно прочитайте руководство по эксплуатации и сервису. Подробно ознакомьтесь с органами управления и порядком работы. Изучите, как остановить машину и быстро вернуть в нерабочее положение органы управления.
2. Никогда не позволяйте детям осуществлять эксплуатацию снегоотбрасывателя. Никогда не допускайте других лиц к эксплуатации машины без подробного инструктажа.
3. Не допускайте нахождения в рабочей зоне посторонних лиц, особенно маленьких детей, а также животных.
4. Соблюдайте особую осторожность чтобы избежать скольжения или падения, особенно при движении машины назад.

Подготовка

1. Тщательно подготовьте обрабатываемый участок, удалив с него все посторонние предметы – коврики, санки, доски, провода и т.д.
2. Перед запуском двигателя приведите все органы управления движением в нейтральное положение.
3. Не осуществляйте эксплуатацию машины не одев соответствующей зимней одежды. Надевайте обувь, в которой можно уверенно ходить по скользкой поверхности.
4. Проявляйте осторожность при обращении с топливом; оно чрезвычайно огнеопасно.
   a) Используйте для хранения топлива только предназначенную для этого емкость.
   b) Никогда не доливайте топлива в работающий или горячий двигатель.
   c) Заправляйте машину топливом вне дома, с особой осторожностью. Никогда не заправляйте машину в помещении.
   d) Тщательно закройте емкости с топливом и вытрите пролитое топливо.
5. Для подключения снегоотбрасывателей с электрическим двигателем, а также с электростартером, используйте трехжильный провод с заземлением.
6. Для уборки снега с гравийных и щебеночных поверхностей отрегулируйте высоту захвата.
7. Никогда не производите каких-либо регулировок при работающем двигателе (за исключением случаев, отдельно указанных производителем).
8. Перед началом уборки снега дайте двигателю и машине адаптироваться к температуре окружающего воздуха.
9. В процессе работы любой оснащенной двигателем машины может быть отброшен какой-либо посторонний предмет, что особо опасно для глаз. При эксплуатации машины, сервисном обслуживании и настройке используйте средства защиты органов зрения.
10. Используйте защитные наушники, чтобы избежать повреждения слуха.

Эксплуатация

1. Не допускайте нахождения рук и ног вблизи и под вращающимися частями машины. Никогда не стойте перед дефлектором на пути выброса снега.
2. Проявляйте особую осторожность при эксплуатации или передвижении через гравийные пешеходные и автомобильные дороги. Опасайтесь скрытых опасных участков и транспортных средств.
3. Если произошло столкновение машины с неизвестным препятствием, заглушите двигатель, отсоедините провод от свечи зажигания, тщательно обследуйте снегоотбрасыватель на предмет наличия повреждений и, если необходимо, произведите ремонт перед тем как снова запустить двигатель.
4. При сильной вибрации машины, немедленно остановите двигатель и выясните причину вибрации. Вибрация обычно является признаком неисправности.
5. Всегда останавливайте двигатель если вы приостановили эксплуатацию, перед очисткой кожуха или раструба, а также если вы собираетесь проводить осмотр, ремонт или регулировку машины.
6. Перед чисткой, ремонтом или осмотром убедитесь что все движущиеся части машины остановились. Отсоедините провод от свечи зажигания и расположите его так, чтобы исключить случайный запуск двигателя. В машине с электродвигателем отсоедините кабель.
7. Не запускайте двигатель внутри помещений, исключение составляют случаи, когда устройство нужно выкатить из дома или закатить в дом. Откройте двери; выхлопные газы опасны для здоровья.
8. Не машину снег поперек склона. Проявляйте особую осторожность при изменении направления наклона. Не пытайтесь чистить от снега крутые склоны.
9. Никогда не используйте снегоотбрасыватель при отсутствующих на месте защитных приспособлениях.
10. Никогда не используйте снегоотбрасыватель вблизи стеклянных деталей, автомобилей, витрин и т.д. без предварительной регулировки угла выброса снега. Не подпускайте к машине детей и животных.
11. Не перегружайте снегоотбрасыватель пытаясь убрать большое количество снега на большой скорости.
12. Никогда не работайте на высокой скорости на скользкой поверхности. Будьте осторожны при движении в обратном направлении.
13. Никогда не направляйте дефлектор на прохожих и не допускайте, чтобы они находились впереди устройства.
14. Разблокируйте все рычаги управления приводами в случае транспортировки машины, а также если вы завершили эксплуатацию.
15. Используйте только приспособления и аксессуары одобренные производителем снегоотбрасывателя (такие как грузы для колес, противовесы и т.д.).
16. Никогда не эксплуатируйте снегоотбрасыватель при недостаточной видимости и освещении. Крепко держитесь за рукоятки снегоотбрасывателя и внимательно следите, куда наступаете. Во время эксплуатации передвигайтесь шагом; ни при каких обстоятельствах не переходите на бег.

Уход и хранение

1. Часто проверяйте кожухи, срезные болты, монтажные болты двигателя и т.д. для обеспечения необходимой затяжки и безопасного рабочего состояния оборудования.
2. Не допускайте хранение снегоотбрасывателя с топливом в топливном баке в помещениях с повышенной опасностью его воспламенения (наличие нагревателей, сушилок для белья, котлов отопления и т.д.). Перед помещением машины на хранение дайте двигателю остыть.
3. Помещая снегоотбрасыватель на длительное хранение прочитайте о необходимых действиях в данной инструкции по эксплуатации.
4. Поддерживайте в хорошем состоянии таблички с данными по безопасности и использованию.
5. По окончании уборки снега дайте устройству поработать несколько минут во избежание “прихватывания” ротора.

EE Ohutud Töövõtted Lumepuhuritega (Lumefreesidega) Töötamisel

Koolitus

1. Lugege tähelepanelikult kasutus- ja hooldusjuhendit. Tutvuge juhtseadmetega ja aparaadi õige kasutamisega. Tehke kindlaks, kuidas seadet peatada ja juhtseadmeid kiiresti lahti ühendada.
2. Ärge kunagi lubage lastel seadeldist kasutada. Ärge kunagi lubage seadeldist kasutada täiskasvanutel ilma eelneva kohase õpetuseta.
3. Tagage, et tööpiirkonnas poleks ühtegi inimest, eriti väikeseid lapsi ja lemmikloomi.
4. Harjutage ettevaatusabinõusid vältimaks libisemist ja kukkumist, iseäranis masinaga tagasisuunas liikudes.

Ettevalmistus

1. Kontrollige hoolikalt piirkonda, kus seadeldist hakatakse kasutama ja eemaldage kõik uksematid, kelgud, lauad, juhtmed ja teised võõrobjektid.
2. Enne mootori käivitamist lahutage kõik sidurid ja nihutage need vabaasendisse.
3. Ärge töötage seadmega, kandmata kohaseid talverõivaid. Kandke jalanõusid, mis parandavad toetuspinda libedatel pindadel.
4. Käsitsege kütust ettevaatusega, see on väga kergsüttiv.
   a) Kasutage heakskiidetud kütusemahutit.
   b) Ärge kunagi lisage kütust, kui mootor töötab või on kuum.
   c) Täitke kütusepaaki väljas ülima ettevaatusega.
      Ärge kunagi täitke kütusepaaki siseruumides.
   d) Keerake bensiinipaagi korgid kindlalt tagasi ja pühkige ära mahatilkunud kütus.
5. Kasutage maandatud kolmejuhtmelist voolupistikut kõigi seadmete korral, millel on elektrilised ajamimootorid või elektrilised käivitusmootorid.
6. Reguleerige kogumiskorpuse kõrgus kruusa- või purustatud killustiku pinnast kõrgemale.
7. Ärge kunagi püüdke ühtegi reguleerimist teostada mootori töötamise ajal (v.a. juhul, kui see on tootja poolt soovitatud).
8. Enne lumepuhastuse alustamist laske mootoril ja masinal välistemperatuuriga kohaneda.
9. Iga motoriseeritud masina kasutamisel võivad silma lennata võõrobjektid. Kandke töötamise, reguleerimise või remontimise ajal alati kaitseprille või silmakaitsmeid.
10. Kasutage kuulmiskaitsmetega vältida kuulmiskahjustusi.

Kasutamine

1. Ärge pange käsi ega jalgu pöörlevate masinaosade lähedusse või alla. Hoidke alati eemale tühjendusavast.
2. Olge üliettevaatlik, kui töötate kruusapindadel, jalgradadel või teedel või kui ületate neid. Olge valvel peidetud ohtude ja liikluse suhtes.
3. Pärast võõrobjektiga põrkumist peatage mootor, eemaldage juhe süüteküünlalt, kontrollige lumepuhurit mis tahes kahjustuste suhtes ja parandage kahjustus enne lumepuhuri taaskäivitamist ja sellega tööle asumist.
4. Kui seadeldis peaks hakkama ebanormaalselt vibreerima, peatage mootor ja kontrollige viivitamatult põhjust. Vibreerimine on tavaliselt probleemihoiatus.
5. Seisake mootor alati, kui lahkute töökohast, enne kollektori/tiiviku korpuse või tühjendusava suunaja ummistusest puhastamist või enne mis tahes paranduste, reguleerimiste või kontrollimiste teostamist.
6. Puhastades, parandades või kontrollides veenduge alati, et kollektor/tiivik ja kõik liikuvad osad on seiskunud. Ühendage lahti süüteküünla juhe ja hoidke seda süüteplokist eemal, vältimaks juhuslikku käivitamist. Ühendage lahti elektrimootoritel olevad kaablid.
7. Ärge laske mootoril töötada siseruumides, välja arvatud mootorit käivitades ja lumepuhurit ehitisse sisse või välja lükates. Avage välisuksed; heitgaasid on ohtlikud.
8. Ärge heitke lund kallaku esipinnale. Olge üliettevaatlik kallakutel masina suunda muutes. Ärge püüdke puhastada järske kallakuid.
9. Ärge kunagi kasutage lumepuhurit, millele pole paigaldatud õigeid kaitsepiirdeid, plaate või teisi ohutusseadiseid.
10. Ärge kunagi töötage lumepuhuriga klaaspiirete, sõidukite, akende, prügikogumiskohtade jne. lähedal ilma väljapuhutava lumejoa suunda õigeks reguleerimata. Hoidke lapsed ja lemmikloomad masinast ohutus kauguses.
11. Ärge ületage masina töövõimet, püüdes lund liiga kiiresti eemaldada.
12. Ärge kunagi töötage masinaga libedatel pindadel suurtel kiirustel. Olge tagurdades ettevaatlik.
13. Ärge kunagi suunake väljapuhutavat lund kõrvalseisjatele ega lubage kellelgi olla masina ees.
14. Deaktiveerige kollektori/tiiviku juhik, kui lumepuhurit transporditakse või seda ei kasutata.
15. Kasutage ainult lumepuhuri tootja poolt heakskiidetud lisaseadmeid ja manuseid (näiteks rattaraskused, vastukaalud, kabiinid jne.).
16. Ärge kunagi töötage lumepuhuriga halva nähtavusega või valgustusega piirkondades. Tagage alati kindel toetuspind oma jalgadele ja hoidke kindlalt kinni käepidemetest. Kõndige; ärge kunagi jookske.

Hooldus ja hoiustamine

1. Kontrollige regulaarsete ajavahemike tagant lõiketihvte, Seadme turvalise töökorra tagamiseks, kontrollige regulaarselt, et kaitsete, lõiketerade ja mootori kinnituspoltide, jne. oleksid korralikult kinni.
2. Ärge kunagi hoiustage täis kütusepaagiga masinat ehitisse, kus on sellised tuleohullikad nagu kuuma vee ja ruumide küttekehad, pesukuivatusmasinad jne. Laske mootoril jahtuda enne masina hoiustamist mis tahes kinnisesse ruumi.
3. Kui lumepuhur tuleb hoiustada pikemaks ajaks, vaadake olulise informatsiooni saamiseks alati kasutusjuhendit.
4. Vajadusel puhastage või asendage ohutus- ja juhendiplaadid.
5. Pärast lumekoristustöid laske masinal alati mõned minutit tühjalt töötada, et vältida kollektori/tiiviku kinnikülmumist.

LT

Saugus Darbas su Sniego Valytuvais

Mokymas

1. Atidžiai perskaitykite veikimo ir aptarnavimo instrukcijos vadovą. Turite būti gerai susipažinę su įrangos valdymo mechanizmais ir tinkamu naudojimu. Turite žinoti, kaip greitai sustabdyti mašiną ir išjungti valdymo mechanizmus.
2. Neleiskite, kad mašiną naudotų vaikai bei tinkamai neapmokyti suaugusieji.
3. Darbo vietoje neturi būti žmonių, ypač vaikų, ir naminių gyvūnų.
4. Būkite atsargūs, kad nepaslystumėte ar neparkristumėte, ypač dirbdami atbuline eiga.

Paruošimas

1. Kruopščiai apžiūrėkite vietą, kur bus naudojama mašina, ir pašalinkite visus durų kilimėlius, rogutes, lentas, laidus ir kitus pašalinius daiktus.
2. Prieš užvesdami variklį išjunkite visas sankabas ir nustatykite jas į neutralią padėtį.
3. Nenaudokite mašinos, jei nesate apsirengę tinkamais žieminiais drabužiais. Dėvėkite avalynę, kuri yra neslidi.
4. Dirbdami su degalais būkite atsargūs; jie gali greitai užsidegti.
   a) Naudokite tinkamą degalų talpą.
   b) Niekada nepilkite degalų, kai variklis dirba arba yra įkaitęs.
   c) Degalų talpą pildykite lauke laikydamiesi atsargumo reikalavimų.

      Niekada nepildykite degalų bako uždaroje patalpoje.
   d) Tvirtai užsukite bako dangtelį ir skudurėliu nuvalykite išsipylusius degalus.
5. Naudokite kištuką su įžeminimu visiems elektra varomiems varikliams arba elektra užvedamiems varikliams.
6. Išvalykite žvyrą ar skaldą ir sureguliuokite kolektoriaus korpuso aukštį.
7. Niekada nebandykite atlikti jokių reguliavimo darbų, kol variklis dirba (išskyrus atvejus, kuriuos specialiai rekomenduoja gamintojas).
8. Prieš pradėdami valyti sniegą leiskite, kad mašina ir variklis pasiektų lauke esančią temperatūrą.
9. Dirbant mašinai gali būti į akis sviedžiami pašaliniai daiktai. Dirbdami, reguliuodami ar remontuodami visada nešiokite apsauginius akinius arba akių skydus.
10. Naudokite klausos apsaugos priemones, kad būtų išvengta žalos klausai.

Veikimas

1. Nelaikykite rankų ir kojų prie besisukančių dalių arba po jomis. Išmetimo anga visada turi būti neužsikimšusi.
2. Būkite ypač atsargūs dirbdami arba pervažiuodami per žvyro įvažiavimus, takus arba kelius. Būkite atsargūs dėl nematomų daiktų arba transporto.
3. Į mašiną atsitrenkus pašaliniam daiktui, sustabdykite variklį, atjunkite laidą nuo žvakės, kruopščiai patikrinkite sniego valytuvą, ar jis nesugadintas, ir prieš paleisdami mašiną sutaisykite gedimus.
4. Jei mašina pradeda neįprastai vibruoti, išjunkite variklį ir tuoj pat nustatykite priežastį. Paprastai vibracija įspėja apie gedimą.
5. Prieš palikdami darbo vietą, prieš atkimšdami rinktuvo / sukimo įrenginio korpusą arba išmetimo kreipiamąją bei prieš remonto ir reguliavimo darbus arba patikrą išjunkite variklį.
6. Valydami, remontuodami arba tikrindami įsitikinkite, kad visos judančios dalys sustojo. Atjunkite žvakės laidą, jį laikykite toliau nuo žvakės, kad išvengtumėte atsitiktinio užvedimo. Elektrinių variklių kabelį ištraukite iš elektros tinklo.
7. Neleiskite dirbti varikliui uždaroje patalpoje, išskyrus atvejus, kai jį užvedate arba norite mašiną įvaryti į pastatą arba išvaryti iš jo. Atidarykite lauko duris; išmetami dūmai yra pavojingi.
8. Nevalykite sniego ant kalno šlaitų. Būkite ypač atsargūs keisdami judėjimo kryptį ant kalno šlaitų. Nebandykite valyti stačių šlaitų.
9. Niekada nedirbkite su sniego valytuvu, jei nėra reikiamų apsaugų, plokštelių arba kitų apsauginių prietaisų.
10. Niekada nedirbkite su sniego valytuvu netoli stiklinių konstrukcijų, automobilių, šulinio dangčių, atliekų surinkimo vietų ir t. t. tinkamai nesureguliavę sniego išmetimo kampo. Vaikai ir naminiai gyvūnėliai turi būti toliau nuo darbo vietos.
11. Per daug neapkraukite mašinos bandydami valyti sniegą labai greitai.
12. Niekada nedirbkite ant slidžių paviršių dideliu greičiu. Būkite atsargūs judėdami atbuline eiga.
13. Niekada nenukreipkite išmetimo angos į praeivius ir neleiskite, kad žmonės būtų mašinos priekyje.
14. Jei sniego valytuvas yra transportuojamas arba nenaudojamas, išjunkite kolektorių / sukimo įrenginį iš elektros tinklo.
15. Naudokite prietaisus ir priedus, kuriuos nustatė sniego valytuvo gamintojas (pvz., ratų svorius, atsvarus, kabinas ir t. t.).
16. Niekada nedirbkite su sniego valytuvu, jei nėra gero matomumo arba pakankamai šviesos. Tvirtai stovėkite ant žemės, tvirtai laikykite rankenas. Eikite; niekada nebėkite.

Techninė priežiūra ir laikymas

1. Dažnai tikrinkite, ar tinkamai prisuktos apsaugos, fiksuojamieji, variklio tvirtinimo varžtai ir pan., kad įrenginiu būtų saugu dirbtii.
2. Niekada nelaikykite mašinos su bake esančiais degalais patalpose, kuriose yra uždegimo šaltiniai, pvz., karšto vandens kaitinimo prietaisai ir elektriniai šildytuvai, drabužių džiovintuvai ir t. t. Prieš palikdami variklį uždaroje patalpoje leiskite, kad variklis atvėstų.
3. Jei sniego valytuvas laikomas ilgesnį laiką, svarbu laikytis nurodymų, kurie pateikiami naudotojo instrukcijoje.
4. Jei reikia, pataisykite arba pakeiskite saugumo arba instrukcijų etiketes.
5. Baigć valyti sniegŕ leiskite mađinai padirbti tuđčia eiga, kad kolektoriuje / sukimo árenginyje nesušaltř sniegas.

LV

Sniega Metēju Pareizas Ekspluatācijas Noteikumi

Pamācība

1. Uzmanīgi izlasiet ekspluatācijas un apkopes lietošanas pamācību. Rūpīgi iepazīstieties ar aprīkojuma vadīšanu un pareizu lietošanu. Pārbaudiet, kā apturēt ierīci un ātri izslēgt vadības ierīces.
2. Nekad neļaujiet bērniem darboties ar ierīci. Nekad neļaujiet pieaugušiem darboties ar ierīci neizlasot instrukciju.
3. Ierīces darbības laukumā nelaidiet nepiederošas personas, jo īpaši mazus bērnus un mājdzīvniekus.
4. Ievērojiet piesardzību, lai izvairītos no paslīdēšanas vai krišanas, jo īpaši darbojoties ar muguru pret ierīci.

Sagatavošanās

1. Rūpīgi pārbaudiet laukumu, kurā novietosiet ierīci un novāciet grīdsegas, ragaviņas, dēļus, vadus un citus priekšmetus.
2. Pirms dzinēja iedarbināšanas, izslēdziet pārnesumus un ieslēdziet neitrālo režīmu.
3. Pirms darbošanās ar ierīci uzvelciet atbilstošu ziemas apģērbu. Uzvelciet apavus, kas neslīd uz slidenas virsmas.
4. Ar degvielu rīkojieties uzmanīgi; tā ir viegli uzliesmojoša.
   a) Lietojiet pārbaudītu degvielas tvertni.
   b) Nekad nelejiet degvielu dzinējā, kas darbojas vai ir karsts.
   c) Degvielas cisternu uzpildi lauka apstākļos veiciet ar īpaši lielu piesardzību.

      Nekad degvielas cisternu neuzpildiet iekštelpās.
   d) Uzmanīgi uzlieciet benzīna vāciņu un saslaukiet izlijušo degvielu.
5. Visām ierīcēm, kam ir elektriski vilces dzinēji vai elektriski piedziņas motori, lietojiet iezemētu trīs vadlīniju spraudkontaktu.
6. Uzstādiet kolektora korpusa augstumu, lai tas neskartu granti vai sasmalcinātu akmeņu virsmu.
7. Nekad nemēģiniet veikt jebkādus montāžas darbus, kamēr dzinējs darbojas (izņemot gadījumus, kad to īpaši iesaka ražotājs).
8. Pirms sniega tīrīšanas ļaujiet dzinējam un ierīcei piemēroties āra temperatūrai.
9. Darbošanās ar jebkuru mehānisku ierīci var beigties ar kāda svešķermeņa iekļūšanu acīs. Vienmēr darbojoties, uzstādot vai labojot ierīci, lietojiet aizsargbrilles vai acu aizsargus.
10. Izmantojiet ausu aizsargus, lai novērstu kaitējumu dzirdei.

Ekspluatācija

1. Nenovietojiet rokas vai kājas pie vai zem rotējošām daļām. Vienmēr uzmanieties no izvadīšanas atveres.
2. Esiet īpaši piesardzīgi, kad darbojieties uz vai šķērsojot grants ceļus, takas vai ceļus. Uzmanieties no slēptā riska vai satiksmes.
3. Ja kāds svešķermenis atsities pret ierīci, apturiet dzinēju, izņemiet vadu no aizdedzes sveces, rūpīgi pārbaudiet sniega metēju, vai nav kādi bojājumi un pirms sniega metēja iedarbināšanas novērsiet bojājumu.
4. Ja ierīce sāk neparasti vibrēt, apturiet dzinēju un nekavējoties pārbaudiet vibrācijas iemeslu. Parasti vibrācija brīdina par kādu bojājumu.
5. Apturiet dzinēju katru reizi, kad atejat no ierīces, pirms kolektora/lāpstiņriteņa korpusa aizsprostošanas vai izbēršanas, kā arī remontējot, uzstādot vai pārbaudot ierīci.
6. Ierīci tīrot, remontējot vai pārbaudot, pārliecinieties, vai kolektors/lāpstiņritenis un visas citas kustīgās detaļas ir apturētas. Atvienojiet aizdedzes sveces vadu un to novietojiet drošā attālumā no kontakta, lai novērstu nejaušu ierīces iedarbināšanu. Atvienojiet elektrisko motoru kabeli.
7. Nedarbiniet dzinēju iekštelpās, izņemot pirmo tā iedarbināšanu – un sniega metēja pārvietošanai iekšā vai ārā no telpas. Atveriet ārdurvis; izplūdes gāzes ir bīstamas.
8. Netīriet sniegu uz nogāzēm. Ievērojiet īpašu piesardzību, kad atrodoties uz nogāzes mainiet virzienu. Nemēģiniet notīrīt stāvas nogāzes.
9. Nekad nedarbojieties ar sniega metēju bez atbilstošiem aizsargiem, plāksnēm vai citām drošības ierīcēm.
10. Nekad nedarbiniet sniega metēju stikla nožogojumu, automašīnu, stiklotu uzkarsienu, krītošu u.c. priekšmetu tuvumā attiecīgi neuzstādot sniega izvadīšanas leņķi. Nelaidiet tuvumā bērnus un mājdzīvniekus.
11. Nepārslogojiet ierīces jaudu mēģinot savākt sniegu pārāk ātri.
12. Nekad nedarbiniet ierīci ar lielu ātrumu uz slidenām virsmām. Esiet uzmanīgi to griežot otrādi.
13. Nekad nevērsiet sniega izplūdi pret blakusesošajiem cilvēkiem un neļaujiet nevienam tai stāvēt priekšā.
14. Izslēdziet kolektora/lāpstiņriteņa strāvu, kad sniega metējs tiek transportēts vai netiek izmantots.
15. Izmantojiet tikai sniega metēja ražotāja noteiktās piesaistes un piederumus (piemēram, riteņa svarus, pretsvarus, kabīnes, u.c.).
16. Nekad nedarbojieties ar sniega metēju sliktas redzamības apstākļos. Vienmēr pārliecinieties par pamatni, uz kuras jūs atrodieties un cieši turiet rokturus. Pārvietojieties ejot; nekad neskrieniet.

Uzturēšana un glabāšana

1. Bieži pārbaudiet aizsargus, nobīdes bultskrūves, dzinēja montāžas bultskrūves utt., lai nodrošinātu stingrumu un iekārtas drošu darba stāvokli.
2. Nekad neglabājiet ierīci ar degvielu degvielas tvertnē ēkā, kur atrodas uzliesmojoši priekšmeti, piemēram, karsts ūdens un sildītāji, drēbju žāvētāji u.c. Pirms ievietojiet ierīci slēgtā telpā, ļaujiet tai atdzist.
3. Ja sniega metējs ir jāuzglabā ilgāku laiku, vienmēr būtisko informāciju izlasiet lietotāja rokasgrāmatā.
4. Pēc vajadzības – saglabājiet vai nomainiet drošības un pamācību uzlīmes.
5. Pēc sniega mešanas beigšanas ierīci padarbiniet dažas minūtes, lai novērstu kolektora/lāpstiņriteņa aizsalšanu.

BG

Подготовка на Операторите на Снегорин за Безопасна Работа с Машината

Обучение

1. Прочетете внимателно ръководството с инструкции за работа и обслужване. Запознайте се подробно с управлението и правилната употреба на устройството. Научете се как да изгасите машината бързо и да изключите механизмите за управление.
2. Никога не допускайте устройството да бъде управлявано от деца. Никога не позволявайте машината да бъде използвана от възрастни, които не са инструктирани за работа с нея.
3. Не допускайте никого в зоната на действие, особенно малки деца и домашни животни.
4. Внимавайте да не се подхлъзнете или паднете, особенно когато устройството работи на заден ход.

Подготовка

1. Огледайте подробно мястото, където ще използвате уреда и премахнете всички изтривалки, шейни, дъски, жици и други предмети.
2. Изключете всички съединители и включете на неутрална скорост преди да стартирате двигателя.
3. Задължително обличайте подходящо зимно облекло, когато работите с устройството. Използвайте обувки, които не се пързалят върху хлъзгава повърхност.
4. Работете много внимателно с горивото, то е лесно запалимо.
   а) Използвайте одобрен съд за гориво.
   б) Никога не доливайте гориво при работещ или горещ двигател.
   в) Пълнете резервоара навън и изключително внимателно. Никога не зареждайте резервоара с гориво в затворени помещения.
   г) Поставете на място капачката на резервоара, така че да бъде добре затворена и избършете разлятото гориво.
5. Използвайте заземени трижични контакти за всички устройства, задвижвани от електромотор или стартерни електродвигатели.
6. Нагласете височината на кожуха на колектора на ниво чиста почва или чакъл.
7. Никога не опитвайте да променяте настройките, когато двигателя работи (освен в случите, при които това е специално препоръчано от производителя).
8. Преди да започнете почистването на снега, оставете двигателя и машината да достигнат температурата на външната среда.
9. Работата с всяка машина, задвижвана от двигател може да доведе до попадане на чужди тела в очите на работещия. Винаги използвайте защитни очила или шлем по време на работа, или когато правите настройки или ремонт.
10. Използвайте антифони, за да избегнете увреждане на слуха.

Работа и управление

1. Не поставяйте ръцете или краката си в близост или под въртящите се части. Винаги се пазете от снегоизхвърлящия отвор.
2. Бъдете изключително внимателни, когато работите на или прекосявате черни пътища, пътеки или шосета. Внимавайте и бъдете нащрек за скрити опасности или трафик.
3. В случай, че ударите чужд обект, загасете двигателя, извадете кабела на запалителната свещ, огледайте подробно снегорина за някаква повреда и я отстранете, преди да продължите работа с машината.
4. Ако машината започне да вибрира повече от нормалното, загасете двигателя и веднага проверете каква е причината. Вибрацията е основното предупреждение за възникнал проблем.
5. Изключете двигателя всеки път, когато напускате позицията на водача, преди да почистите и отпушите кожуха на колектора/ротора или изпразните изходящия снегоизхвърлящ ръкав както и когато се налага ремонтна дейност, настройки или прегледи.
6. При почистване, ремонтна дейност или проверка бъдете сигурни, че колектора/ротора и всички други подвижни части не се движат. Извадете кабела на запалителната свещ и го поставете на място, където няма пряк контакт със свеща, с цел предотвратяване на случайно стартиране на двигателя. Изключете кабела на електромотора.
7. Не стратирайте двигателя в закрити помещения, освен в случаите при които това е наложително за вкарване или изкарване на машината от сградата. Отворете външните врати; изгорелите газове са опасни.
8. Не почиствайте снега в посока срещу склон. Бъдете изключително внимателни, когато променяте посоката на чистене върху наклонената повърхност. Не правете опити да почиствате стръмни склонове.
9. Никога не допускайте експлоатация на машината без да сте сигурни, че всички защитни средства, екрани или другите приспособления са на място.
10. Никога не работете със снегорина в близост до стъклени витрини, автомобили, прозорци, купчини опадали листа и други подобни преди да сте нагласили приспособлението за изхвърляне на снега под правилния ъгъл. Не допускайте в близост деца и домашни животни.
11. Не претоварвайте капацитета на машината, опитвайки се да почистите снега прекалено бързо.
12. Никога не работете с машината на високи обороти върху хлъзгави повърхности. При обратен ход – бъдете особено внимателни.
13. Никога не насочвайте снегоизхвърлящия ръкав към близкостоящи наблюдатели, както и не позволявайте на никого да стои пред машината.
14. Изключете предавката към колектора/ротора, когато снегорина се транспортира или не се използва.
15. Използвайте единствено одобрените от производителя на машината приставки и аксесоари (като тежести за колелата, противотежести, кабини и др.).
16. Никога не работете със снегорина без да имате добра видимост и осветление. Винаги стъпвайте стабилно и дръжте здраво ръкохватките. Не тичайте, а ходете.

Поддръжка и съхраняване

1. Често проверявайте защитните кожуси, фиксиращите болтове, болтовете за монтаж на двигателя и др. дали са затегнати достатъчно, за да бъдете сигурни, че оборудването е в добро работно състояние.
2. Никога не допускайте машината да бъде съхранявана с остатъчно гориво в резервоара в помещение, където има запалителни източници, като нагреватели на вода и въздух, сушилни за дрехи и други подобни. Оставете двигателя да изстине преди съхраняване на машината в закрити помещения.
3. Винаги прочитайте внимателно информацията, съдържаща важни детайли относно съхранението на машината за по-дълъг период от време, поместени в ръководството с инструкции на производителя.
4. Поддържайте или подменяйте етикетите с указания и тези за безопасност, когато е необходимо.
5. Включете машината да поработи на празен ход няколко минути след изхвърляне на почистения сняг с цел предпазване от замръзване на колектора/ротора.

RO Practici de Functionare Corecta Pentru Plugurile de Zapada

Instruire

1. Cititi cu atentie manualul cu instructiuni de functionare si service. Familiarizati-va cu comenzile si utilizarea corecta a echipamentului. Invatati cum se opreste unitatea si cum se opereaza rapid comenzile.
2. Nu permiteti copiilor sa foloseasca echipamentul. Nu permiteti adultilor sa foloseasca echipamentul fara o instruire prelabila adecvata.
3. Nu permiteti accesul persoanelor, in special copiilor sau animalelor in zona de lucru.
4. Fiti atenti sa nu alunecati sau sa cadeti, mai ales cand dati in marsarier.

Pregatire

1. Inspectati cu atentie zona unde trebuie utilizat echipamentul si indepartati toate covoarele, carucioarele, scandurile, sarmele si alte obiecte straine.
2. Debreiati si treceti maneta pe 0 inainte de a porni motorul.
3. Nu operati echipamentul fara a purta haine adecvate sezonului rece. Purtati incaltaminte anti-derapanta.
4. Manevrati combustibilul cu atentie; este foarte usor inflamabil.
   a) Folositi un container adecvat pentru combustibil.
   b) Nu alimentati motorul cand acesta este in functiune sau cand este fierbinte.
   c) Alimentati rezervorul de combustibil numai in aer liber si cu multa grija.

      Nu alimentati niciodata rezervorul de combustibil in locuri acoperite.
   d) Inlocuiti capacele rezervorului de benzina cu atentie si stergeti combustibilul varsat.
5. Folositi o priza impamantata cu trei fire pentru toate unitatile dotate cu motoare cu angrenaj electric sau motoare cu pornire electrica.
6. Ajustati inaltimea dispozitivului de colectare pentru a-l feri de suprafetele acoperite cu pietris sau pietre sfaramate.
7. Nu incercati sa operati ajustari in timp ce motorul e pornit (cu exceptia cazurilor in care acest lucru e recomandat de producatorul echipamentului).
8. Lasati motorul si masina sa se acomodeze la temperatura de afara inainte de a incepe sa indepartati zapada.
9. Folosirea oricarei masini dotata cu motor poate implica aruncarea cu putere a diverselor corpuri mici ce pot intra in ochi. De aceea este recomandat sa purtati ochelari de protectie in timpul lucrului sau in timp ce operati o ajustare sau o reparatie.
10. Utilizați protecție pentru urechi pentru a evita deteriorarea auzului.

Functionare

1. Nu atingeti cu mana sau cu piciorul partile ce se invartesc. Pastrati intotdeauna distanta fata de gura de evacuare.
2. Actionati cu extrema precautiune in timpul lucrului sau in timp ce traversati alei sau drumuri acoperite cu pietris. Fiti in permanenta alerta in fata pericolelor sau a traficului.
3. Dupa ce ati lovit un obiect strain, opriti motorul, desconectati firul de priza de aprindere prin scanteie, inspectati cu atentie masina pentru a constata eventualele deteriorari si reparati-le inainte de a restarta motorul.
4. Daca unitatea vibreaza in mod anormal, opriti motorul si verificati imediat cauza. Vibratiile sunt in general o avertizare de pericol.
5. Opriti motorul cand parasiti postul de lucru, inainte de a desfunda carcasa colectorului/rotorului sau glisiera de evacuare si cand efectuati orice fel de reparatii, ajustari sau inspectii.
6. Cand curatati, reparati, sau inspectati, asigurati-va ca colectorul/rotorul si toate partile sale mobile sunt oprite. Deconectati firul de priza de aprindere prin scanteie, si tineti-l departe de priza pentru a preveni pornirea accidentala. Deconectati cablul motorului electric.
7. Nu operati motorul in spatii acoperite, cu exceptia momentului cand il porniti si cand doriti sa scoateti sau sa introduceti in cladire plugul de zapada. Deschideti usile exterioare; gazele de esapament sunt periculoase.
8. Nu curatati zapada pe suprafete in panta. Procedati cu extrema precautiune cand schimbati directia pe pante. Nu incercati sa curatati pantele abrupte.
9. Nu folositi plugul de zapada fara a dispune de dispozitive de prevenire a accidentelor, panouri sau alte dispozitive de protectie adecvate.
10. Nu folositi plugul de zapada in preajma imprejmuirilor de sticla, a automobilelor, ferestrelor, pantelor, etc. fara ajustarea unghiului de evacuare a zapezii. Tineti copiii si animalee la distanta.
11. Nu suprasolicitati capacitatea masinii incercand sa curatati zapada in ritm prea rapid.
12. Nu folositi masina in viteza pe suprafete alunecoase. Intrati cu grija in marsarier.
13. Nu orientati direct jetul de evacuare catre pietoni si nu permiteti accesul nimanui in fata unitatii.
14. Intrerupeti alimentarea colectorului/rotorului cand plugul de zapada e transportat sau nu e utilizat.
15. Folositi numai atasamente si accesorii aprobate de producatorul plugului de zapada (precum greutati pentru roti, contragreutati, cabina conducatorului, etc.).
16. Nu operati plugul de zapada fara o vizibilitate buna sau lumina. Asigurati-va intotdeauna ca aveti o pozitie sigura si aoucati bine manerele. Inaintati pasind, nu in fuga.

Intretinere si inmagazinare

1. Verificaţi dacă apărătorile, bolţurile lamelor, bolţurile cu care este montat motorul etc. sunt strânse corect, la intervale frecvente, pentru a putea fi siguri că echipamentul este în stare adecvată de funcţionare.
2. Nu depozitati masina cu combustibil in rezervor in cladiri in care sunt prezente surse de aprindere precum boilere sau resouri, uscatorii, etc. Lasati motorul sa se racească inainte de a depozita masina intr-un spatiu inchis.
3. Consultati intotdeauna instructiunile din ghid pentru detaliile importante daca plugul de zapada trebuie sa fie depozitat pentru o perioada lunga de timp.
4. Pastrati sau inlocuiti, dupa caz, etichetele de siguranta si cele de instructiuni.
5. Lasati masina sa mearga cateva minute dupa terminarea operatiunii de indepartare a zapezii pentru a preveni inghetarea colectorului/rotorului.

RU Приведенные ниже символы могут встречаться на машине и в сопутствующей документации. Ознакомьтесь и поймите их значение.

EE Need sümbolid võivad olla teie masinal või tootega kaasasolevas kirjanduses.
Lugege nende tähenduse kohta ja veenduge nende mõistmises.

LT Šie simboliai gali būti ant jūsų mašinos arba su įrenginiu pateikiamoje literatūroje. Išsiaiškinkite ir įsidėmėkite jų reikšmę.

LV Šie simboli var parādīties uz jūsu ierīces vai materiālos, kas ir līdzi produktam. Noskaidrojiet un iegaumējiet to nozīmi.

BG Долу изброените символи могат да се появят на машината или да бъдат срещнати в документацията, придружаваща устройството. Научете и разберете тяхното значение.

RO Aceste simboluri pot aparea pe masina dvs sau in documentatia furnizata odata cu produsul.
Retineti si intelegeti semnificatia simbolurilor.

ДВИГАТЕЛЬ ВКЛ
MOOTOR SISSELÜLITATUD
VARIKLIS ÁJUNGTAS
DZINÇJS IESLÇGTS
ЗАПАЛВАНЕ НА ДВИГАТЕЛЯ
MOTORUL PORNIT

ДВИГАТЕЛЬ ВЫКЛ
MOOTOR VÄLJALÜLITATUD
VARIKLIS IŠJUNGTAS
DZINÇJS IZSLÇGTS
ИЗКЛЮЧВАНЕ НА ДВИГАТЕЛЯ
MOTORUL OPRIT

БЫСТРО
KIIRE
GREITAI
ÂTRI
БЪРЗО
REPEDE

МЕДЛЕННО
AEGLANE
LËTAI
LÇNI
БАВНО
INCET

ЗАСЛОНКА
KARBURAATORI ÕHUKLAPP
DROSELIS
DROSELE
СМУКАЧ
ASTUPAT

ПРАЙМЕР
KÜTUSERIKASTUSPUMP
SIURBLIUKAS
PALAIŠANA
ОБОГАТИТЕЛ
INSTALATIE DE PORNIRE

МАСЛО
ÕLI
ALYVA
EĐĐA
МАСЛО
ULEI

ТОПЛИВО
KÜTUS
DEGALAI
DEGVIELA
ГОРИВО
COMBUSTIBIL

ВНИМАНИЕ!
ETTEVAATUST
ATSARGIAI
UZMANÍBU
ВНИМАНИЕ
PRECAUȚIUNE

ПРЕДОСТЕРЕЖЕНИЕ
HOIATUS
PERSPĖJIMAS
BRĪDINÂJUMS
ПРЕДУПРЕЖДЕНИЕ
ATENȚIE

ГОРЯЧИЕ ПОВЕРХНОСТИ
KUUMAD PINNAD
KARŠTI PAVIRŠIAI
KARSTA VIRSMA
ГОРЕЩИ ПОВЪРХНОСТИ
SUPRAFETE FIERBINTI

КРАН ВЫКЛЮЧЕНИЯ ПОДАЧИ ТОПЛИВА
KÜTUSESULGEKLAPP
DEGALŘ UŢDARYMO SKLENDĖ
DEGVIELAS NOSLÇDZOĐAIS VÂRSTS
ГОРИВО-ИЗКЛЮЧВАТЕЛЕН КЛАПАН
VALVA DE OPRIRE A COMBUSTIBILULUI

ОПАСНОСТЫ ДЕРЖИТЕ РУКИ И НОГИ НА БЕЗОПАСНОМ РАССТОЯНИИ
OHT! HOIDKE KÄED JA JALAD KAUGEMAL!
PAVOJINGA! RANKAS IR KOJAS LAIKYKITE TOLIAU
BÎSTAMI, NEPIESKARIETIES AR ROKÂM UN KÂJÂM
ОПАСНОСТ, ПАЗЕТЕ РЪЦЕТЕ И КРАКАТА
PERICOL, NU ATINGETI CU MANA SAU CU PICIORUL

ПРОЧИТАЙТЕ ИНСТРУКЦИЮ ПО ЭКСПЛУАТАЦИИ
LUGEGE KASUTUSJUHENDIT
PERSKAITYKITE NAUDOTOJO INSTRUKCIJŘ
IZLASÎT LIETOTÂJA ROKASGRÂMATU
ПРОЧЕТИ РЪКОВОДСТВОТО НА ПРОИЗВОДИТЕЛЯ
CITITI MANUALUL DE INSTRUCTIUNI

• ЕВРОПЕЙСКАЯ ДИРЕКТИВА
ПО БЕЗОПАСНОСТИ В МАШИНОСТРОЕНИИ
• EUROOPA MASINAOHUTUSE DIREKTIIV
• EUROPOS MAĐINŘ SAUGUMO DIREKTYVA
• EIROPAS MAĐÎNU DROĐÎBAS DIREKTÎVA
• ЕВРОПЕЙСКА ДИРЕКТИВА ЗА
БЕЗОПАСНОСТ ПРИ РАБОТА С МАШИНИ
• DIRECTIVA EUROPEANA PENTRU SIGURANTA MASINILOR

ПРИВОД ПОВОРОТА НАЛЕВО
VASAKULE JUHTIMINE
VAIRUOKITE Á KAIRĆ
STŪRÇT UZ KREISO PUSI
ЗАВИЙ НАЛЯВО
VIRATI LA STANGA

ПРИВОД ПОВОРОТА НАПРАВО
PAREMALE JUHTIMINE
VAIRUOKITE Á DEĐINĆ
STŪRÇT UZ LABO PUSI
ЗАВИЙ НАДЯСНО
VIRATI LA DREAPTA

РЕГУЛИРОВКА ВЫСОТЫ ШНЕКА
TÜHJENDUSTEO KÕRGUSE REGULEERIMINE
SRAIGTO AUKĐČIO REGULIAVIMAS
SVĀRPSTA AUGSTUMA REGULÇĐANA
НАСТРОЙКА НА ВИСОЧИНАТА НА ШНЕКА
AJUSTAREA INALTIMII FOREZEI

ВЫБРОС – ВЫКЛ
PUHUR VÄLJALÜLITATUD
PŰSTUVAS IŠJUNGTAS
KOMPRESORS - IZSLÇGTS
ВЕНТИЛАТОР-ИЗКЛЮЧЕН
EVACUARE– PORNITA

ВЫБРОС – ВКЛ
PUHUR SISSELÜLITATUD
PŰSTUVAS ÁJUNGTAS
KOMPRESORS - IESLÇGTS
ВЕНТИЛАТОР – ВКЛЮЧЕН
EVACUARE – OPRITA

ПРИВОД ХОДА - ВЫКЛ
VEOAJAM VÄLJALÜLITATUD
TRAUKOS PAVARA – IŠJUNGTA
VILCES PIEDZIŇA - IZSLÇGTS
ИЗКЛЮЧВАНЕ НА ПРЕДАВКИТЕ
TRACTARE – OPRITA

ПРИВОД ХОДА - ВКЛ
VEOAJAM SISSELÜLITATUD
TRAUKOS PAVARA – ÁJUNGTA
VILCES PIEDZIŇA - IESLÇGTS
ВКЛЮЧВАНЕ НА ПРЕДАВКИТЕ
TRACTARE – PORNITA

НЕ СНИМАТЬ ЗАЩИТУ ПРИ РАБОТАЮЩЕМ ДВИГАТЕЛЕ
ÄRGE EEMALDAGEKAITSEPLAATE, KUI MOOTOR TÖÖTAB
NENUIMKITE APSAUGINIŘ GAUBTŘ, KAI VARIKLIS DIRBA
NEPÂRVIETOJIET AIZSARGUS, KAMÇR DARBOJAS DZINÇJS
НЕ СВАЛЯЙТЕ ЗАЩИТНИТЕ УСТРОЙСТВА ПРИ ВКЛЮЧЕН ДВИГАТЕЛ
NU INDEPARTATI SCUTURILE CAND MOTORUL E PORNIT

НЕОБХОДИМО ПОЛЬЗОВАТЬСЯ
ЗАЩИТНЫМИ НАУШНИКАМИ
KÕRVAKLAPID KOHUSTUSLIKUD
REIKALINGA AUSŲ APSAUGA
NEPIECIEŠAMI AUSU AIZSARGLĪDZEKĻI
НЕОБХОДИМА Е ЗАЩИТА ЗА СЛУХА
SUNT NECESARE CĂŞTILE DE PROTECŢIE

МОЩНОСТЬ ЗВУКА
MÜRATUGEVUSE TASE
TRIUKŠMO LYGIS
AKUSTISKÂS JAUDAS LÎMENIS
НИВО НА ЗВУКОВАТА МОЩНОСТ
NIVEL SUNET

КЛЮЧ ЗАЖИГАНИЯ. ВСТАВЬТЕ ДЛЯ ЗАПУСКА И РАБОТЫ
SÜÜTEVÕTI. SISESTAGE KÄIVITAMISEKS JA TÖÖTAMISEKS
VARIKLIO ĮJUNGIMO RAKTELIS. ĮSTATYKITE, JEI NORITE PALEISTI IR PRADĖTI NAUDOTI
IEVIETOJIET, LAI IESLĒGTU UN PALAISTU DZINĒJUDROSELE
СТАРТ НА МАШИНАТА
CHEIA DE CONTACT. INTRODUCEȚI PENTRU A PORNI ȘI A PUNE ÎN FUNCȚIUNE

ЗАКРЫТАЯ ВОЗДУШНАЯ ЗАСЛОНКА (ПУСК)
ÕHUKLAPP SULETUD (KÄIVITAMINE)
DROSELINĖ SKLENDĖ UŽDARYTA (PALEISTI)
AIZVĒRTA (SĀKT)
СМУКАЧ ЗАТВОРЕН (СТАРТ)
ŞOC ÎNCHIS (START)

ПРАЙМЕР
KÜTUSERIKASTUSPUMP
SIURBLIUKAS
PALAIŠANA
ОБОГАТИТЕЛ
INSTALATIE DE PORNIRE

ШНУР СТАРТЕРА
KÄIVITUSNÖÖRIGA KÄIVITAMINE
PALEIDIMAS VIRVELE
ROKAS STARTERISDROSELE
РЪЧЕН СТАРТ
MÂNERUL ŞNURULUI DEMARORULUI

ОТКРЫТАЯ ВОЗДУШНАЯ ЗАСЛОНКА (РАБОТА)
ÕHUKLAPP AVATUD (TÖÖTAMINE)
DROSELINĖ SKLENDĖ ATIDARYTA (NAUDOJIMAS)
ATVĒRTA (PALAIST)
СМУКАЧ ОТВОРЕН (РАБОТИ)
ŞOC DESCHIS (FUNCȚIONARE)

КЛЮЧ ЗАЖИГАНИЯ. ПОТЯНИТЕ ДЛЯ ОСТАНОВКИ
SÜÜTEVÕTI. PEATAMISEKS TÕMMAKE VÄLJA
VARIKLIO ĮJUNGIMO RAKTELIS. IŠTRAUKITE, JEI NORITE SUSTABDYTI
AIZDEDZES ATSLĒGA. PAVELCIET, LAI APTURĒTU
КЛЮЧ ЗА ЗАПАЛВАНЕТО. ИЗДЪРПАЙТЕ ЗА СПИРАНЕ
CHEIE DE CONTACT. SCOATEȚI PENTRU A OPRI

ПЕРЕД ОБСЛУЖИВАНИЕМ ОТСОЕДИНИТЕ ПРОВОД ОТ СВЕЧИ ЗАЖИГАНИЯ
ENNE HOOLDUSE TEOSTAMIST EEMALDADA SÜÜTEKÜÜNLA JUHE
PRIEŠ ATLIKDAMI TECHNINĒS PRIEŢIŪROS DARBUS ATJUNKITE ŢVAKĒS LAIDŘ
PIRMS APKOPES ATVIENOJIET AIZDEDZES SVECES VADU
ПРЕМАХНЕТЕ КАБЕЛА НА ЗАПАЛИТЕЛНАТА СВЕЩ ПРЕДИ ПОДДРЪЖКА
INDEPARTATI FIRUL DE PRIZA DE APRINDERE PRIN SCANTEIE INAINTE DE OPERATIUNEA DE INTRETINERE

ПОВЕРНУТЬ ВЛЕВО	НАЖАТЬ ВНИЗ	ПОВЕРНУТЬ ВПРАВО
PÖÖRLEMINE VASAKULE	ALLA SURUMINE	PÖÖRLEMINE PAREMALE
SUKITE Á KAIRĆ	SPAUSKITE ŽEMYN	SUKITE Á DEĐINĆ
GRIEZT PA KREISI	PIESPIEST	GRIEZT PA LABI
ЗАВЪРТЕТЕ НАЛЯВО	НАТИСНЕТЕ	ЗАВЪРТЕТЕ НАДЯСНО
INVARTITI SPRE STANGA	APASATI IN JOS	INVARTITI SPRE DREAPTA

ОПАСАЙТЕСЬ ОТБРАСЫВАНИЯ ПРЕДМЕТОВ, НЕ ДОПУСКАЙТЕ ПРИБЛИЖЕНИЯ ПОСТОРОННИЙ ЛИЦ
OLGE ETTEVAATLIK LENDAVATE ESEMETE SUHTES - HOIDKE EEMALSEISJAD KAUGEMAL
SAUGOKITĒS SVIEĐTIAMŘ DAIKTŘ – PAĐALINIAI ASMENYS TURI ŠTOVĖTI ATOKIAI
SARGIETIES NO KRĪTOĐIEM PRIEKĐMETIEM – NELAIDIET TUVUMĀ BLAKUSSTĀVÇTĀJUS
ПАЗЕТЕ СЕ ОТ ИЗХВЪРЛЕНИ ПРЕДМЕТИ – БЛИЗКОС-ТОЯЩАТИТЕ НАБЛЮДАТЕЛИ ДА БЪДАТ НАСТРАНА
ATENTIE LA OBIECTE ARUNCATE – TINETI TRECATORII LA DISTANTA

- НЕ РАБОТАТЬ НА СКЛОНАХ БОЛЕЕ 10 ГРАДУСОВ
- MITTE TÖÖTADA KALLAKUTEL, MILLE KALLE ON SUUREM KUI 10 KRAADI
- NEGALIMA DIRBTI ANT ĐLAITŘ, JEI NUOLYDIS DIDESNIS NEI 10 LAIPSNIŘ
- NEDARBOTIES UZ NOGÂZÇM, KAS STÂVÂKAS PAR 10 GRÂDIEM
- ДА НЕ СЕ ИЗПОЛЗВА НА ПОВЪРХНОСТИ С НАКЛОН ПО-ГОЛЯМ ОТ 10 ГРАДУСА
- NU ACTIONATI PE PANTE MAI MARI DE 10 GRADE

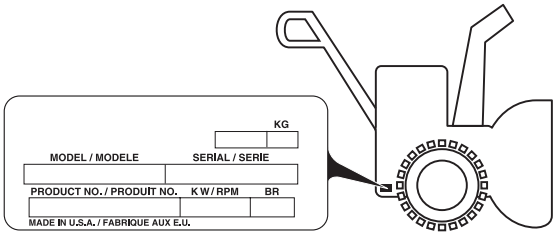

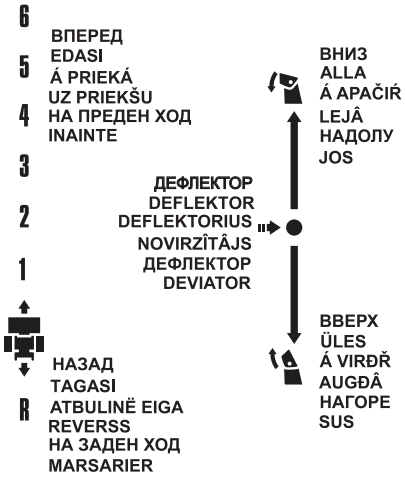

ST 68EP

cc	250	cm	69	ISO 3744 2006/42/EC	LpA ≤ 90 dBA
				2000/14/EC	LwA ≤ 105 dBA
				EMC	2004/108/EC
km/h	0 – 4,2	KG	107	m/s² ВИБРАЦИЯ VIBRATSIOON VIBRACIJA VIBRÂCIJA ВИБРАЦИЯ VIBRATII	EN 1033 4

Notified Body
SNCH
11, Route de Luxembourg
L-5230 Sandweiler
TUV Rheinland
No. 0499

RU Перед началом эксплуатации на снегоотбрасыватель необходимо установить некоторые детали, которые для удобства транспортировки отсоединены и находятся в этой же коробке. На картинке изображены детали, требующие установки на снегоотбрасыватель.

EE Enne kui lumepuhurit saab kasutama hakata, tuleb kokku panna teatud masinaosad, mis on transportimise ajaks eraldi

LT Prieš naudojant sniego valytuvą, reikia surinkti tam tikras dalis, kurios dėl transportavimo yra supakuotos. Paveikslėlyje parodyta, kokios dalys turi būti surinktos.

LV Pirms sniega metēja lietošanas ir jāsamontē atsevišķas tā detaļas, kas transportēšanas nolūkā ir atsevišķā iepakojumā. Shēmā parādīts, kuras detaļas ir jāpiemontē.

BG Преди пускане на роторния снегорин в употреба се уверете, че са прикачени всички окомплектовани сглобки и части, които при транспортиране са сложени в отделна опаковка. Картината показва кои части трябва да бъдат сглобени.

RO Inainte ca plugul de zapada sa poata fi folosit, trebuie asamblate unele parti care din motive de transport au fost impachetate separat. In fotografie sunt indicate partile ce trebuie asamblate.

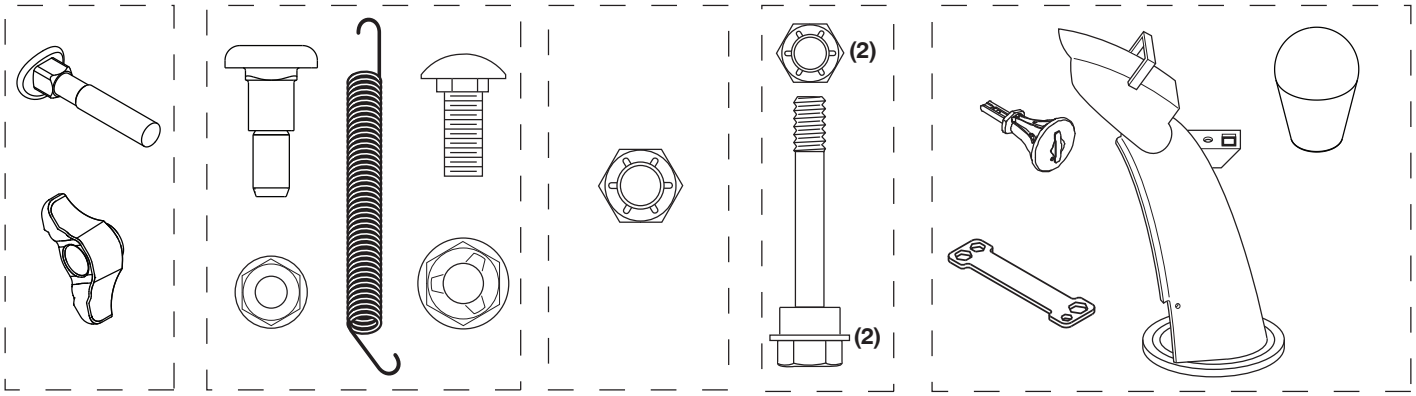

RU Распакуйте снегоотбрасыватель

1. Выньте из коробки свободно лежащие детали и короба с мелкими деталями.
2. Разрежьте грани коробки сверху вниз и положите стенки коробки на землю.
3. Отверните 2 (два) винта, с помощью которых кожух шнека крепится к поддону, и снимите дополнительные стальные скобы из защитной пластины, если они установлены.
4. Снимите все упаковочные материалы.
5. Снимите пластиковые стяжки, крепящие снегоотбрасыватель к поддону.
6. Извлеките снегоотбрасыватель из коробки и внимательно проверьте не осталось ли в коробке каких-либо деталей.

EE Lumepuhuri pakendist eemaldamine

1. Võtke pakendikastist välja kõik olemasolevad lahtised masinaosad ja masinaosade karbid.
2. Lõigake maha pakendi kõik neli nurka ja laotage küljed maha.
3. Eemaldage kaks (2) kruvi, mis kinnitavad teo korpuse alusplaadi külge, ja eemaldage tugijalase küljest täiendavad terasklambrid (kui kuuluvad varustusse).
4. Eemaldage kogu pakkematerjal.
5. Eemaldage plastiksidemed, millega on lumefrees kaubaaluse külge kinnitatud.
6. Võtke lumepuhur pakendikastist välja ja kontrollige hoolikalt, kas kasti ei jäänud muid lahtiseid masinaosi.

LT Išimkite sniego valytuvą iš kartoninės dėžės

1. Iš kartoninės dėžės išimkite atskiras dalis ir dalių dėžes.
2. Nupjaukite visus keturis kartoninės dėžės kampus ir ištieskite šonus ant žemės.
3. Išsukite du (2) varžtus, kuriais pritvirtintas sraigto korpusas prie padėklo, ir nuimkite papildomus plieninius laikiklius nuo slydimo plokštės, jeigu ji įrengta.
4. Pašalinkite pakavimo medžiagas.
5. Nukirpkite plastikines juostas, kuriomis sniego valytuvas pritvirtintas prie padėklo.
6. Išimkite sniego valytuvą iš kartoninės dėžės ir atidžiai patikrinkite, ar joje neliko dalių.

LV Izņemiet sniega metēju no kartona iepakojuma

1. No kartona kastes izņemiet visas pieejamās brīvās detaļas un detaļu kastītes.
2. Atgrieziet visus četrus kartona kastes stūrus un kastes malas nolaidiet zemē.
3. Izskrūvējiet divas skrūves (2), kas notur svārpsta korpusu pie platformas, un noņemiet no balsta plāksnes papildu tērauda kronšteinus (ja tādi ir).
4. Noņemiet visus iepakojuma materiālus.
5. Noņemiet plastmasas žņaugus, ar ko sniega tīrītājs nostiprināts uz paletes.
6. Noņemiet sniega metēju no kartona kastes un rūpīgi pārbaudiet, vai uz tās nav palikušas brīvās detaļas.

BG Извадете снегорина от транспортната опаковка

1. Извадете всички отделни части и кутийки с части за машината от транспортната опаковка.
2. Срежете транспортната опаковка от четирите краища и разгънете кашона на четири страни
3. Свалете двата (2) винта, които закрепват корпуса на шнека към палета и свалете допълнителните стоманени скоби от планката на спирачната челюст, ако е поставена.
4. Свалете всички опаковъчни материали.
5. Свалете пластмасовите връзки, крепящи снегорина към палетата.
6. Извадете снегорина от кашона и прегледайте дали не са останали допълнителни части в транспортната опаковка.

RO Scoateti plugul de zapada din ambalaj

1. Scoateti din ambalaj toate partile atasabile si cutiile ce contin piese.
2. Taiati cele patru colturi ale cutiei si desfaceti peretii cutiei.
3. Scoateți cele două (2) șuruburi care fixează carcasa melcului pe platformă și scoateți consolele de oțel suplimentare de pe placa de patinare, dacă există.
4. Îndepărtați toate materialele de ambalaj.
5. Scoateți legăturile de plastic care fixează a freza de zăpadă de palet.
6. Scoateti plugul de zapada din ambalaj si verificati cu atentie cutia pentru a nu fi ramas piese in interior.

RU

ПОДГОТОВКА СНЕГООТБРАСЫВАТЕЛЯ К ЭКСПЛУАТАЦИИ

Уберите дополнительные срезные болты, гайки и комбинированный гаечный ключ в подходящее для хранения место.

ПРИМЕЧАНИЕ: Комбинированный гаечный ключ может быть использован для установки раструба на снегоотбрасыватель, а также для регулировки направляющих салазок.

EE

KUIDAS LUMEPUHURIT TÖÖKS VALMIS SEADA

Hoidke tööriistakotis olevad lisalõiketihvtid, mutrid ja mitmeotstarbeline mutrivõti alles.

TÄHELEPANU: Mitmeotstarbelist mutrivõtit saab kasutada tühjendusrenni rootoripea kinnitamiseks lumepuhurile ja tugijalaste reguleerimiseks.

LT

SNIEGO VALYTUVO PARUOŠIMAS DARBUI

Pasidėkite atsarginius varžtus, veržles ir universalų raktą, esančius dalių maišelyje.

PASTABA: Išmetimo vamzdžio sukimo įrenginio galvutei surinkti prie sniego valytuvo ir apsauginėms plokštelėms reguliuoti gali būti naudojamas universalus veržliaraktis.

LV

KĀ UZSTĀDĪT SNIEGA METĒJU

Uzglabājiet detaļu komplekta maisiņā esošās papildu drošības skrūves, uzgriežņus un daudzfunkciju uzgriežņu atslēgu.

IEVĒROJIET: Dažādu uzgriežņu atslēgu var izmantot sniega metēja teknes rotatora galviņas montāžai, kā arī slieču regulēšanai.

BG

КАК ДА СГЛОБИМ СНЕГОРИНА

Приберете допълнителните фиксиращи болтове, гайките и гаечния ключ, предоставени в плика с частите.

ЗАБЕЛЕЖКА: Универсалния ключ може да бъде използван за сглобяване на въртящата се глава на ръкава към снегорина и за настройване на плъзгачите.

RO

CUM SA VA ASAMBLATI PLUGUL DE ZAPADA

Puneți bine șuruburile de forfecare, piulițele și cheia universală furnizate în punga cu piese.

NOTA: Cheia franceza multifunctionala poate fi folosita pentru asamblarea capatului rotativ de evacuare la plugul de zapada si pentru ajjustarea placutelor de frana.

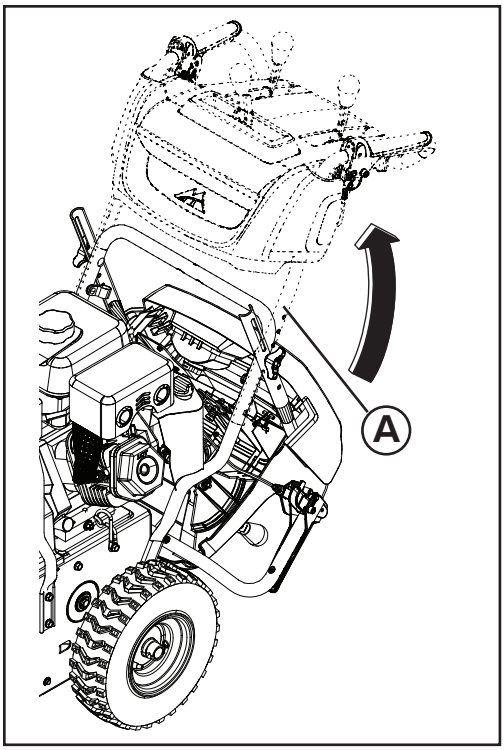

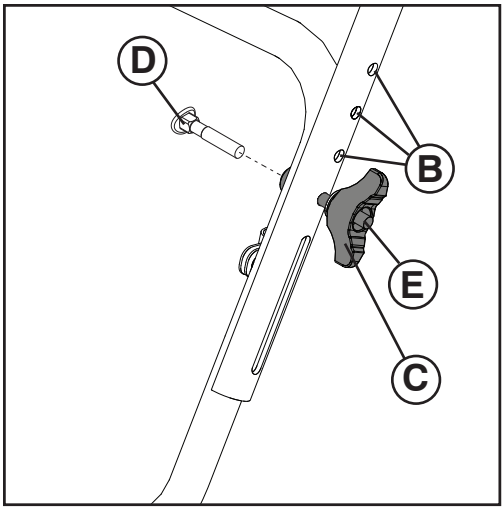

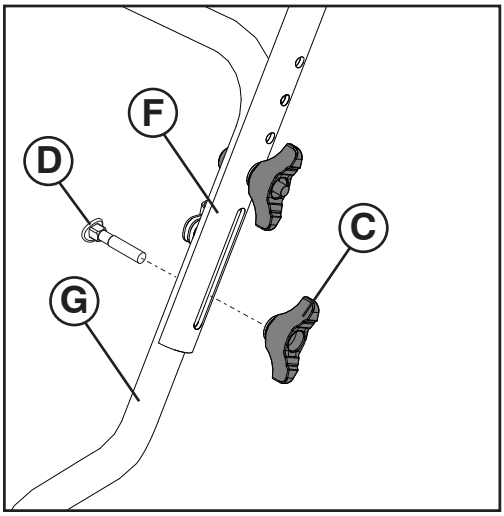

RU Разверните верхнюю ручку

1. Поднимите верхнюю часть рукоятки (A) в рабочее положение.
2. Снимите и выбросьте временные болты крепления (E). Отрегулируйте высоту рукоятку в требуемое положение с помощью соответствующих монтажных отверстий (B). Установите болтами (D), которые поставляются в мешок деталей, затяните нижние ручки ручки (C) в защищенном режиме.
3. Установите дополнительные болтами (D) и обрабатывать ручки (C), которые поставляются в мешок частей, чтобы обеспечить верхнюю рукоятку (F), чтобы нижней рукоятке (G).

EE Laske tööasendisse ülemine käepide.

1. Tõstke ülemine käepide (A) tööasendisse.
2. Eemaldage ja visake ajutine kinnituspolte (E). Reguleerige käepideme kõrgust soovitud asendisse kasutades asjakohaseid kinnitusava (B). Paigalda veo poldid (D), mis on pakendatud kotti osad ja pingutage alumise käepideme nupud (C) kinni.
3. Paigaldage täiendav veo poldid (D) ja käidelda nupud (C), mis on pakendatud kotti osad kindlustada ülemine käepide (F) kuni alumise käepideme (G).

LT Išvyniokite viršutinę rankeną

1. Pakelkite viršutinę rankeną (A) į darbinę padėtį.
2. Išimkite ir išmeskite laikinus tvirtinimo varžtus (E). Pakoreguokite rankenos aukščio į norimą padėtį, naudojant atitinkamus tvirtinimo skyles (B). Įdiekite gabenimo varžtus (D), kad būtų tiekiami dalių maišelį ir pritvirtinkite mažesnę rankena rankenos (C) saugiai.
3. Įdiegti papildomą vežimo varžtus (D) ir rankena rankenėles (C), kurie yra tiekiami į dalių maišą užtikrinti viršutinę rankenėlę (f) apatinės rankenos (G).

LV Atveriet augđçjo rokturi

1. Paceliet augšējo rokturi (A) darba stāvoklī.
2. Noņemiet un izmetiet pagaidu stiprinājuma skrūves (E). Noregulējiet roktura augstumu līdz vēlamajam stāvoklim, izmantojot atbilstošus montāžas caurumi (B). Instalējiet pārvadāšanas skrūves (D), kas tiek sniegti maisā daļu un nostipriniet apakšējo rokturi rokturi (C) ir droši.
3. Instalēt papildu pārvadāšanas skrūves (D) un rīkoties pogas (C), kas tiek piegādātas maisā daļu, lai nodrošinātu augšējo rokturi (F), lai apakšējā roktura (G).

BG Разгъване на горната ръкохватка

1. Вдигнете горната дръжка (A) до работно положение.
2. Извадете и изхвърлете временни монтажни болтове (E). Регулиране височината на дръжката в желаната позиция с помощта на подходящи монтажни отвора (B). Инсталирайте превоз болтове (D), които са доставени в чантата на частите и затегнете ниски дръжка копчета (C) здраво.
3. Инсталиране на допълнителни превоз болтовете (D) и се справят с копчета (C), които са доставени в чантата на части за осигуряване на горната дръжка (F) към долната дръжка (G)

RO Desfaceti manerul suparior

1. Ridicați mânerul superior (A) în poziția de lucru.
2. Scoateți și aruncați șuruburile de fixare temporare (E). Ajustați înălțimea mânerului în poziția dorită cu ajutorul corespunzătoare orificiilor de montare (B). Montați șuruburile de transport (D), care sunt furnizate în punga de piese și strângeți butoane mâner inferior (C) sigur.
3. Montați șuruburile de transport suplimentare (D) și se ocupa de butoane (C), care sunt furnizate în punga de piese pentru a asigura mânerul superior (F) să se ocupe de jos (G).

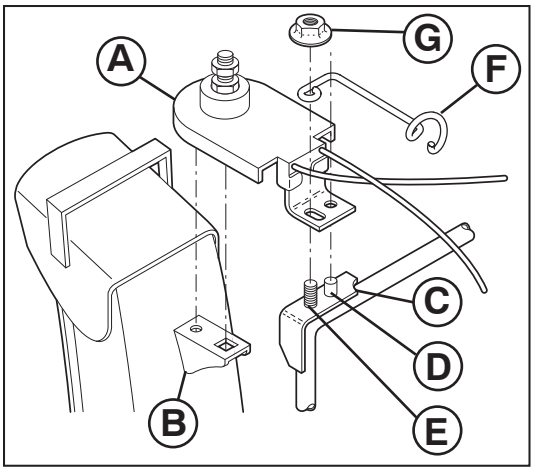

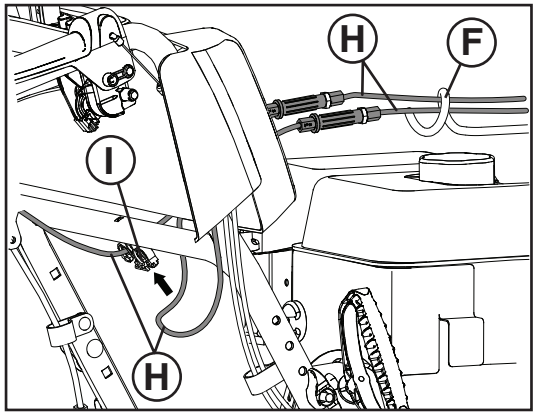

RU

Установите раструб / пластину поворота раструба

ПРИМЕЧАНИЕ: Для установки раструба используется входящий в комплект комбинированный гаечный ключ.

1. Расположите раструб на предназначенном для него посадочном месте так, чтобы окно выброса было направлено вперед снегоотбрасывателя.
2. Расположите пластину поворота раструба (A) над кронштейном раструба (B). При необходимости поверните раструб так, чтобы отверстия не кронштейне совпали со шпилькой и квадратным выступом на пластине.
3. Совместив пластину с кронштейном раструба, наденьте пластину на штифт (D) и шпильку с резьбой (E) установочного кронштейна (C).
4. Установите стопорную гайку (G) и направляющую для тросов (F, если имеется) на резьбовую шпильку и затяните до упора.
5. Проведите тросы (H) поворота раструба через направляющую тросов (F, если имеется) и зафиксируйте их на нижней части рукояток с помощью двойного зажима (I).

EE

Paigaldage tühjendusrenn / renni pöörpea

TÄHELEPANU: Renni pöördpea paigaldamiseks saate kasutada tööriistakotis olevat mitmeotstarbelist mutrivõtit.

1. Asetage tühjendusrenni komplekt rennipõhimiku peale, tühjendusava suunatuna lumepuhuri esiotsa poole.
2. Paigutage renni pöördpea (A) üle rennikonsooli (B). Vajadusel pöörake rennikomplekti, et seda otseks seada ja sisestage renni pöördpea alumisel poolel olevad tihvtid rennikonsooli avadesse.
3. Kui renni pöördpea ja rennikonsool on kohakuti, paigutage renni pöördpea kinnituskonsooli (E) tihvtile (C) ja keermestatud tikkpoldile (D).
4. Paigaldage kontramutter (G) ja kaablijuhik (F, kui on paigaldatud) keermestatud tikkpoldile ja pingutage.
5. Juhtige rotaatori kaablid (H) läbi kaablijuhiku (F, kui on paigaldatud) ja kinnitage alumise käepideme külge topeltklambrit kasutades (I).

LT

Išmetimo vamzdžio / išmetimo vamzdžio sukimo įrenginio galvutės montavimas

PASTABA: Atsarginių detalių maišelyje pateiktas universalus veržliaraktis gali būti naudojamas išmetimo įrenginio galvutei montuoti.

1. Pastatykite išmetimo agregatą ant išmetimo angos viršaus pagrindo, išmetimo anga turi būti nukreipta į sniego valytuvo priekį.
2. Padėkite išmetimo vamzdžio sukimo įrenginio galvutę (A) ant išmetimo vamzdžio kronšteino (B). Jei reikia, sukite išmetimo agregatą, kad suderintumėte išmetimo vamzdžio sukimo įrenginio apatinėje pusėje esantį kvadratą ir kaištį su išmetimo vamzdžio kronšteine esančiomis skylėmis.
3. Suderinę išmetimo vamzdžio sukimo įrenginio galvutę ir išmetimo vamzdžio kronšteiną, pastatykite išmetimo vamzdžio sukimo įrenginio galvutę ant kaiščio (C) ir montavimo kronšteino (E) srieginio kaiščio (D).
4. Sumontuokite fiksuojamąją veržlę (G) ir laido laidų laikiklį (F, jei yra) ant srieginio smaigo ir tvirtai priveržkite.
5. Sukimo įrenginio kabelius (H) prakiškite pro kabelio kreipiklį (F, jei yra) ir, naudodami dvigubą fiksatorių, kabelius pritvirtinkite prie apatinės rankenos (I).

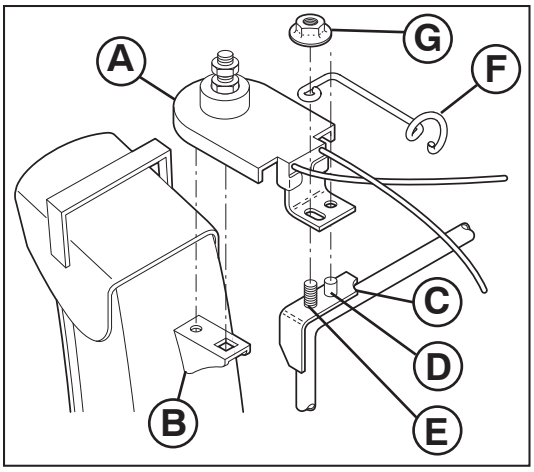

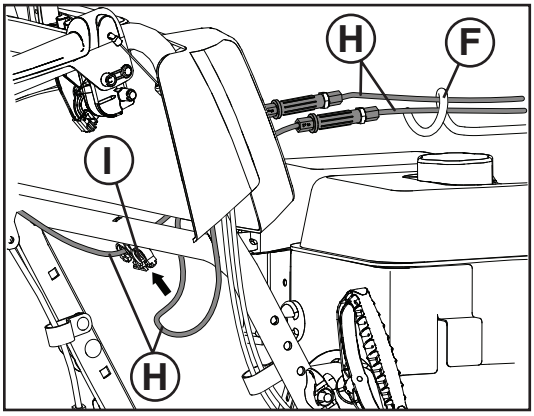

LV Izvadîđanas teknes / teknes rotatora galviňas uzstâdîđana

IEVÇROJIET: Daţâdu uzgrieţňu atslçgu, kas atrodas detaďu somiňâ, var izmantot, lai uzstâdîtu teknes rotatora galviňu.

1. Novietojiet izvadîđanas teknes sastâvdaďas uz teknes pamatnes tâ, lai izvadîđanas tekne bűtu pavçrsta pret sniega metçju.
2. Novietojiet teknes rotatora galviňu (A) pâri teknes balstenim (B). Nepiecieđamîbas gadîjumâ, pagrieziet teknes sastâvdaďas tâ, lai izlîdzinâtu kvadrâtu un piespraudiet zem teknes rotatora galviňas ar atverçm tvertnes balstenî.
3. Kad teknes rotatora galviňa un teknes balstenis ir nocentrçti, novietojiet teknes rotatora galviňu uz tapas (C) un montâţas balsteňa (E) vîtňoto statni (D).
4. Uzstādiet kontruzgriezni (G) un troses vadotni (F, ja ir aprīkojumā) uz vītņotās tapas un cieši pievelciet.
5. Izveriet rotatora troses (H) cauri troses vadotnei (F, ja ir aprīkojumā), un nostipriniet troses pie apakšējā roktura, izmantojot dubulto skavu (I).

BG Инсталиране на ръкава/въртящата се глава за изхвърляне на сняг

ЗАБЕЛЕЖКА: Мултифункционалният ключ, предоставен ви в торбата с инструменти, може да бъде използван за инсталиране на въртящата се глава на снегоизхвърлящия ръкав.

1. Поставете снегоизхвърлящия ръкав върху основата му с отвор, насочен към предната част на снегорина.
2. Поставете ротационната глава на ръкава (A) над вилката (B). При необходимост завъртете ръкава, за да изравните квадратчето и щифта на долната страна на ротационната глава с отворите във вилката на ръкава.
3. След като изравните ротационната глава и вилката, позиционирайте главата върху шпилката (C) и скобата (D) на монтажната вилка (E).
4. Поставете контрагайката (G) и кабелния водач (F, ако е предвидено) върху резбования щифт и затегнете здраво.
5. Прекарайте кабелите на ротатора (H) през кабелния водач (F, ако е предвидено) и ги обезопасете към долната дръжка с помощта на двойната скоба (I).

RO Instalarea glisierei de evacuare/ capatul rotorului glisierei

NOTA: Cheia franceza multifunctionala furnizata in trusa de piese poate fi folosita pentru a instala capatului rotorului de evacuare.

1. Plasati asamblarea gurii de evacuare la varful bazei glisierei cu gura de evacuare catre partea dinainte a plugului de zapada.
2. Pozitionati capatului rotorului de evacuare (A) peste cadrul de evacuare (B). Daca e necesar, rotiti asamblarea gurii pentru a o alinia in unghi drept si tintuiti partea de dedesubt a capatului rotorului de evacuare de orificiile din cadrul de evacuare.
3. Odata ce capatul rotorului de evacuare si cadrul de evacuare sunt aliniate, pozitionati capatului rotorului de evacuare pe axa (C) si butonul cu filament (D) al cadrului de montare (E).
4. Instalați piulița autoblocantă (G) și ghidajul de cablu (F, dacă sunt prevăzute în dotare) pe bolțul filetat și strângeți bine.
5. Treceți cablurile rotorului (H) prin ghidajul de cablu (F, dacă sunt prevăzute în dotare) și fixați-le de mânerul inferior folosind clema dublă (I).

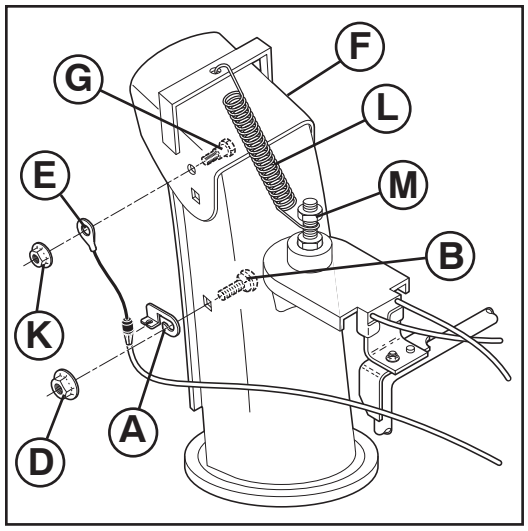

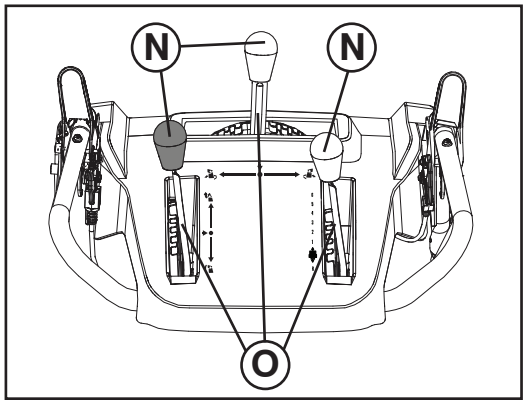

RU

Установите механизм управления дефлектором

1. Установите кронштейн крепления троса управления (A) на раструб с помощью болта (B) и 5/16-18 гайки (D), как показано на рисунке. Тщательно затяните.
2. Закрепите конец троса (E) на дефлекторе (F) с помощью болта (G), и гайки 1/4-20 (K) как изображено на рисунке. Тщательно затяните. После затяжки наконечник троса будет свободно двигаться вокруг болта.
3. Закрепите пружину (L) между гайками на пластине поворота раструба (M) и в отверстии на дефлекторе, как показано на рисунке.
4. Установите все ручки рычагов управления (N), с усилием надевая их на рычаги управления (O).

EE

Paigaldage renni reflektori kaugjuhtimistross

1. Paigaldage trossikinnitus (A) tühjendusrennile kasutades ümarpeaga polti (B) ja 5/16-18 tollist lukustusmutrit (D) nagu joonisel näidatud. Keerake kõvasti kinni.
2. Paigaldage trossi otsik (E) renni deflektorile (F) kasutades pikk-keermega polti (G), ja 1/4-20-tollist lukustusmutrit nagu joonisel näidatud. Keerake kõvasti kinni. Trossi otsik jääb vabalt liikuvaks poldil.
3. Paigaldage vedruotsad (L) renni pöördpeal olevate kuuskantmutrite (M) vahele ja renni deflektori avasse vastavalt näidatule.
4. Paigaldage kõigi juhthoova nupud (N), vajutades need juhthoobadele (O).

LT

Išmetimo vamzdžio deflektoriaus distancinio valdymo montavimas

1. Montuokite distancinio kabelio kronšteiną (A) prie išmetimo vamzdžio su kvadratagalviu varžtu (B) ir 5/16-18 fiksuojančia poveržle (D), kaip parodyta. Tvirtai priveržkite.
2. Montuokite distancinio kabelio kilpelę (E) prie išmetimo vamzdžio deflektoriaus (F) pleištiniu varžtu (G), ir 1/4-20 fiksuojančia poveržle (K), kaip parodyta. Tvirtai priveržkite. Laido kilpelė ant varžto su briaunuota galvute bus atlaisvinta.
3. Montuokite spyruoklių kablius (L) tarp šešiabriaunių veržlių (M) ant išmetimo vamzdžio sukimo įrenginio galvutės ir į išmetimo vamzdžio deflektoriaus skylę, kaip parodyta.
4. Visas valdymo svirčių rankenėles (N) montuokite užspausdami jas ant valdymo svirčių (O).

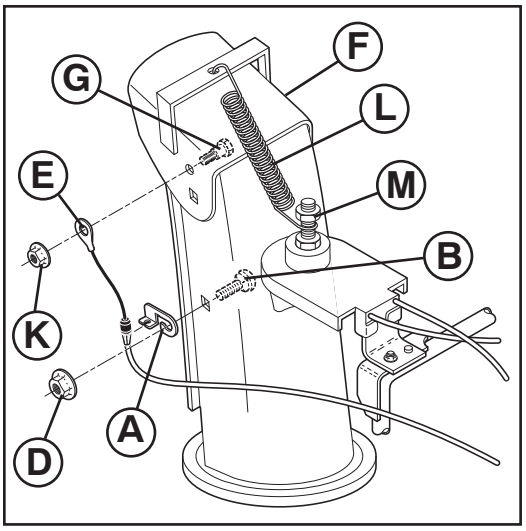

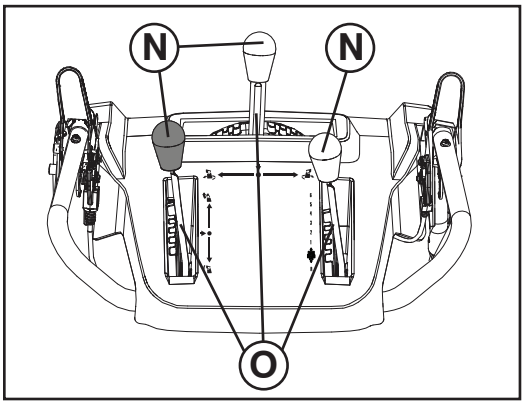

LV

Uzstâdiet teknes novirzîtâja tâlvadîbu

1. Uzstâdiet tâlvadîbas kabeďa balsteni (A) pie izvades teknes ar ieurbjamo skrűvi (B) un 5/16-18 kontruzgriezni (D), kâ norâdîts. Rűpîgi nostipriniet.
2. Uzstâdiet tâlvadîbas kabeďa cilpiňu (E) pie teknes novirzîtâja (F) ar drođîbas skrűvi (G), un 1/4-20 kontruzgriezni (K), kâ norâdîts. Rűpîgi nostipriniet. Uz bultskrūves ar apcilni esošā troses cilpa būs brīva.
3. Uzstâdiet atsperu aizíeres (L) starp seđstűru uzgrieţňiem (M) uz teknes rotatora galviňas un teknes novirzîtâja atverç, kâ tas norâdîts.
4. Uzstādiet visus vadības sviru uzgaļus (N), uzspiežot tos uz vadības svirām (O).

BG

Монтирайте дистанционното управление на дефлектора на ръкава

1. Монтирайте вилката на управляващия кабел (A) към снегоизхвърлящия ръкав с носещ болт (B) и 5/16-18 самозатягаща се гайка (D), както е показано. Затегнете здраво.
2. Монтирайте муфата на управляващия кабел (E) към дефлектора на ръкава (F) с/ болт (G), и 1/4-20 самозатягаща се гайка (K), както е показано. Затегнете здраво.
3. Монтирайте куките на пружината (L) между шестограмната гайка (M) на въртящатата се глава на ръкава и в отвора на дефлектора на ръкава, както е показано. Кабелното ухо ще бъде свързано подвижно на болта на рамото.
4. Поставете всичките 3 ръкохватки на лостовете за управление (N), като ги натиснете надолу върху лостовете за управление (O).

RO

Instalarea telecomenzii pentru deviatorul de evacuare

1. Instalati cadrul pentru cablul izolat (A) la gura de evacuare folosind un bolt de sasiu (B) si 5/16-18 fixati piulita (D) dupa cum e indicat in schema. Strangeti bine.
2. Instalati capsa pentru cablu izolat (E) in deviatorul de evacuare (F) cu bolti (G), si 1/4-20 piulita de fixare (K) dupa cum e indicat in schema. Strangeti bine. Ochiul cablului nu trebuie să fie strâns pe şurubul cu guler, ci larg.
3. Instalati carligele cu resort (L) intre piulite hexagonale (M) pe capatul rotorului de evacuare si in orificiul din deviatorul de evacuare dupa cum e indicat in schema.
4. Instalați toate cele 3 capete ale manetelor de comandă (N) apăsându-le pe manetele de comandă (O).

RU

Проверьте давление в шинах

Для лучшей транспортировки колеса на заводе накачивают большим давлением, чем необходимо для эксплуатации. Проверьте и установите необходимое одинаковое давление. От этого зависит производительность снегоотбрасывателя.

- Уменьшите давление до 0,97-1,17 бар (1-1,2 кгс/см2).

EE

Kontrollige rehvide rõhku

Tarnimiseesmärgil on teie lumepuhuri rehvid tehases üle normi täis puhutud. Õige ja võrdne rehvirõhk on oluline lumepuhuri parima talitluse tagamiseks.

- Alandage rehvirõhk 14-17 PSI peale.

LT

Padangų slėgio patikrinimas

Prieš transportavimą padangos gamykloje buvo stipriai (specialiai daugiau) pripūstos. Tinkamas ir tolygus padangų slėgis yra svarbus, kad sniego valytuvas gerai dirbtų.

- Sumažinkite slėgį iki 14–17 PSI.

LV

Pârbaudiet spiedienu riepâs

Jūsu sniega metçja riepas tika piepūstas rūpnîcâ, lai to varçtu transportçt. Pareizs un vienlîdzîgs spiediens riepâs ir svarîgs, lai sniega metçjs labâk darbotos.

- Samaziniet spiedienu riepâs līdz 14–17 PSI.

BG

Проверка на налягането в гумите

Гумите на вашия снегорин са пренапомпани в завода производител с цел – транспортиране. Правилното и еднакво налягане в гумите е от значение за оптимално функциониране на машината.

- Намалете налягането в гумите до 14–17 PSI.

RO

Verificati presiunea din cauciucuri

Cauciucurile plugului de zapada au fost umflate la maximum in fabrica in vederea transportarii. Corectarea si egalizarea presiunii este importanta pentru o buna functionare a masinii.

- Reduceti presiunea la 14–17 PSI.

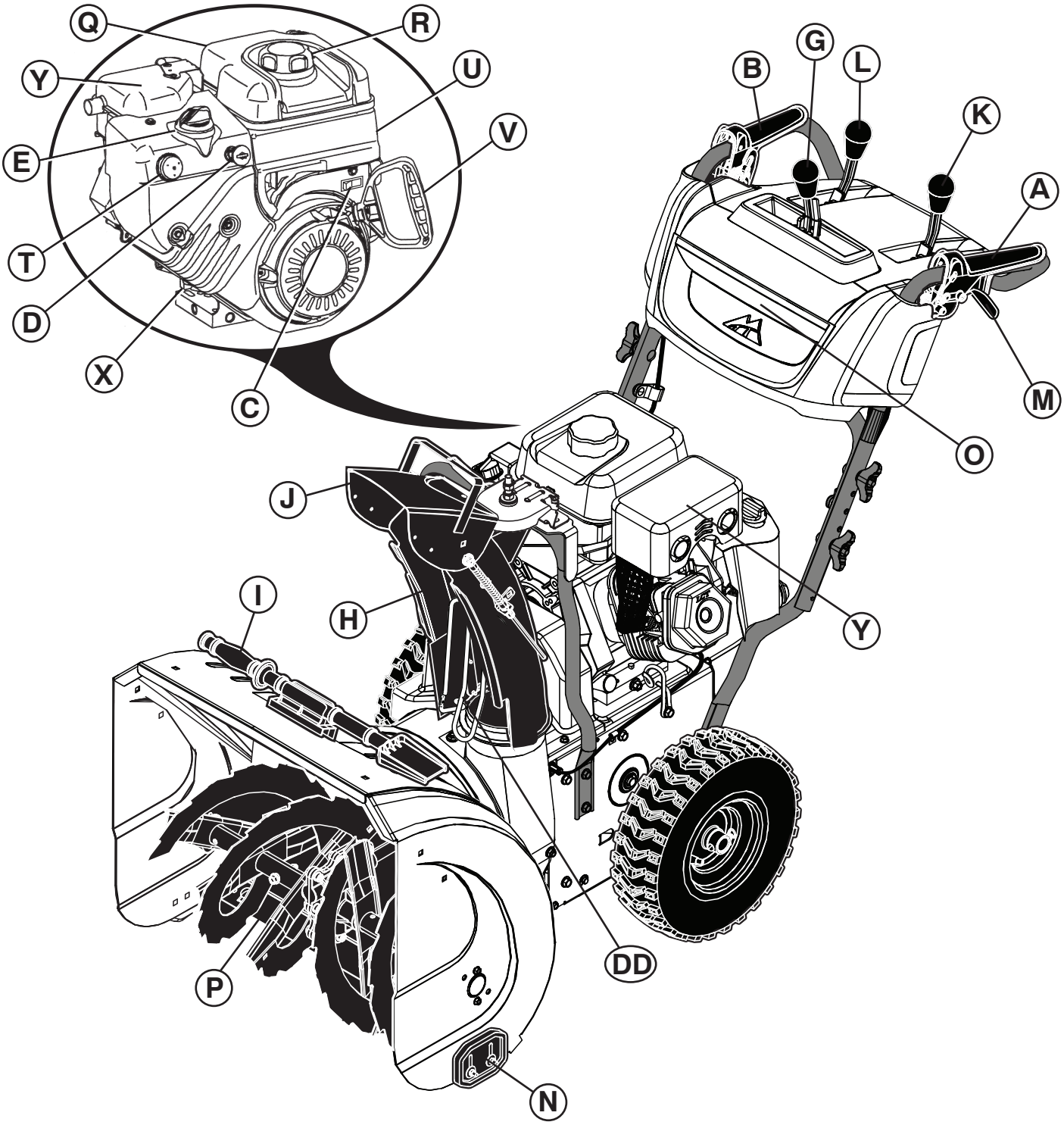
Q
R
Y
U
E
V
T
D
X
C
B
G
L
K
A
M
O
J
I
H
Y
DD
P
N

RU

A. РЫЧАГ УПРАВЛЕНИЯ ПРИВОДОМ ХОДА
B. РЫЧАГ УПРАВЛЕНИЯ ПРИВОДОМ ШНЕКА
C. ПЕРЕКЛЮЧАТЕЛЬ ВКЛ / ВЫКЛ
D. КЛЮЧ БЕЗОПАСНОГО ЗАПУСКА
E. УПРАВЛЕНИЕ ВОЗДУШНОЙ ЗАСЛОНКОЙ
F. КРАН ВЫКЛЮЧЕНИЯ ПОДАЧИ ТОПЛИВА
G. РЫЧАГ УПРАВЛЕНИЯ ВЫБРОСОМ
H. РАСТРУБ
I. ИНСТРУМЕНТ
J. ДЕФЛЕКТОР РАСТРУБА
K. РЫЧАГ УПРАВЛЕНИЯ ДЕФЛЕКТОРОМ
L. РЫЧАГ УПРАВЛЕНИЯ СКОРОСТЬЮ
M. РЫЧАГИРАЗБЛОКИРОВКИДИФФЕРЕНЦИАЛА
N. ОПОРНЫЕ ПЛАСТИНЫ
O. ФАРЫ
P. КОЖУХ
Q. КРЫШКА МАСЛЯНОГО БАКА СО ЩУПОМ
R. КРЫШКА ТОПЛИВНОГО БАКА
T. ПРАЙМЕР
U. КНОПКА ЭЛЕКТРИЧЕСКОГО ЗАПУСКА
V. РУЧКА СТАРТЕРА
X. ЗАГЛУШКА СЛИВА МАСЛА
Y. ГЛУШИТЕЛЬ
DD. ЗАЩИТНОЕ ПРИСПОСОБЛЕНИЕ РАСТРУБА

EE

A. VEOAJAMI JUHTHOOB
B. TÜHJENDUSTEO JUHTHOOB
C. VITS ON/OFF
D. TURVASÜÜTEVÕTI
E. KARBURAATORI ÕHUKLAPI JUHTSEADE
G. TÜHJENDUSRENNI JUHTKANG
H. TÜHJENDUSRENN
I. PUHASTUSTÖÖRIIST
J. RENNI DEFLEKTROR
K. DEFLEKTORI KAUGJUHTIMISKANG
L. SÕIDUKIIRUSE JUHTKANG
M. SUUNA REGULEERIMISE PÄÄSTIKUD
N. TUGIJALAS
O. LATERNAD
P. KRAAPERI PLAAT
Q. MOOTORIÕLI TÄITEAVA KORK KOOS MÕÕTEVARDAGA
R. BENSIINITÄITEAVA KORK
T. KÜTUSERIKASTUSPUMP
U. ELEKTRIKÄIVITUSNUPP
V. KÄSISTARTERI KÄEPIDE
X. ÕLITÜHJENDUSAVA KORK
Y. SUMMUTI
DD. ŠAHTI KAITSE

LT

A. TRAUKOS PAVAROS VALDYMO SVIRTELĖ
B. SRAIGTO VALDYMO SVIRTIS
C. RYKŠTĖ ON/OFF
D. UŽDEGIMO RAKTELIS
E. SKLENDĖS VALDYMAS
G. IŠMETIMO VAMZDŽIO VALDYMO SVIRTELĖ
H. IŠMETIMO VAMZDIS
I. VALYMO ĮRANKIS
J. IŠMETIMO VAMZDŽIO DEFLEKTORIUS
K. DEFLEKTORIAUS DISTANCINIO VALDYMO SVIRTELĖ
L. VAŽIAVIMO GREIČIO VALDYMO SVIRTELĖ
M. VALDYMO SPRAGTUKAI
N. APSAUGINĖS PLOKŠTELĖS
O. ŽIBINTAS
P. GREMŽTUKO JUOSTA
Q. VARIKLIO ALYVOS DANGTELIS SU MATUOKLIU
R. DEGALŲ PILDYMO DANGTĖLIS
T. SIURBLIUKAS
U. ELEKTRINIO UŽVEDIMO MYGTUKAS
V. UŽTRAUKIAMO STARTERIO RANKENĖLĖ
X. ALYVOS IŠLEIDIMO KAMŠTIS
Y. DUSLINTUVAS
DD. VAMZDELINĖ APSAUGA

LV

A. VILCES PIEDZIŅAS VADÎBAS SVIRA
B. URBJA VADÎBAS SVIRA
C. SĒDZIS ON/OFF
D. DROĐÎBAS AIZDEDZES ATSLÇGA
E. DROSELES REGULÇTÂJS
G. IZVADÎĐANAS TEKNES VADÎBAS SVIRA
H. IZVADÎĐANAS TEKNE
I. TÎRÎĐANAS INSTRUMENTS
J. TEKNES NOVIRZÎTÂJS
K. NOVIRZÎTÂJA TÂLVADÎBAS SVIRA
L. PÂRNESUMU ÂTRUMA VADÎBAS SVIRA
M. VADÎBAS SPRŪDI
N. SLIECES
O. GAISMA
P. SKRÇPERA STIENIS
Q. DZINÇJA EĐĐAS UZGALIS AR MÇRSTIENI
R. BENZÎNA PILDÎTÂJA UZGALIS
T. GRUNTÇJUMS
U. ELEKTRISKÂ STARTA POGA
V. UZGRŪŢAMS STARTERA ROKTURIS
X. EĐĐAS AIZBÂZNIS
Y. SLÂPÇTÂJS
DD. IZVADES SARGS

BG

A. ЛОСТ ЗА УПРАВЛЕНИЕ НА ТРАНСМИСИЯТА
B. ЛОСТ ЗА УПРАВЛЕНИЕ НА ШНЕКА
C. ТЪНКА ON/OFF
D. БЕЗОПАСЕН КОНТАКТЕН КЛЮЧ
E. МЕХАНИЗЪМ ЗА УПРАВЛЕНИЕ НА СМУКАЧА
G. ЛОСТ ЗА УПРАВЛЕНИЕ НА СНЕГОИЗХВЪРЛЯЩИЯ РЪКАВ
H. СНЕГОИЗХВЪРЛЯЩ РЪКАВ
I. ПОЧИСТВАЩ ИНСТРУМЕНТ
J. ДЕФЛЕКТОР НА СНЕГОИЗХВЪРЛЯЩИЯ РЪКАВ
K. ЛОСТ ЗА ДИСТАНЦИОННО УПРАВЛЕНИЕ НА ДЕФЛЕКТОРА
L. ЛОСТ ЗА ОПРЕДЕЛЯНЕ СКОРОСТТА НА ДВИЖЕНИЕ
M. ПАЛЦИ ЗА ЗАВИВАВНЕ
N. ПЛЪЗГАЧ
O. ФАР
P. СКРЕПЕР
Q. КАПАЧКА НА МАСЛОТО НА ДВИГАТЕЛЯ С ЩЕКА
R. КАПАЧКА НА РЕЗЕРВОАРА
T. ОБОГАТИТЕЛ
U. БУТОН НА ЕЛЕКТРИЧЕСКИЯ СТАРТЕР
V. ДРЪЖКА НА ВЪЖЕНИЯ СТАРТЕР
X. ПРОБКА ЗА ИЗТОЧВАНЕ НА МАСЛОТО
Y. ШУМОЗАГЛУШИТЕЛ
DD. ПРЕДПАЗЕН КАПАК ЗА УЛЕЯ

RO

A. PARGHIE DE CONTROL AL COMENZII DE TRACTARE
B. PARGHIE DE CONTROL A FOREZEI
C. BEŢIŞOŞ ON/OFF
D. CHEIE DE CONTACT
E. CONTROL OBTURARE
G. PARGHIE DE CONTROL AL GLISIEREI DE EVACUARE
H. GLISIERA DE EVACUARE
I. INSTRUMENT DE CURATARE
J. DEVIATOR DE EVACUARE
K. PARGHIE DE CONTROL LA DISTANTA AL DEVIATORULUI
L. MANETA DE CONTROL AL VITEZEI
M. MECANISME DE DIRIJARE
N. PLACUTA DE FRANA
O. FAR
P. BARA DE CURATARE
Q. VALVA ULEI DE MOTOR CU JOJA
R. VALVA ALIMENTARE BENZINA
T. INSTALATIE DE PRONIRE
U. BUTON PORNIRE ELECTRICA
V. MANER AL STARTERULUI RECUL
X. PRIZA DE DRENAJ ULEI
Y. AMORTIZOR
DD. APĂRĂTOAREA EVACUĂRII

RU

ЭКСПЛУАТАЦИЯ

Внимательно изучите назначение всех органов управления, прежде чем заливать бензин и пытаться завести двигатель.

Остановка

ПРИВОД ХОДА

- Отпустите рычаг управления приводом хода (A) для остановки движения снегоотбрасывателя вперед или назад.

ШНЕК

- Отпустите рычаг управления приводом шнека (B) чтобы остановить уборку снега.

ДВИГАТЕЛЬ

1. Установите переключатель ВКЛ / ВЫКЛ (C) в положение “OFF”.
2. Выньте (не поворачивая) ключ безопасного запуска (D) чтобы избежать использование машины посторонними.

ПРИМЕЧАНИЕ: Никогда не останавливайте двигатель используя орган управления воздушной заслонкой (E).

EE

Kuidas lumepuhurit kasutada

Enne kütuse lisamist või mootori käivitamist **veenduge, et teate**, kuidas käsitseda kõiki juhtseadmeid.

Seiskamine

VEOAJAM

- Vabastage veoajami juhtkang (A), et peatada lumepuhuri edasi- ja tagasiliikumist.

TÜHJENDUSTIGU

- Vabastage tühjendusteo juhtkang (B), et lume väljapaiskamine peatada.

MOOTOR

1. Viige vits (C) seiskamisasendisse “OFF”.
2. Eemaldage (ärge pöörake lihtsalt välja) turvasüütevõti (D), et hoida ära volitamata kasutamist.

TÄHELEPANU: Ärge kunagi kasutage mootori seiskamiseks karburaatori õhuklappi (E).

LT

Sniego valytuvo naudojimas

Prieš degalų pylimą ir variklio užvedimą, **žinokite, kaip** naudoti valdymo mechanizmus.

Sustabdymas

TRAUKOS PAVARA

- Atleiskite traukos pavaros valdymo svirtelę (A), kad sustabdytumėte sniego valytuvo judėjimą į priekį arba atgal.

SRAIGTAS

- Atleiskite sraigto valdymo svirtelę (B), norėdami sustabdyti sniego valymą.

VARIKLIS

1. Nustatykite rykštė (C) į padėtį “OFF”.
2. Išimkite (nesukite) uždegimo raktelį (D), kad apsisaugotumėte nuo atsitiktinio užvedimo.

PASTABA: Niekada nenaudokite droselio (E) norėdami sustabdyti variklį.

LV

Kâ lietot jűsu sniega metçju

Pirms iepildiet degvielu un mçĕiniet iedarbinât motoru, **noskaidrojiet,** kâ darbojâs visas kontrolierîces.

Apstâdinâđana

VILCES PIEDZIŇA

- Atvienojiet vilces piedziņas vadîbas sviru (A), lai apstâdinâtu sniega metçja kustîbu uz priekđu vai atpakaď.

SVÂRPSTS

- Atvienojiet urbja vadîbas sviru (B), lai apturçtu sniega međanu.

DZINÇJS

1. Aizbîdiet sēdzis (C) lîdz pozîcijai “OFF”.
2. Aizbîdiet (negrieziet) drođîbas aizdedzes atslçgu (D), lai novçrstu neatďautu lietođanu.

IEVÇROJIET: Nekad nelietojiet droseles regulçtâju (E), lai apturçtu dzinçju.

BG

Как да използвате вашия снегорин

Научете се как да работите с всички механизми за управление преди да заредите гориво и се опитате да запалите двигателя.

Да спирате

ТРАНСМИСИЯ

- Освободете лоста за управление на трансмисията (A), за да преустановите движението на снегорина на преден или заден ход.

ШНЕК

- Освободете лост за управление на шнека (B), за да спрете изхвърлянето на снега.

ДВИГАТЕЛ

1. Преместете тънка (C) в стоп позиция “OFF”.
2. Извадете (не завъртайте) безопасния контактен ключ (D) за предпазване от непозволена употреба.

ЗАБЕЛЕЖКА: Никога не използвайте механизма за управление на смукача (E) за спиране на двигателя.

RO

Cum sa folositi plugul de zapada

Invatati cum sa operati toate comenzile inainte de a alimenta cu combustibil sau de a incerca sa porniti motorul.

Oprire

COMANDA DE CONTROL

- Slabiti parghia de control al comenzii de tractare (A) pentru a opri inaintarea sau pentru a inversa directia plugului de zapada.

FOREZA

- Slabiti parghia de control al forezei (B) pentru a opri jetul de zapada.

MOTORUL

1. Pozitionati beţişoţ (C) in pozitia “OFF”.
2. Scoateti (nu rasuciti) cheia de contact (D) pentru a preveni utilizarea neautorizata.

NOTA: Nu folositi niciodata obturarea (E) pentru a opri motorul.

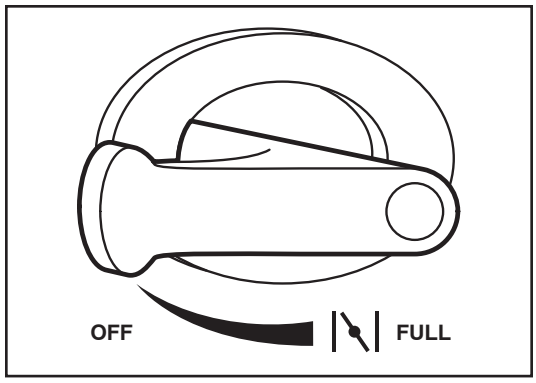

RU

Управление воздушной заслонкой (E)

Орган управления воздушной заслонкой располагается на двигателе. При запуске холодного двигателя воздушная заслонка должна быть закрыта. Не закрывайте воздушную заслонку при запуске теплого двигателя.

- Для закрытия воздушной заслонки поверните орган управления воздушной заслонкой в положение “FULL”. Для открытия медленно поверните ручку в обратную сторону.

EE

Õhuklapi Õhuklapp (E) kasutamine

Karburaatori õhuklapi reguleerimise juhtkang paikneb mootoril. Kasutage õhuklapikangi alati, kui käivitate külma mootorit. Ärge kasutage sooja mootori käivitamiseks.

- Õhuklapi lahtisurumiseks pöörake nuppu vastupäeva täisavatud seisundit näitavasse asendisse “FULL”. Kinnitõmbamiseks pöörake nuppu aeglaselt päripäeva.

LT

Sklendės naudojimas (E)

Sklendės valdymo mechanizmas yra variklyje. Sklendę naudokite užvesdami šaltą variklį. Jos nenaudokite užvesdami šiltą variklį.

- Norėdami įjungti sklendę, pasukite rankenėlę prieš laikrodžio rodyklę į padėtį pilnai. Norėdami išjungti, lėtai sukite pagal laikrodžio rodyklę.

LV

Droseles regulçtâja lietođana (E)

Droseles regulçtâjs atrodas uz dzinçja. Lietojiet droseles regulçtâju katru reizi, kad iedarbinât aukstu dzinçju. Neizmantojiet gadîjumos, kad iedarbiniet siltu dzinçju.

- Lai iedarbinâtu droseli, pagrieziet pogu pretî pulksteňa râdîtâju virzienam lîdz “FULL”. Lai izslçgtu, lçnâm grieziet pogu pulksteňa râdîtâju virzienâ.

BG

Да използваме механизма за регулиране/управление/ на смукача (E)

Механизмът за регулиране на смукача се намира на двигателя. Използвайте този механизъм винаги, когато стартирате двигателя студен. Никога не го използвайте, за да стартирате, когато двигателя е загрял.

- За да включите смукача, завъртете копчето в обратна посока на часовниковата стрелка към позиция “FULL” - “ПЪЛНО”. Бавно завъртете копчето в посока на часовниковата стрелка за изключване на смукача.

RO

Folosirea controlului obturarii (E)

Controlul obturarii este localizat pe motor. Folositi controlul obturarii cand porniti motorul rece. Nu il folositi pentru a porni motorul incalzit.

- Pentru a porni obturarea, intoarceti butonul in sens contrar acelor de ceasornic pana in pozitia “FULL” (COMPLET). Pentru a opri, intoarceti incet butonul in sensul acelor de ceasornic.

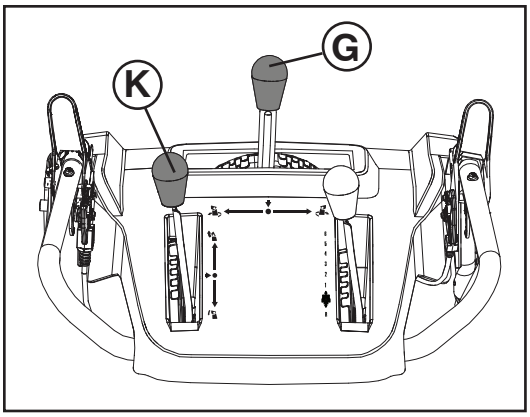

RU

Для управления выбросом снега

ВНИМАНИЕ: Снегоотбрасыватели имеют в своем устройстве вращающиеся части, которые могут нанести серьезные травмы как при прикосновении к ним, так и отброшенными предметами. Следите, чтобы в рабочей зоне на протяжении всего времени с момента запуска двигателя не находились посторонние, дети и животные.

ВНИМАНИЕ: При забивании раструба камеры или шнека заглушите двигатель и подождите, пока не остановятся все подвижные элементы. Используйте входящий в комплект поставки инструмент для прочистки, чтобы устранить засор раструба и/или шнека. НЕ ДЕЛАЙТЕ ЭТО РУКАМИ.

НАПРАВЛЕНИЕ выбрасывания снега управляется рычагом управления выбросом (G).

- Для изменения положения раструба потяните рычаг управления выбросом (G) назад и переместите его влево или вправо, пока раструб не будет установлен в нужное положение. Убедитесь, что пружины зафиксировали рычаг в выбранном положении.

ДАЛЬНОСТЬ выбрасывания снега регулируется рычагом управления дефлектором (J). Нижнее положение дефлектора соответствует минимальной дальности; по мере подъема дефлектора дальность будет увеличиваться.

- Нажмите на рычаг управления дефлектором (K) вниз и передвиньте рычаг вперед для опускания дефлектора и уменьшения дальности выброса. При перемещении рычага назад дефлектор будет подниматься, и дальность выбрасывания снега увеличиваться. Убедитесь, что пружины зафиксировали рычаг в выбранном положении.

EE

Lume väljapaiskamise juhtimine

HOIATUS: Lumepuhuritel on katmata pöörlevad masinaosad, mis võivad põhjustada tõsiseid kehavigastusi kokkupuutel nende osadega või objektide tõttu, mida tühjendusrenni kaudu väljapaisatakse. Tagage, et tööpiirkonnas poleks alates käivitamisest kuni töö lõpetamiseni ühtegi inimest, väikeseid lapsi ega lemmikloomi.

HOIATUS: Juhul kui tühjendusrenn või tühjendustigu ummistuvad, lülitage mootor välja ja oodake kuni kõik liikuvad osad on peatunud. Kasutage renni ja/või teo puhastamiseks kaasasolevat tööriista, MITTE OMA KÄSI!

Lumeheitmise SUUNDA saab juhtida tühjendusrenni juhtkangi (G) kaudu.

- Väljutuskanali asendi muutmiseks tõmmake väljutuskanali juhthooba (G) tagasisuunas ja nihutage seda vasakule või paremale, kuni kanal on soovitud asendis. Veenduge, et hoob liiguks vedru mõjul tagasi ja lukustuks soovitud asendisse.

Lumeheitmise KAUGUST juhitakse renni deflektori (J) asendi kaudu. Reguleerige deflektor madalale, et heita lund lähedale; reguleerige deflektor kõrgemale, et lund kaugemale heita.

- Lükake kanali deflektori juhthooba (K) paremale ja nihutage ettepoole, et lasta deflektorit allapoole ja vähendada vahekaugust. Deflektori tõstmiseks ja vahekauguse suurendamiseks nihutage hooba tahapoole. Veenduge, et hoob liiguks vedru mõjul tagasi ja lukustuks soovitud asendisse.

LT

Sniego išmetimo valdymas

PERSPËJIMAS: Sniego valytuvai turi iđsikiđusias besisukančias dalis, prie kuriř prisilietus galima sunkiai susižaloti; sužaloti gali ir per išmetimo vamzdá sviedžiami daiktai. Darbo su sniego valymo mađina vietoje visř laikř, áskaitant variklio paleidimř, neturi bűti ţmoniř, maţř vaikř ir naminiř gyvűnř.

PERSPËJIMAS: Jei užsikemša išmetimo latakas arba sraigtas, išjunkite variklį ir palaukite, kol sustos visos besisukančios dalys. Pridedamu valymo įrankiu, NE RANKOMIS, išvalykite lataką ir (arba) sraigtą.

KRYPTÁ, kuria valomas sniegas, valdo iđmetimo vamzdžio valdymo svirtis (G).

- Norėdami keisti išmetimo latako padėtį, patraukite išmetimo latako valdymo svirtį (G) atgal ir kreipkite svirtį į kairę ar į dešinę pusę, kol lataką pastatysite į norimą padėtį. Nepamirškite, kad svirtis atšoka ir užsifiksuoja norimoje padėtyje.

ATSTUMAS, kuriuo sniegas yra išmetamas, yra reguliuojamas nustatant išmetimo vamzdžio deflektoriaus padėtá (J). Jei norite, kad sniegas bűtř metamas netoli, deflektoriř nustatykite ţemiau; jei norite, kad sniegas bűtř metamas toliau, deflektoriř nustatykite aukđčiau.

- Norėdami nuleisti kreiptuvą ir sumažinti sniego numetimo atstumą, pastumkite latako kreiptuvo valdymo svirtį (K) į dešinę ir pakreipkite ją į priekį. Norėdami pakelti kreiptuvą ir padidinti sniego numetimo atstumą, svirtį kreipkite atgal. Nepamirškite, kad svirtis atšoka ir užsifiksuoja norimoje padėtyje.

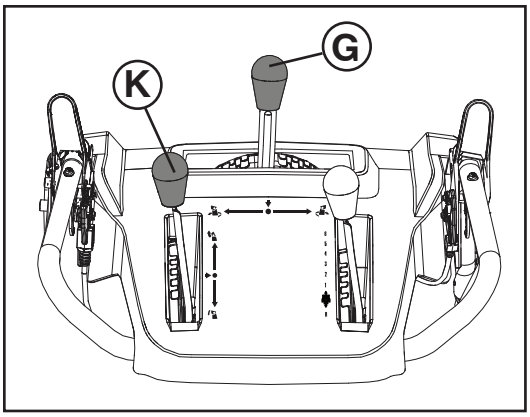

LV

Lai kontrolçtu sniega izplűdi

BRÎDINÂJUMS: Sniega metçjam ir rotçjođas detaďas, un var gűt daţâdus ievainojumus gan ar tâm saskaroties, gan no materiâla, ko izmet pa izvadîđanas tekni. Uzmaniet, lai darbîbas laukumâ nevienu brîdi, tai skaitâ arî iedarbinâđanas laikâ, nebűtu neviena cilvçka, mazu bçrnu un mâjdzîvnieku.

BRÎDINÂJUMS: ja izvade vai gliemezis nosprostojas, izslēdziet dzinēju un uzgaidiet, līdz visas ritošās daļas tiek apturētas. Tīriet izvadi un/vai gliemezi NEVIS AR ROKĀM, bet gan lietojiet komplektācijā iekļauto tīrīšanas rīku.

VIRZIENU, kâdâ sniegs tiek mests, kontrolç izvadîđanas teknes vadîbas svira (G).

- Lai mainītu izvades sistēmas stāvokli, pavelciet atpakaļ izvades sistēmas vadības sviru (G) un pārbīdiet sviru pa kreisi vai pa labi, līdz izvades sistēma atrodas vēlamajā stāvoklī. Sekojiet, lai svira atgriežas atpakaļ un nofiksējas vajadzīgajā stāvoklī.

ATTÂLUMU, kâdâ sniegs tiek mests, kontrolç ar teknes novirzîtâju (J). Novietojiet novirzîtâju zemu, lai sniegs kristu tuvâk; novietojiet novirzîtâju augstâk, lai sniegs kristu tâlâk.

- Spiediet tieši uz izvades sistēmas deflektora vadības sviras (K) un pārbīdiet sviru uz priekšu, lai nolaistu deflektoru un samazinātu attālumu. Pārbīdiet sviru atpakaļ, lai paceltu deflektoru un palielinātu attālumu. Sekojiet, lai svira atgriežas atpakaļ un nofiksējas vajadzīgajā stāvoklī.

BG

Как да управляваме изхвърлянето на събрания сняг

ПРЕДУПРЕЖДЕНИЕ: Снегорините имат непокрити въртящи елементи, които могат да доведат до сериозни травми и тежки наранявания при допир с тях или предметите, изхвърляни от снегоизхвърлящия ръкав. Бъдете уверени, че в района на действие на машината няма хора, малки деца или домашни животни през цялото време на функциониране на снегорина, включително и при запалване на мотора.

ПРЕДУПРЕЖДЕНИЕ: Ако изпускателният улей или шнека се запушат, изключете двигателя и изчакайте, докато спрат всички движещи се части. Използвайте доставения Ви инструмент за почистване, НЕ ВАШИТЕ РЪЦЕ, за да отпушите изпускателният улей и/или шнека.

ПОСОКАТА, в която трябва да бъде изхвърлян снега се контролира от лоста за управление на снегоизхвърлящия ръкав (G).

- За да смените положението на улея за разтоварване, дръпнете назад лоста за управление на улея за разтоварване (G) и преместете лоста наляво или надясно, докато улеят не застане в желаното положение. Погрижете се лостът да отскочи назад в желаното положение.

ДИСТАНЦИЯТА на изхвърляне на снега се контролира от позицията на дефлектора на снегоизхвърлящия ръкав (J). Насочете дефлектора надолу, за изхвърляне на снега на близки разстояния или го поставете в по-висока позиция /по-нагоре/ за изхвърляне на снега на по-далечно разстояние.

- Натиснете надясно лоста за управление на направляващата преграда на (K) и преместете лоста напред, за да спуснете направляващата преграда и намалите разстоянието. Преместете лоста назад, за да вдигнете направляващата преграда и намалите разстоянието. Погрижете се лостът да отскочи назад в желаното положение.

RO

Controlul evacuarii zapezii

ATENTIE: Plugurile de zapada prezinta piese rotative aflate la vedere care pot cauza rani severe la contact, ca si materialele aruncate prin gura de evacuare. Pastrati zona de lucru libera de accesul persoanelor, copiilor si animalelo, inclusive in momentul pornirii.

ATENTIE: Dacă tubul de evacuare sau melcul se înfundă, opriţi motorul şi aşteptaţi ca toate părţile aflate în mişcare să se oprească. Folosiţi instrumentul pentru curăţare furnizat, NU MÂINILE, pentru a desfunda tubul şi/sau melcul.

DIRECTIA in care zapada trebuie aruncata este controlata de parghia de control al glisierei de evacuare (G).

- Pentru a schimba poziția jgheabului de evacuare, trageți înapoi maneta de comandă a jgheabului de evacuare (G) și deplasați maneta spre stânga sau spre dreapta până când jgheabul ajunge în poziția dorită. Aveți grijă ca maneta să revină la loc și să se blocheze în poziția dorită.

DISTANTA la care zapada este aruncata este controlata de pozitia deviator de evacuare (J). Reglati deviatorul jos pentru a arunca zapada la o distanta scurta; reglati-l mai sus pentru a arunca zapada la distante mai mari.

- Împingeți spre dreapta maneta de comandă a deflectorului jgheabului (K) și deplasați-o spre înainte pentru a coborî deflectorul și a micșora distanța. Trageți maneta înapoi pentru a ridica deflectorul și a mări distanța. Aveți grijă ca maneta să revină la loc și să se blocheze în poziția dorită.

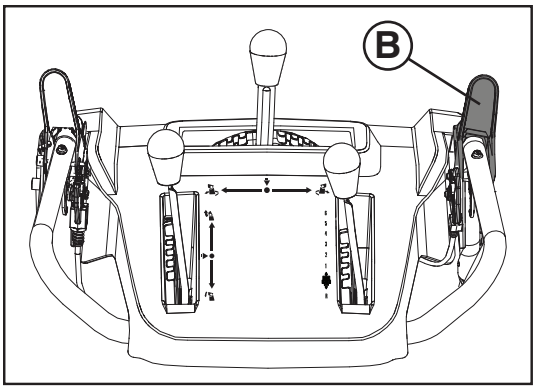

RU

Для выбрасывания снега

Вращение шнека управляется рычагом управления приводом шнека (B), расположенным на правой рукоятке.

- Нажмите на рычаг для включения привода шнека и начала работы.
- Отпустите рычаг для выключения режима уборки снега.

EE

Lume väljapaiskamine

Tühjendusteo pöörlemist juhitakse tühjendusteo juhthoova (B) kaudu, mis paikneb parempoolsel käepidemel.

- Suruge tühjendusteo juhthoob vastu käepidet, et tigu aktiveerida ja lund välja paisata.
- Vabastage tühjendusteo juhthoob, et lume väljapaiskamine peatada.

LT

Sniego valymas

Sraigto sukimŕ reguliuoja sraigto valdymo svirtelë (B), esanti ant rankenos deđinës pusës.

- Spauskite sraigto valdymo svirtelć prie rankenos norëdami ájungti sraigtŕ sniegui valyti.
- Norëdami sustabdyti sniego valymŕ, atleiskite sraigto valdymo svirtelć.

LV

Lai mestu sniegu

Urbja rotâciju kontrolç urbja VADÎBAS svira (B), kas atrodas labâs puses roktura.

- Piespiediet urbja VADÎBAS sviru pie roktura, lai iedarbinâtu dzinçju un mestu sniegu.
- Atlaidiet urbja VADÎBAS sviru, lai sniega međanu apturçtu.

BG

Как да изхвърляме снега

Въртенето на шнека се контролира от лост за управление на шнека (B), разположен на дясната ръкохватка.

- Стиснете лоста за контрол на шнека към ръкохватката, за да задвижите шнека и изхвърляте снега.
- Отпуснете лоста за контрол на шнека, за спиране на снегоизхвърлянето.

RO

Curatarea zapezii

Rotatia forezei e controlata prin parghia de control al forezei (B) situat pe manerul din dreapta.

- Apasati parghia de control al forezei pe maner pentru a porni foreza si a incepe sa curatati zapada.
- Dati drumul parghia de control al forezei pentru a opri curatarea zapezii.

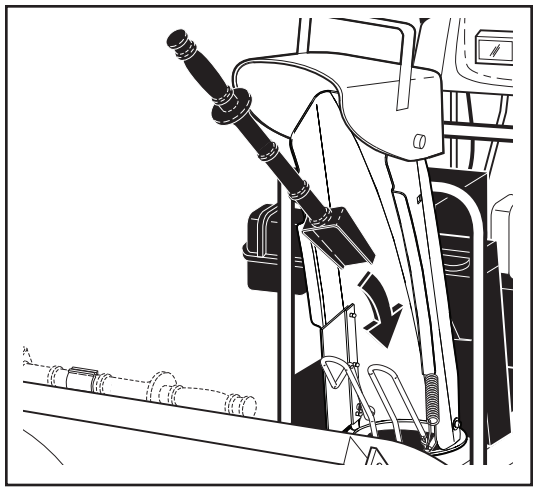

RU

Использование инструмента для прочистки

В некоторых погодных условиях раструб может забиться льдом и снегом. Используйте инструмент для прочистки для удаления этой закупорки.

При чистке, ремонте или осмотрах, убедитесь, что все органы управления отключены, и что шнек/крыльчатка и все подвижные части неподвижны. Отсоедините провод свечи зажигания и расположите его вдалеке от свечи зажигания во избежание случайного включения. Освободите рычаг управления шнеком и выключите двигатель.

- Снимите инструмент для прочистки с его крепежного зажима.
- Извлеките инструмент для прочистки из держателя. Наклоните защитное приспособление вперед, крепко возьмитесь за рукоятку инструмента, вставьте его в раструб и покрутите инструментом, чтобы устранить закупорку. Убедитесь, что после чистки защитное приспособление установлено обратно в нормальное закрытое положение.

После удаления плотного комка снега, поместите инструмент для прочистки обратно на крепежный зажим, нажав им на зажим.

- Убедитесь, что держатель, надавите инструментом на зажим для фиксации в безопасном направлении (в направлении выброса нет транспортных средств, зданий, людей или других предметов) перед тем, как вновь запустить двигатель.
- Вновь запустите двигатель, затем нажмите на рычаг управления приводом шнека до рукоятки, чтобы очистить от снега кожух шнека и раструб.

EE

Puhastustööriista kasutamine

Teatud tingimustes võib tühjendusrenn ummistuda jää ja lume tõttu. Kasutage selle ummistuse likvideerimiseks puhastustööriista.

Puhastades, parandades või kontrollides veenduge alati, et kõik juhtkangid on vabastatud ning tühjendustigu/tiivik ja kõik liikuvad osad on seiskunud. Ühendage lahti süüteküünla juhe ja hoidke seda süüteküünlast eemal, vältimaks juhuslikku käivitamist.

- Vabastage tühjendusteo juhtkang ja seisake mootor.
- Eemaldage puhastusvahend selle kinnitusklambrist. Kallutage kaitset ettepoole, hoidke vahendit käepidemest ja lükake ning keerake tööriista šahti ummistuse puhastamiseks. Veenduge, et kaitse oleks pärast puhastamist õigel kohal.

Kui kokkujäänud lumi on eemaldatud, pange puhastustööriist tagasi kinnitusklambrisse, surudes tööriista selle sisse.

- Enne mootori käivitamist veenduge, et tühjendusrenn on suunatud ohutusse suunda (mitte sõidukite, ehitiste, inimeste ega teiste objektide suunas).
- Käivitage uuesti mootor, pigistage tühjendusteo juhtkang vastu käepidet, et lund tühjendusteo korpusest ja tühjendusrennist eemaldada.

LT

Valymui skirto árankio naudojimas

Esant tam tikroms oro sŕlygoms, išmetimo vamzdis gali bűti uţkimđtas ledu ir sniegu. Norëdami pašalinti kamđtá, naudokite valymo áranká.

Atlikdami valymo, remonto arba patikros darbus ásitikinkite, kad visi valdymo mechanizmai yra iđjungti ir sraigto / sukimo árenginio judančios dalys sustojo. Atjunkite ţvakës laidŕ ir já padëkite taip, kad iđvengtumëte atsitiktinio uţvedimo.

- Atleiskite sraigto valdymo svirtelć ir iđjunkite variklá.
- Nuimkite valymo įrankį nuo tvirtinamojo spaustuko. Palenkite apsaugą į priekį, tvirtai suimkite įrankį už rankenos ir patraukite sukdami išmetimo vamzdžio link, kad atkimštumėte. Baigę valyti būtinai grąžinkite apsaugas į įprastinę uždarymo padėtį.

Pašalinć sniego kamđtá, áranká ástatykite atgal stumtelëdami á tvirtinimŕ.

- Prieđ vël uţvesdami variklá ásitikinkite, kad išmetimo vamzdis yra nukreiptas saugia kryptimi (išmetimo kryptimi nëra transporto priemoniř, pastatř, ţmoniř arba kitř objektř).
- Vël paleiskite variklá, tada paspauskite sraigto valdymo svirtelć prie rankenos, kad iđvalytumëte sniegŕ iđ sraigto korpuso ir iđmetimo vamzdžio.

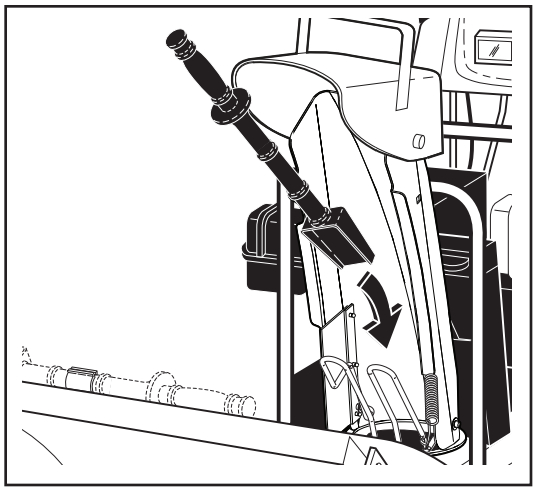

LV

Tîrîđanas lîdzekďa lietođana

Noteiktos sniega apstâkďos izvadîđanas tekne var aizsprostoties ar ledu un sniegu. Lietojiet tîrîđanas lîdzekli, lai iztîrîtu đo bloíçjumu.

Kad tîriet, remontçjiet vai pârbaudiet ierîci, pârbaudiet, vai visas kontrolierîces ir izslçgtas, un svârpsts/lâpstiňritenis un visas kustîgâs daďas ir apstâjuđâs. Atvienojiet aizdedzes sveces vadu un to novietojiet drođâ attâlumâ no kontakta, lai novçrstu nejauđu ierîces iedarbinâđanu.

- Atlaidiet urbja vadîbas sviru un izslçdziet dzinçju.
- Izņemiet tīrīšanas rīku no turētāja. Nolieciet aizsargu uz priekšu, cieši satveriet rīka rokturi, ievietojiet rīku izvadē un pagrieziet to, lai novērstu aizsērējumu. Pārliecinieties, ka pēc tīrīšanas aizsargs tiek atgriezts sākotnējā stāvoklī.

Pçç tam, kad iesprűđuđais sniegs ir iztîrîts, nolieciet tîrîđanas lîdzekli iesprauţot to saspraudç.

- Pirms dzinçja atkârtotas iedarbinâđanas pârliecinieties, ka izvadîđanas tekne ir pagriezta drođâ virzienâ (tuvumâ nav satiksmes lîdzekďu, çku, cilvçku vai citu objektu).
- Iedarbiniet vçlreiz dzinçju, piespiediet urbja vadîbas sviru rokturim, lai savâktu sniegu no urbja korpusa un izvadîđanas teknes.

BG

Как да използвате почистващия инструмент

При определени качества на снега, снегоизхвърлящия ръкав може да се задръсти с лед и сняг. Използвайте почистващия инструмент, за да го разблокирате.

Когато почиствате, ремонтирате или проверявате, се уверете, че всички контролни лостове са в неутрална позиция и шнека/ротора, както и всички движещи се части са спряли. Извадете кабела на запалителната свещ и го поставете на място, където няма пряк контакт със свещта.

- Освободете лоста за управление на шнека и изключете двигателя.
- Свалете инструмента за почистване от скобата, на която е монтиран. Наклонете предпазния капак напред, хванете здраво инструмента за дръжката и след като го сложите в улея за разтоварване, завъртете здраво, за да премахнете блокажа. Проверете дали сте върнали предпазния капак в нормалното му положение (затворен), след като приключите с почистването.

След като уплътнения сняг е премахнат, то върнете обратно почистващия инструмент на мястото му, като го притиснете срещу задържащата щипка.

- Уверете се, че преди рестартиране на двигателя, снегоизхвърлящият ръкав е насочен в безопасната посока, (където няма превозни средства, сгради, хора или други предмети и обекти намиращи се срещу посоката на изхвърляне на снега).
- Рестартирайте двигателя и стиснете контролния лост на шнека към ръкохватката, за да започнете да почиствате снега от кожуха на шнека и снегоизхвърлящия ръкав.

RO

Folosirea instrumentului de curatare

In anumite conditii de inzapezire, gura de evacuare se poate bloca cu gheata si zapada. Folositi instrumentul de curatare pentru a elimina acest blocaj.

Cand curatati, reparati sau inspectati, asigurati-va ca toate comenzile sunt oprite si ca foreza/rotorul si toate partile rotative sunt oprite. Deconectati firul de priza de aprindere prin scanteie si tineti-l departe de priza de aprindere prin scanteie pentru a preveni pornirea accidentala.

- Dati drumul parghiei de control al forezei si opriti motorul.
- Scoateţi instrumentul pentru curăţare din clema de fixare. Înclinaţi apărătoarea spre înainte, apucaţi bine instrumentul de mâner şi împingeţi-l în tubul de evacuare, răsucindu-l, pentru a îndepărta blocajul. Aveţi grijă ca apărătoarea să revină la poziţia sa normală, adică să fie închisă, după curăţare.

Dupa ce blocajul de zapada a fost eliminat, asezati instrumentul de curatare inapoi in pensa de montare impingandu-l in pensa.

- Asigurati-va ca gura de evacuare este indreptata intr-o directie sigura (fara vehicole, cladiri, oameni, sau alte obiecte in preajma) inainte de a restarta motorul.
- Restartati motorul, apoi apasati parghia de control al forezei pe maner pentru a curata zapada din carcasa forezei si din gura de evacuare.

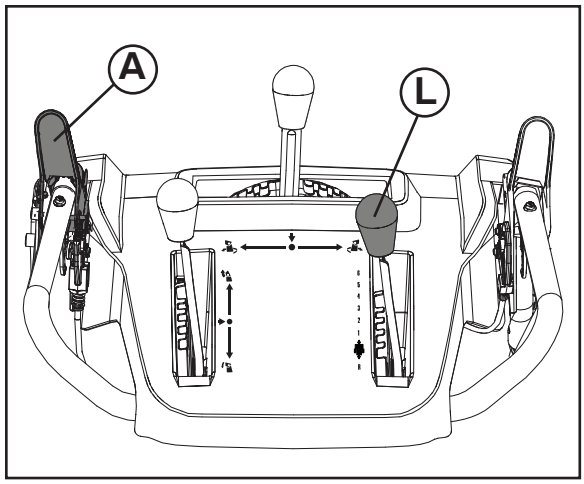

RU

Движение вперед и назад

ПРИВОД ХОДА, задание движения вперед и назад, управляется рычагом управления приводом хода (A), расположенным на левой рукоятке.

- Нажмите на рычаг для включения движения снегоотбрасывателя.
- Отпустите рычаг для прекращения движения вперед или назад.

СКОРОСТЬ и НАПРАВЛЕНИЕ движения контролируются рычагом управления скоростью (L).

- Отклоните рычаг управления скоростью (L) вправо и переместите его в нужное положение, ДО нажатия рычага управления приводом хода (A). Убедитесь, что пружины зафиксировали рычаг в выбранном положении.

ВНИМАНИЕ: Не изменяйте положение рычага управления скоростью при включенном приводе колес. Это может стать причиной повреждения снегоотбрасывателя.

- Медленные скорости предназначены для более тяжелого снега, а более быстрые – для легкого снега и транспортировки снегоотбрасывателя. Рекомендуем приступать к первичной эксплуатации на небольшой скорости, скорости пока вы не привыкнете к работе машины.

ПРИМЕЧАНИЕ: При включении привода шнека и привода хода последний блокирует рычаг привода шнека во включенном положении. Это позволяет вам освободить правую руку и управлять выбросом снега без остановки работы.

EE

Edasi- ja tagasisuunas liikumine

VEOAJAM, edasi- ja tagasisuunas liikumist, juhitakse veoajami juhthoova (A) kaudu, mis paikneb vasakpoolsel käepidemel.

- Pigistage veoajami juhthooba vastu käepidet, et veosüsteemi ühendada.
- Vabastage veoajami juhthoob, et peatada lumepuhuri edasi- või tagasisuunalist liikumist.

SÕIDUKIIRUST ja SUUNDA juhitakse sõidukiiruse juhtkangi (L) kaudu.

- Lükake kiiruse reguleerimise juhthoob (L) paremale ja nihutage see soovitud asendisse ENNE veoajami juhthoova (A) rakendumist. Veenduge, et hoob liiguks vedru mõjul tagasi ja lukustuks soovitud asendisse.

ETTEVAATUST: Ärge liigutage kiiruse reguleerimise juhtkangi kui mootor ei tööta. See võib kahjustada lumefreesi.

- Aeglasemad kiirused on raskema lume korral kasutamiseks ja suuremaid kiirusi kasutatakse kergema lume tingimustes ja lumepuhuri transportimisel. Soovitatav on kasutada madalamaid kiiruseid, kuni te olete täielikult omandanud lumepuhuriga töötamise oskuse.

TÄHELEPANU: Kui ühendatud on nii veoajami kui ka tühjendusteo juhthoovad, lukustab veoajami juhthoob tühjendusteo juhthoova aktiveeritud asendisse. See võimaldab teil parema käe käepidemelt eemaldada ja reguleerida tühjendusrenni suunda ilma lume väljapaiskamist peatamata.

LT

Vaţiavimas á prieká arba atgal

SAVAEIGIS sniego valytuvo judėjimas á prieká arba atgal yra valdomas traukos pavaros valdymo svirtele (A), esančia ant kairiosios pusės rankenos.

- Spauskite sraigto valdymo svirtelć prie rankenos norėdami ájungti vaţiavimo sistemŕ.
- Atleiskite traukos pavaros valdymo svirtelć norėdami sustabdyti sniego valytuvo judėjimŕ á prieká arba atgal.

GREITIS ir KRYPTIS yra valdomi pavaros greičio valdymo svirtele (L).

- PRIEŠ įjungdami traukimo pavaros valdymo svirtį (L), pastumkite greičio reguliatoriaus svirtį (A) į dešinę pusę ir nustatykite svirtį į norimą padėtį. Nepamirškite, kad svirtis atšoka ir užsifiksuoja norimoje padėtyje.

ATSARGIAI: Nejudinkite greičio valdymo svirties, kai traukos pavaros svirtis yra ájungta. Galite sugadinti sniego valymo mađinŕ.

- Lėtesnis greitis tinka dideliam sniego kiekiui valyti, didesnis greitis naudojamas valant maţesnius sniego kiekius, taip pat transportuojant mađinŕ. Su sniego valytuvu patartina dirbti lėtesniu greičiu, kol nesate visiđkai susipaţinć su jo veikimu.

PASTABA: Kai yra ájungtos kartu ir traukos pavara, ir sraigto valdymo svirtelės, traukos pavaros valdymo svirtelė uţfiksuos sraigto valdymo svirtelć ájungtoje padėtyje. Tai atlaisvins đeđinć rankŕ nuo rankenos ir leis reguliuoti iđmetimo vamzdá reikiama kryptimi nepertraukiant sniego valymo darbo.

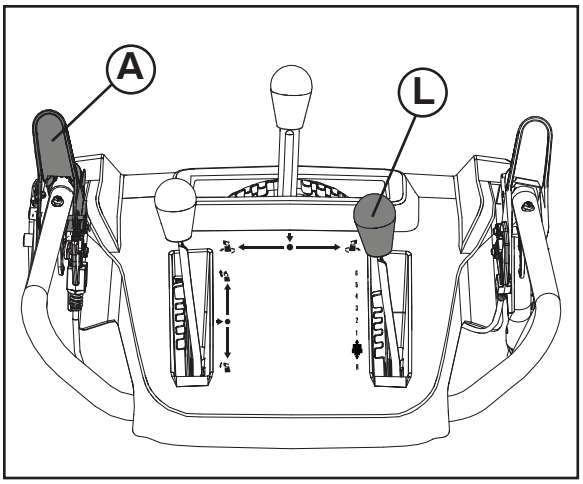

LV

Lai pârvietotos un priekđu un atpakaď

PAĐGÂJÇJU, sniega metçja kustîbu uz priekđu un atpakaď, kontrolç vilces piedziňas vadîbas svira (A), kas atrodas uz kreisâs puses roktura.

- Piespiediet vilces piedziňas vadîbas sviru pie roktura, lai iedarbinâtu piedziňas sistçmu.
- Atlaidiet vilces piedziňas vadîbas sviru, lai apturçtu sniega metçja kustîbu uz priekđu vai atpakaď.

ÂTRUMU un VIRZIENU kontrolç pârnesumu âtruma vadîbas svira (L).

- Spiediet tieši uz ātruma regulēšanas sviras (L) un pārbīdiet sviru līdz vēlamajam stāvoklim PIRMS piedziņas vadības sviras (A) ieslēgšanas. Sekojiet, lai svira atgriežas atpakaļ un nofiksējas vajadzīgajā stāvoklī.

UZMANÎBU: Nekustiniet âtruma vadîbas sviru, kamçr ir iedarbinâta vilces piedziňas vadîbas svira. Pretçjâ gadîjumâ var sabojât sniega metçju.

- Zemâkie âtrumi ir paredzçti smagâkam sniegam, bet augstâkie âtrumi ir vieglâkam sniegam un sniega metçja transportçđanai. Iesakâm braukt ar zemâku âtrumu līdz brîdim, kad pilnîbâ apgűstat sniega metçju.

IEVĒROJIET: Kad abas – vilces piedziňas un urbja vadîbas sviras ir iedarbinâtas, vilces piedziňas vadîbas svira bloíçs urbja vadîbas sviru ieslçgtâ pozîcijâ. Tas ďaus jums noňemt labo roku no roktura un noregulçt izvadîđanas teknes virzienu nepârtraucot sniega međanas procesu.

BG

Как да се движите напред и назад

Самоходното придвижване на снегорина напред и назад се контролира, чрез лоста за управление на трансмисията (A), разположен на лявата ръкохватка.

- Стиснете лоста за управление на трансмисията към ръкохватката, за да включите трансмисията.
- Освободете лоста, за да спрете придвижването на снегорина напред или назад.

СКОРОСТТА и ПОСОКАТА се контролират от лоста за определяне на скоростта на движение (L).

- Натиснете надясно лоста за управление на скоростта (L) и преместете лоста в желаното положение, ПРЕДИ да включите лоста за управление на силовата предавка (A). Погрижете се лостът да отскочи назад в желаното положение.

ВНИМАНИЕ: Никога не премествайте лоста за определяне скоростта на движение, докато е включен лоста за управление на трансмисията. Това може да повреди снегорина.

- По-ниските скорости са за по-тежък сняг, а по-високите се използват, когато снега е по-лек и за транспортиране на снегорина. Пероръчително е да се използват по-ниските скорости, докато свикнете да работите със снегорина добре.

ЗАБЕЛЕЖКА: Когато са включени едновременно трансмисията и шнека, тогава лоста за контрол на трансмисията заключва лоста за контрол на шнека в работно положение. Това ще ви позволи да отпуснете дясната ръкохватка и да освободите дясната си ръка с която да променяте посоката на изхвърляне на снега от ръкава, без да прекъсвате процеса на снегопочистване**.**

RO

Inaintarea si marsarierul

AUTO-PROPULSAREA, inaintarea si marsarierul plugului de zapada, sunt controlate prin parghia de control al comenzii de tractare (A) situat pe manerul din stanga.

- Apasati parghia de control al comenzii de tractare pe maner pentru a porni sistemul de conducere.
- Dati drumul parghiei de control al comenzii de tractare pentru a opri inaintarea sau marsarierul plugului de zapada.

VITEZA si DIRECTIA sunt controlate de parghia de control al vitezei de conducere (L).

- Împingeți spre dreapta maneta de comandă a vitezei (L) și deplasați-o în poziția dorită ÎNAINTE de a cupal maneta de comandă a transmisiei (A). Aveți grijă ca maneta să revină la loc și să se blocheze în poziția dorită.

PRECAUTIUNE: Nu miscati parghia de control al vitezei cand parghia de control al comenzii de tractare e pornita. Plugul de zapada poate fi deteriorat astfel.

- Vitezele mici sunt pentru troienele mari de zapada iar vitezele mari sunt pentru cantitati de zapada mici si pentru transportarea plugului de zapada. Este recomandat sa folositi o viteza mica pana cand va familiarizati cu operatiunea efectuata cu plugul de zapada.

NOTA: Cand atat parghia pentru comanda de tractare cat si parghiile de control al forezei sunt pornite, parghia de control al comenzii de tractare va bloca parghiile de control al forezei in pozitia ‘pornit’. Acest lucru va va permite sa va eliberati mana dreapta de pe maner si sa ajustati directia gurii de evacuare fara a intrerupe procesul de curatare a zapezii.

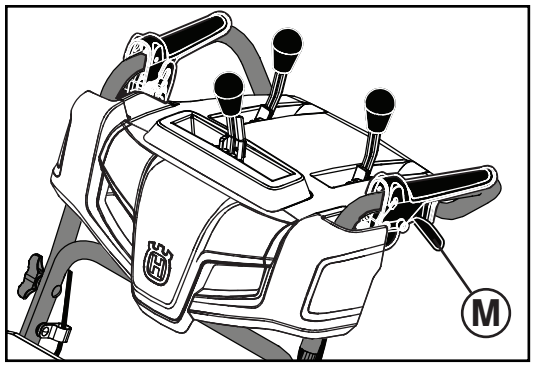

RU

Управление блокировкой дифференциала

Рычаги разблокировки дифференциала используются для повышения маневренности снегоотбрасывателя. Рычаги расположены снизу каждой рукоятки. При нажатии на рычаг он отключает колесо с соответствующей стороны снегоотбрасывателя и позволяет ему повернуть в данном направлении.

- Для поворота налево – нажмите левый рычаг.
- Для поворота направо – нажмите правый рычаг.

EE

Roolivõimenduse kasutamine

Keeramispäästikuid kasutatakse lumefreesi juhtimise abistamiseks. Päästikud asuvad mõlema käepideme all. Kui päästikut vajutatakse, vabastab see lumefreesi ühe poole roomiku ajami ja võimaldab teil selles suunas keerata.

- Vasakule pööramiseks pigistage vastu käepidet vasakpoolne päästik.
- Paremale pööramiseks pigistage vastu käepidet parempoolne päästik.

LT

Valdymas su stiprintuvu

Valdymo spragtukai (M) yra naudojami, kad palengvintř sniego valytuvo valdymŕ. Spragtukai yra po kiekviena rankenėle. Suspaudus spragtukŕ, jis iđjungia varantájá ratŕ toje sniego valytuvo pusėje ir leidţia pasukti ta kryptimi.

- Norėdami pasukti á kairć – suspauskite kairės pusės spragtukŕ.
- Norėdami pasukti á deđinć – suspauskite dešinės pusės spragtukŕ.

LV

Dzinçja vadîđana

Lai atvieglotu sniega tīrītāja vadību, tiek izmantoti stūres palaidēji. Palaidēji atrodas katra roktura apakšpusē. Saspiežot palaidēju, tiek atvienota konkrētās sniega tīrītāja puses kāpurķēdes piedziņa, tādējādi ļaujot pagriezties šajā virzienā.

- Lai pagrieztos pa kreisi – piespiediet kreisâs puses sprűdu.
- Lai pagrieztos pa labi– piespiediet labâs puses sprűdu.

BG

Как да завивате в движение.

Управлението на снегорина се подпомага от управляващи палци. Палците са разположени от долната страна на всяка ръчка. При натискане на палец се освобождава веригата от съответната страна на снегорина, което му позволява да завие в тази посока.

- За да завиете наляво – натиснете левия палец.
- За да завиете надясно – натиснете десния палец.

RO

Operatiunea de dirijare electrica

Manetele de comandă ale direcţiei se folosesc pentru a vă ajuta la manevrarea frezei de zăpadă. Manetele de comandă se găsesc pe partea inferioară a fiecărui mâner. Când o manetă este apăsată, dezactivează şenila de pe latura respectivă a frezei de zăpadă şi îi permite acesteia să vireze în acea direcţie.

- Pentru a vira la stanga – apasati mecanismul din partea stanga.
- Pentru a vira la dreapta – apasati mecanismul din partea dreapta.

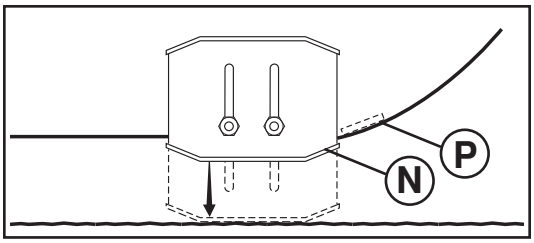

RU

Регулировка опорных пластин (N)

ПРИМЕЧАНИЕ: Для регулировки можно использовать гаечный ключ, входящий в набор.

Опорные пластины (N) расположены с обеих сторон кожуха шнека и определяют зазор между кожухом (P) и поверхностью. Устанавливайте опорные пластины на одинаковую высоту, исходя из особенностей очищаемой от снега поверхности. Для чистки снега в нормальных условиях, таких как мощеные дороги или тротуары, установите опорные пластины в крайнее верхнее положение (минимальный зазор между кожухом и поверхностью), что будет соответствовать зазору в 3 мм (1/8"). Используйте среднее положение, если поверхность имеет неровности.

ПРИМЕЧАНИЕ: Не рекомендуется использовать снегоотбрасыватель на гравийных или каменистых поверхностях. Камни с таких поверхностей легко могут быть подхвачены и отброшены снегоотбрасывателем, что может стать причиной серьезных травм, а также нанести ущерб имуществу или самой машине.

- При необходимости уборки снега с гравийных поверхностей, будьте предельно осторожны и установите опорные пластины в крайнее нижнее положение (максимальный зазор между кожухом и поверхностью).

1. Заглушите двигатель и подождите до полной остановки всех движущихся частей.
2. Отрегулируйте опорные пластины, ослабив гайки 13 мм (1/2"), а затем установив пластины в необходимое положение. Убедитесь, что опорные пластины слева и справа установлены на одинаковую высоту. Затяните гайки.

EE

Tugijalaste (N) reguleerimine

TÄHELEPANU: Te saate tugijalaseid reguleerida tööriistakotis oleva mutrivõtme abil.

Tugijalased (N) paiknevad tühjendusteo korpuse mõlemal küljel ja reguleerivad vahemikku kraaperi plaadi (P) ja maapinna vahel. Reguleerige jalased ühtlaselt õigele kõrgusele vastavalt käesoleva hetke pinnatingimustele. Lume eemaldamiseks tavalistes tingimustes, näiteks sillutatud sissesõiduteedel või kõnniteedel, paigaldage jalased kõrgeimasse asendisse(madalaim kraaperi vahekõrgus), jätmaks 3 mm-st (1,8-tollist) vahekõrgust kraaperi plaadi ja maapinna vahele. Kasutage keskmist asendit, kui puhastatav pind on ebatasane.

TÄHELEPANU: Lumepuhuriga pole soovitatud töötada killustikulistel või kivistel pindadel. Sellised osised nagu killustik, kivid ja muu praht võib kergesti sattuda masinasse ja tiivik paiskab selle välja, mille tulemuseks võivad olla tõsiseid kehavigastused, omandite või lumepuhuri kahjustamine.

- Kui lumepuhuriga tuleb minna üle killustikupindade, olge eriti ettevaatlik ja veenduge, et tugijalased on reguleeritud madalaimasse asendisse (kõrgeim kraaperi kõrgusvahemik).

1. Seisake mootor ja oodake, kuni liikuvad masinaosad seiskuvad.
2. Reguleerige jalaseid, keerates lahti vaid tagumise 13 mm kuuskantmutri ja liigutades jalase seejärel soovitud asendisse. Veenduge, et mõlemad jalased on ühtlaselt reguleeritud. Keerake kõvasti kinni.

LT

Apsauginiř plokďteliř reguliavimas (N)

PASTABA: Detaliř maiđelyje pateiktas veržliaraktis gali būti naudojamas apsauginėms plokštelėms reguliuoti.

Apsauginės plokďtelės (N) yra ant abiejř sraigto korpuso pusiř ir reguliuoja tarpŕ tarp gremžtuko juostos (P) ir ţemės pavirđiaus. Reguliuokite apsaugines plokďteles iki tinkamo aukďčio pagal esamas pavirđiaus sŕlygas. Valydami sniegŕ normaliomis sŕlygomis nuo grástř keliř arba šaligatviř, apsaugines plokďteles nustatykite á aukďčiausiŕ padėtá (mažiausias gremžtuko tarpas), kad tarpas tarp gremžtuko juostos ir ţemės būtř 3 mm (1/8"). Naudokite vidutinć padėtá, kai valomas paviršius yra nelygus.

PASTABA: Nerekomenduojama dirbti su sniego valytuvu ant žvyruoto arba akmenuoto paviršiaus. Sniego valytuvo sukimo árenginys gali lengvai pagriebti ir sviesti daiktus, pvz., žvyrŕ, akmenis arba kitus smulkius daiktus. Galima sunkiai suţeisti ţmones, sugadinti aplink esantá turtŕ arba sugadinti sniego valytuvŕ.

- Jei su sniego valytuvu reikia dirbti ant žvyruoto paviršiaus, būkite ypač atsargūs ir pasirūpinkite, kad apsauginės plokďtelės būtř nustatytos á ţemiausiŕ (aukďčiausia gremžtuko) padėtá.

1. Iđjunkite variklá ir palaukite, kol sustos visos judančios dalys.
2. Reguliuokite apsaugines plokďteles uţpakalinć 13 mm (1/2”) đeđiabriaunć verţlć, tada nustatykite apsauginć plokďtelć á norimŕ padėtá. Ásitikinkite, kad abi plokďtelės pritvirtintos vienodai. Tvirtai priveržkite.

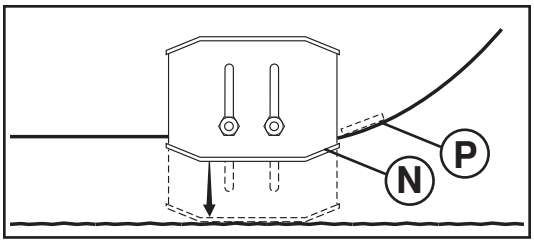

LV

Slieču uzstâdîđana (N)

IEVÇROJIET: Uzgrieţňu atslçgu, kas pievienota detaďu maisiňâ, var izmantot slieču montâţai.

Slieces (N) atrodas urbja korpusa abâs pusçs un regulç atstarpi starp skrçpera stieni (P) un zemes virsmu. Noregulçjiet slieces vienmçrîgi, attiecîgai virsmai atbilstođâ augstumâ. Sniega aizvâkđanai normâlos apstâkďos, piemçram, uz bruěçta piebraucamâ ceďa vai ietves, novietojiet slieces augstâkajâ pozîcijâ (zemâkâ skrçpera atstarpe), lai bűtu 3 mm (1/8") atstarpe starp skrçpera stieni un zemi. Lietojiet vidçjo pozîciju, ja tîrâmâ virsma ir nelîdzena.

IEVÇROJIET: Sniega metçju neiesaka lietot uz grants vai akmeňainas virsmas. Tâdus priekđmetus kâ granti, akmeňus vai bűvgruţus lâpstiňritenis viegli var sakapât un izmest, tâdçjâdi radot nopietnus ievainojumus cilvçkiem, sabojât îpađumu vai sniega metçju.

- Ja sniega metçjs jâdarbina uz grants virsmas, esiet ârkârtîgi uzmanîgi un pârliecinieties, ka slieces ir noregulçtas zemâkajâ (augstâkâ skrçpera atstarpe) pozîcijâ.

1. Izslçdziet dzinçju un pagaidiet, kamçr apstâjas visas kustîgâs detaďas.
2. Noregulçjiet slieces atbrîvojot esođo 13 mm (1/2”) seđstűru uzgriezni, pçc tam novietojiet sliecies vçlamajâ pozîcijâ. Pârliecinieties, vai slieces ir noregulçtas vienmçrîgi. Cieđi piestipriniet.

BG

Как да настроите плъзгачите (N)

ЗАБЕЛЕЖКА: Ключът, предоставен Ви в чантата с инструменти, може да се използва за настройка на плъзгачите.

Плъзгачите (H) са разположени от двете страни на кожуха на шнека и регулират разстоянието между скрепера (N) и земната повърхност. Винаги настройвайте височината на плъзгачите към вида на почистваната в момента повърхност. За почистване на сняг в нормални условия – например от тротоар или пътна настилка поставете плъзгачите в най-високо положение (най-ниско положение на скрепера) – за да осигурите 3 мм (1/8”) отстояние между скрепера и повърхността. Ако зоната за почистване е неравна използвайте средна позиция на плъзгачите.

ЗАБЕЛЕЖКА: Не се препоръчва използването на снегорина на чакъл или каменисти повърхности. Предмети като чакъл, по-големи камъни или други парчета лесно могат да бъдат захванати от ротора и изхвърлени със снега, което може да причини сериозни увреди на хора, да повреди собственост или самия снегорин.

- Ако се налага употребата на снегорина върху чакълеста повърхност, бъдете много внимателни и поставете плъзгачите в най-ниско положение (най-висока позиция на скрепера)

1. Загасете двигателя и изчакайте всички движещи се части да спрат.
2. Настройте плъзгачите, чрез отхлабването на шестограмна 13 мм. (1/2") гайка, тогава преместете плъзгача в желаната позиция. Уверете се, че и двата плъзгачча са поставени в еднакво положение. Затегнете гайките добре.

RO

Pentru ajustarea placutelor de frana (N)

NOTA: Cheia din trusa cu piese poate fi folosita la ajustarea placutelor de frana.

Placutele de frana (N) sunt situate pe fiecare parte a carcasei forezei si ajusteaza distanta dintre bara de curatare (P) si suprafata de curatat. Ajustati placutele de frana la acelasi nivel si la inaltimea adecvata in functie de conditiile suprafetei de curatat. Pentru indepartarea zapezii in conditii normale, cum ar fi pe o alee pavata sau un trotoar, plasati placutele de frana cel mai sus (la cea mai mica distanta de bara de curatare) pentru a obtine o distanta de 3 mm (1/8") intre bara de curatare si suprafata de curatat. Folositi o pozitie de mijloc daca suprafata de curatat nu este nivelata.

NOTA: Nu se recomanda folosirea plugului de zapada pe suprafete cu pietris sau pietre. Obiecte precum pietrisul, pietrele sau alte resturi pot fi usor colectate si aruncate de rotor, ceea ce poate cauza accidente periculoase, deteriorarea cladirilor din jur sau a plugului de zapada.

- Daca plugul de zapada trebuie folosit pe suprafete cu pietris, fiti foarte atenti si asigurati-va ca placutele de frana sunt ajustte in pozitia cea mai de jos (cea mai mare distanta de bara de curatare).

1. Opriti motorul I asteptati ca toate partile rotative sa se opreasca.
2. Ajustati placutele de frana prin slabirea numai a piulitei hexagonale 13 mm (1/2"), apoi mutati placuta de frana in pozitia dorita. Asigurati-va ca ambele placute sunt ajustate in mod egal. Strangeti bine.

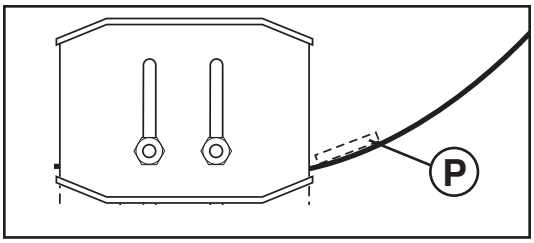

RU

Кожух (P)

Скребок кожуха не регулируется, но может быть повернут другой стороной. После определенного периода службы он может износиться. Когда он сточился почти до края кожуха, он может быть перевернут и служить достаточно долго, пока не потребуется его замена. ЕИзношенный или поврежденный скребок кожуха подлежит замене.

EE

Kraaperi plaat (P)

Kraaperi plaati pole võimalik reguleerida, vaid seda saab teistpidi pöörata. Pärast pikaajalist kasutamist võib see kuluda. Kui see on kulunud korpuse servani, saab selle teistpidi pöörata, andes seega juurde lisakasutamisaega enne täielikku väljavahetamist. Asendage kahjustunud või kulunud kraaperi plaat.

LT

Gremžtuko juosta (P)

Gremžtuko juosta yra nereguliuojama, tačiau galima keisti jos montavimo kryptá. Po ilgesnio naudojimo ji gali susidëvëti. Kai ji susidëvi beveik iki korpuso kraðto, jos padëtá galima sukeisti, taip bus galima jŕ toliau naudoti iki pakeitimo nauja. Pakeiskite sugadintŕ arba susidëvëjusiŕ gremţtuko juostŕ.

LV

Sliece (P)

Sliece nav regulçjama, bet to iespçjams apgriezt otrâdi. Ilgstoðas lietoðanas rezultâtâ tâ var nodilt. Kad tâ nodilusi gandrîz lîdz korpusa malai, to var griezt otrâdi, pirms nomaiňas veicot papildus apkopi. Apmainiet sabojâto vai nodiluðo slieci.

BG

Скрепер (P)

Скреперът не подлежи на настройка, но може да се обръща. След продължителна употреба той може да се износи. Когато е изтъркан почти до ръба на кожуха на шнека, скрепера може да бъде обърнат, като по този начин се осигурява допълнителен период на употреба преди да се наложи замяна. Подменете изхабения или повреден скрепер.

RO

Bara de curatare (P)

Bara de curatare nu e ajustabila, dar este reversibila. Dupa ce a fost folosita mult ea se poate uza. Cand este uzata pana aproape de marginea locasului, ea poate fi intoarsa, putand fi folosita pana la inlocuirea definitiva. Inlocuiti bara de curatare daca este deteriorata sau complet uzata.

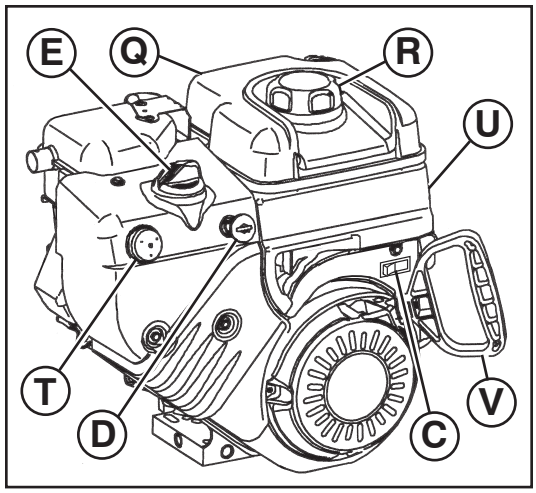

RU

ДО ТОГО КАК ЗАПУСТИТЬ ДВИГАТЕЛЬ

Проверьте уровень масла (Q)

Двигатель снегоотбрасывателя поставляется с завода заправленный маслом.

1. Проверяйте уровень масла в двигателе на ровной поверхности.
2. Снимите крышку масляного бака со щупом уровня масла, вытрите его насухо, вставьте щуп обратно и закрутите крышку, подождите несколько секунд, снова выкрутите крышку и посмотрите уровень на щупе. При необходимости долейте масло до отметки "FULL" на щупе. Не лейте масла больше этого уровня.

- Для замены масла смотрите “КАК ЗАМЕНИТЬ МАСЛО В ДВИГАТЕЛЕ” в разделе Ухое данной инструкции.

Залейте бензин (R)

- Залейте бензин в бак до уровня несколько ниже уровня горловины. Не переливайте. Используйте чистый бензин без содержания свинца с минимальным октановым числом 87. Не смешивайте масло с бензином. Приобретайте бензин в количестве, которое сможете выработать за 30 дней, что обеспечит заправку устройства свежим бензином.

ВНИМАНИЕ: Вытрите пролитое масло или топливо. Не храните, не переливайте и не используйте бензин возле источников открытого огня.

EE

ENNE MOOTORI KÄIVITAMIST

Kontrollige mootoriõli taset (Q)

Tehasest tarnitud lumepuhuri mootor on õliga juba täidetud.

1. Kontrollige mootoriõli taset, kui lumepuhur on paigaldatud horisontaalsele pinnale.
2. Eemaldage õlitäiteava kork/õlimõõtevarras ja pühkige see puhtaks, sisestage mõõtevarras avasse ja keerake kinni, oodake mõni sekund, võtke mõõtevarras välja ja vaadake sellelt õlitaset. Vajadusel lisage õli kuni õlimõõtevardal oleva täisnäiduni “FULL”. Ärge üle täitke.

- Vaadake informatsiooni mootoriõli vahetamise kohta käesoleva juhendi hooldusperatükist “MOOTORIÕLI VAHETAMINE”.

Lisage bensiini (R)

- Täitke kütusepaak kütusega kuni täiteava kaela alumise servani. Ärge üle täitke. Kasutage värsket, puhast, tavalist pliivaba bensiini, mille oktaanarv on vähemalt 87. Ärge segage kokku õli ja bensiini. Ostke kütust kogustes, mille tarvitate ära 30 päeva jooksul, et tagada kütuse värskust.

HOIATUS: Pühkige ära kogu mahatilkunud õli või kütus. Ärge hoiustage, tilgutage maha ega kasutage bensiini lahtise tule lähedal.

LT

PRIEĐ ÁJUNGDAMI VARIKLÁ

Patikrinkite variklio alyvos lygá (Q)

Jűsř sniego valytuvo variklis iđ gamyklos siunčiamas jau uţpildytas alyvos.

1. Patikrinkite variklio alyvŕ, kai sniego valytuvas yra ant lygaus paviršiaus.
2. Iđtraukite alyvos uţpildymo dangtelá / matuoklá ir đvariai nuvalykite, vël ákiđkite iki galo, palaukite keletŕ sekundţiř, iđimkite ir nustatykite alyvos lygá. Jei reikia, pripilkite alyvos, kol bus pasiekta ant matuoklio esanti žyma PILNAS. Neperpilkite per virđř.

- Norëdami pakeisti variklio alyvŕ, ţiűrëkite skyrelá VARIKLIO ALYVOS KEITIMAS šio vadovo skyriuje “TECHNINË PRIEŢIŰRA”.

Ápilkite benzino (R)

- Pripilkite bakŕ degalř iki bako užpildymo kaklelio dugno. Neperpilkite per virđř. Naudokite naujŕ, đvarř, beđviná benzinŕ, ne maţesnio kaip 87 oktaninio laipsnio. Nemaišykite alyvos su benzinu. Benzino pirkite tiek, kad já sunaudotumëte per 30 dienř, taip degalai nesusens.

PERSPËJIMAS: Skudurëliu nuvalykite iđsipylusius degalus arba alyvŕ. Nelaikykite, neišpilkite arba nenaudokite benzino prie atviros ugnies.

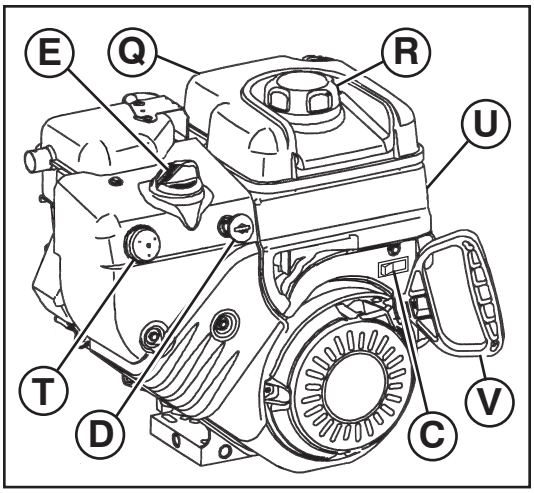

LV

PIRMS DZINÇJA IEDARBINÂĐANAS

Pârbaudiet dzinçja eďďas lîmeni (Q)

Sniega metçja dzinçjs jau tâ raţotnç ir uzpildîts ar eďďu.

1. Pârbaudiet dzinçja eďďas lîmeni tad, kad sniega metçjs ir uz lîdzenas virsmas.
2. Noňemiet eďďas tvertnes vâciňu/mçrstieni un to noslaukiet, ievietojiet mçrstieni un cieđi aizskrűvçjiet, daţas sekundes uzgaidiet, atskrűvçjiet un apskatiet eďďas lîmeni. Ja nepiecieđams, pielejiet eďďu lîdz lîmenis uz mçrstieňa ir lîdz atzîmei “FULL”. Neielejiet par daudz.

- Lai nomainîtu dzinçja eďďu, skatiet đîs lietođanas pamâcîbas sadaďu “DZINÇJA EĐĐAS MAIŇA”.

Benzîna uzpildîđana (R)

- Uzpildiet degvielas tvertni lîdz tvertnes kakliňa apakđai. Neielejiet par daudz. Lietojiet svaigu, tîru benzînu bez svina piemaisîjumiem ar minimums 87 oktâniem. Nejauciet eďďu ar benzînu. Degvielu pçrciet tâdâ daudzumâ, lai to izlietotu 30 dienu laikâ, tâdçjâdi nodrođinot degvielas svaigumu.

BRÎDINÂJUMS: Saslaukiet izlijuđu eďďu vai degvielu. Neuzglabâjiet, neizlejiet un nelietojiet degvielu atklâtas uguns tuvumâ.

BG

ПРЕДИ ДА ЗАПАЛИТЕ ДВИГАТЕЛЯ

Проверка на нивото на маслото в двигателя. (Q)

Двигателя на вашия снегорин е фабрично напълнен с масло още в завода производител.

1. Поставете снегорина на равна повърхност, за да проверите нивото на двигателното масло.
2. Отвийте капачката за маслото/щеката и избършете добре, поставете щеката и затегнете плътно, изчакайте няколко секунди, отвийте и проверете нивото. Ако е необходимо долейте масло до отметката “FULL” – “ПЪЛНО” на щеката. Не препълвайте.

- За да смените двигателното масло, вижте раздел Поддръжка от това ръководство - “СМЯНА НА ДВИГАТЕЛНОТО МАСЛО”.

Доливане на гориво (R)

- Пълнете горивния резервоар до долния ръб на гърловината. Не препълвайте. Използвайте пресен чист обикновен безоловен бензин с минимално октаново число 87. Не смесвайте маслото с бензина. Купувайте горивото в количества, които ще изразходвате в близките 30 дни, по този начин осигурявате свежестта на горивото.

ПРЕДУПРЕЖДЕНИЕ: Попийте и избършете всяко разлято масло или гориво. Не съхранявайте, разливайте или използвайте бензин в близост до открит огън.

RO

INAINTE DE A PORNI MOTORUL

Verificati nivelul combustibilului din motor (Q)

Motorul plugului de zapada a fost alimentat cu combustibil inainte de a fi transportat de la fabrica.

1. Verificati combustibilul din motorul plugului de zapada pe o suprafata nivelata.
2. Scoateti valva de alimentare cu combustibil/joja si stergeti, reintroduceti joja si insurubati-l strans, steptati cateva secunde, apoi verificati nivelul combustibilului. Daca e necesar, adaugati combustibil pana cand semnul “FULL” (PLIN) de pe joja este atins. Nu umpleti rezervorul pana la refuz.

- Pentru a schimba uleiul de motor, vezi “SCHIMBAREA ULEIULUI DE MOTOR” din sectiunea Intretinere a acestui manual.

Alimentarea cu benzina (R)

- Umpleti rezervorul de combustibil pana la capatul gatului palniei de umplere a rezervorului. Nu umpleti rezervorul pana la refuz. Folositi benzina curata, fara plumb cu minimum 87 octani. Nu amestecati uleiul cu benzina. Cumparati combustibil in cantitati ce pot fi folosite in decursul a 30 zile pentru a asigura prospetimea combustibilului.

ATENTIE: Stergeti urmele de ulei sau combustibil. Nu varsati, nu depozitati si nu folositi benzina in apropierea unei flacari.

RU

Чтобы запустить двигатель

Ваш снегоотбрасыватель имеет как электрический стартер, работающий от сети 220 Вольт, так и механический стартер. Электрический стартер снабжен трехжильным проводом и разъемом.

- Убедитесь, что электросеть в вашем доме имеет напряжение 220 Вольт и выполнена трехжильным проводом с заземлением. Если вы не уверены, проконсультируйтесь в соответствующей энергетической службе.

ПРЕДУПРЕЖДЕНИЕ: Не используйте электрический стартер, если система в вашем доме не выполнена трехжильным проводом с заземлением и/или не имеет напряжение 220 Вольт. Это может привести к травме или повреждению машины.

ХОЛОДНЫЙ ЗАПУСК – ЭЛЕКТРИЧЕСКИЙ СТАРТЕР

1. Вставьте ключ безопасного запуска (D) (Соединенный со шнуром стартера) в отверстие для ключа до щелчка. НЕ ПОВОРАЧИВАЙТЕ ключ. Запасной ключ положите в безопасное место.
2. Установите переключатель ВКЛ / ВЫКЛ (C) в положение “ON”.
3. Поверните орган управления воздушной заслонкой (E) в положение “FULL”.
4. Нажмите праймер (T) 3 (три) раза.

ПРИМЕЧАНИЕ: Нажатие на праймер более рекомендуемого может привести к переливу топлива, что затруднит запуск. Если это все-таки произошло, подождите несколько минут прежде чем заводить двигатель и НЕ НАЖИМАЙТЕ праймер.

5. Подсоедините кабель к разъему (S).
6. Подключите другой конец кабеля через разъем к сети 220 Вольт.
7. Нажмите кнопку электрического запуска (U) пока двигатель не заведется.

ВНИМАНИЕ: Не держите кнопку запуска более 5 секунд. Отпустите кнопку, подождите 5-10 секунд, затем повторите запуск. Действие следует повторять до запуска двигателя.

8. После того как двигатель завелся отпустите кнопку запуска и плавно поверните рорган управления воздушной заслонкой в положение “OFF”.
9. Отсоедините кабель сначала от сети, затем от устройства.

Дайте двигателю прогреться в течение нескольких минут. Пока двигатель не прогрелся, он не сможет работать с полной мощностью.

ТЕПЛЫЙ ЗАПУСК – ЭЛЕКТРИЧЕСКИЙ СТАРТЕР

Повторите шаги, описанные выше, но при этом орган управления воздушной заслонкой (E) должен всегда находиться в положении “OFF”.

ХОЛОДНЫЙ ЗАПУСК – МЕХАНИЧЕСКИЙ СТАРТЕР

1. Вставьте ключ безопасного запуска (D) (Соединенный со шнуром стартера) в отверстие для ключа до щелчка. НЕ ПОВОРАЧИВАЙТЕ ключ. Запасной ключ положите в безопасное место.
2. Установите переключатель ВКЛ / ВЫКЛ (C) в положение “ON”.
3. Поверните орган управления воздушной заслонкой (E) в положение “FULL”.
4. Нажмите праймер (T) 3 (три) раза.

ПРИМЕЧАНИЕ: Нажатие на праймер более рекомендуемого может привести к переливу топлива, что затруднит запуск. Если это все-таки произошло, подождите несколько минут прежде чем заводить двигатель и НЕ НАЖИМАЙТЕ праймер.

5. Дерните резко ручку стартера (V). Не позволяйте шнуру быстро сматываться обратно.
6. После того, как двигатель завелся, отпустите ручку стартера и плавно переведите орган управления воздушной заслонкой в положение “OFF”.

Дайте двигателю прогреться в течении нескольких минут. Пока двигатель не прогрелся, он не сможет работать с полной мощностью.

ТЕПЛЫЙ ЗАПУСК – МЕХАНИЧЕСКИЙ СТАРТЕР

Повторите шаги, описанные выше, но при этом орган управления воздушной заслонкой (E) должен всегда находиться в положении “OFF”. НЕ НАЖИМАЙТЕ праймер (T).

Пред остановкой

Дайте двигателю поработать несколько минут для удаления из системы возможной влаги.

Если механический стартер замерз

Если механический стартер замерз и не запускает двигатель, выполните следующее:

1. Возьмитесь за ручку стартера и медленно вытяните так много шнура сколько возможно.
2. Отпустите ручку стартера и позвольте ей свободно намотаться обратно.

Если двигатель по-прежнему не заводится, повторите указанные действия или используйте электрический стартер.

EE

Mootori käivitamine

Teie lumepuhuril on nii 220-voldine vahelduvvoolu elektristarter kui ka tagasikeritav starterinöör. Elektristarteril on kolmejuhtmeline toitekaabel ja pistik ning see on mõeldud 220-voldises alalisvoolu tarbeallikas kasutamiseks.

- Veenduge, et teie majas on kolmejuhtmeline, 220-voldine alalisvoolu maandatud süsteem. Kui te pole kindel, pöörduge kvalifitseeritud elektriku poole.

HOIATUS: Ärge kasutage elektristarterit, kui teie majas pole kolmejuhtmelist, 220-voldist alalisvoolu maandatud süsteemi. Tulemuseks võib olla tõsine kehavigastus või lumepuhuri kahjustumine.

KÜLMKÄIVITUS - ELEKTRISTARTER

1. Sisestage turvasüütevõti (D) (Kinnitatud tagasikeriva käivitustrossi külge) süütepilusse kuni see kinni klõpsab. ÄRGE pöörake võtit. Hoidke tagavarasüütevõtit ohutus kohas.
2. Viige vits (C) kiirtööasendisse “ON”.
3. Pöörake karburaatori õhuklapi juhtkang (E) täisavatud asendisse “FULL”.
4. Vajutage kütuserikastuspumpa (T) kolm (3) korda.

TÄHELEPANU: Ülepumpamine võib põhjustada üleujutust, mis ei lase mootoril käivituda. Kui te ujutate mootori üle, oodake mõned minutid enne uut käivitamist ja ÄRGE kütuserikastuspumba nuppu vajutage

5. Ühendage toitejuhe mootoriga (S).
6. Ühendage toitekaabli teine otsa kolmeavalisse maandatud 220-voldisesse vahelduvvoolusoklisse.
7. Vajutage starterinuppu (U) kuni mootor käivitub.

OLULINE: Käivitamiskordade vahel ärge käiake mootorit rohkem kui viis sekundit järjest. Enne igat uut proovimist oodake 5-10 sekundit.

8. Kui mootor käivitub, vabastage starterinupp ja viige karburaatori õhuklapi juhtkang aeglaselt suletud asendisse “OFF”.
9. Toitekaabli lahtiühendamisel tõmmake see esiteks välja soklist ja seejärel mootori küljest.

Laske mootoril paar minutit soojeneda. Mootor ei hakka täisvõimsusega tööle enne, kui pole saavutanud tavalist töötemperatuuri.

SOEKÄIVITUS - ELEKTRISTARTER

Järgige ülalnimetatud samme, hoides karburaatori õhuklapi juhtkangi (E) suletud asendis “OFF”.

KÜLMKÄIVITUS – TAGASIKERITAV STARTERINÖÖR

1. Sisestage turvasüütevõti (D) (Kinnitatud tagasikeriva käivitustrossi külge) süütepilusse kuni see kinni klõpsab. ÄRGE pöörake võtit. Hoidke tagavarasüütevõtit ohutus kohas.
2. Viige vits (C) kiirtööasendisse “ON”.
3. Pöörake õhuklapi juhtkang (E) täisavatud asendisse “FULL”.
4. Vajutage kütuserikastuspumpa (T) kolm (3) korda.

TÄHELEPANU: Ülepumpamine võib põhjustada üleujutust, mis ei lase mootoril käivituda. Kui te ujutate mootori üle, oodake mõned minutid enne uut käivitamist ja ÄRGE kütuserikastuspumba nuppu vajutage.

5. Tõmmake tagasikeritavat starterinööri (V) kiiresti käepidemest. Ärge laske starterinööril tagasi joosta.
6. Kui mootor käivitub, vabastage tagasikeritava starterinööri käepide ja viige õhuklapi juhtkang aeglaselt suletud asendisse “OFF”.

Laske mootoril paar minutit soojeneda. Mootor ei hakka täisvõimsusega tööle enne, kui pole saavutanud tavalist töötemperatuuri.

SOEKÄIVITUS – TAGASIKERITAVA STARTERINÖÖRIGA

Järgige ülalnimetatud samme, hoides õhuklapi juhtkangi (E) suletud asendis “OFF”. ÄRGE vajutage kütuserikastuspumpa nuppu (T).

Enne seiskamist

Laske mootoril mõned minutit töötada, aitamaks mootoril niiskust kuivatada.

Kui tagasikeritav starterinöör on külmunud

Kui tagasikeritav starterinöör on külmunud ja ei käivita mootorit, toimige järgnevalt:

1. Võtke kinni tagasikeritava starterinööri käepidemest ja tõmmake nöör starterist aeglaselt välja nii pikalt kui võimalik.
2. Vabastage tagasikeritava starterinööri käepide ja laske sellel tagasi starterisse joosta.

Kui mootor siiski ei käivitu, korrake ülalnimetatud samme või kasutage elektristarterit.

LT

Variklio ájungimas

Sniego valymo mašina turi 220 voltř kintamosios srovės elektriná starterá ir uţtraukiamŕ starterá. Elektrinis starteris turi áţemintŕ elektros laidŕ ir kiđtukŕ, starteris skirtas naudoti su buityje naudojama 220 voltř kintamŕja elektros srove.

- Ásitikinkite, kad jűsř name yra árengta 220 voltř kintamosios srovės áţeminta sistema. Jei nesate tikri, pasikonsultuokite su kvalifikuotu elektriku.

PERSPĖJIMAS: Nenaudokite elektros starterio, jeigu jűsř namuose nėra árengtos 220 voltř kintamosios srovės áţemintos sistemos. Galima rimtai susiţaloti arba sugadinti jűsř sniego valytuvŕ.

ŠALTO VARIKLIO UŽVEDIMAS. ELEKTRINIS STARTERIS

1. Ákiđkite uţdegimo raktelá (D) (Prikabintas prie traukiamosios starterio virvelės) á uţdegimo lizdŕ, kol spragtelės. Raktelio NESUKITE. Kitŕ uţdegimo raktelá laikykite saugioje vietoje.
2. Nustatykite rykštė (C) á padëtá “ON”.
3. Pasukite sklendės valdymŕ (E) á padëtá PILNAI.
4. Tris (3) kartus pastumkite pripildymo (T) įtaisą.

PASTABA: Jei per daug pumpuosite, galite uţpilti variklá, todėl jis neuţsives. Jei uţpilsite variklá, palaukite keletŕ minučiř prieđ bandydami já vėl uţvesti, NEPUMPUOKITE siurbliuku.

5. Prijunkite elektros laidŕ prie variklio (S).
6. Ákiđkite elektros laidŕ á áţemintŕ 220 voltř kintamosios srovės kištukiná lizdŕ.
7. Spauskite starterio mygtukŕ (U), kol variklis užsives.

SVARBU: Kiekvienŕ kartŕ paleisdami variklá, užveskite já ne daugiau kaip penkias sekundes. Palaukite 5–10 sekundţiř po kiekvieno bandymo.

8. Kai variklis užsiveda, atleiskite starterio mygtukŕ ir lëtai nustatykite sklendć á padëtá IĐJUNGTA.
9. Elektros kabelá iđ pradţiř išjunkite iš elektros tinklo lizdo, po to atjunkite nuo variklio.

Leiskite, kad variklis keletŕ minučiř apđiltř. Variklis nedirbs visu pajëgumu, kol nepasieks áprastos darbinės temperatűros.

ĐILTO VARIKLIO ÁJUNGIMAS. ELEKTRINIS STARTERIS

Atlikite anksčiau nurodytus veiksmus, nustatydami sklendć (E) á padëtá IŠJUNGTA.

ŠALTO VARIKLIO UŽVEDIMAS. UŽTRAUKIAMAS STARTERIS

1. Ákiđkite uţdegimo raktelá (D) (Prikabintas prie traukiamosios starterio virvelės) á uţdegimo kiaurymć, iđgirsite spragtelėjimŕ. NESUKITE raktelio. Atsarginá uţdegimo raktelá laikykite saugioje vietoje.
2. Nustatykite rykštė (C) á padëtá “ON”.
3. Pasukite sklendės valdymŕ (E) á padëtá PILNAI.
4. Tris (3) kartus pastumkite pripildymo (T) įtaisą.

PASTABA: Jei per daug pumpuosite, galite uţpilti variklá, todėl jis neuţsives. Jei uţpilsite variklá, palaukite keletŕ minučiř prieđ bandydami já vėl uţvesti, NEPUMPUOKITE siurbliuku.

5. Staigiai patraukite užtraukiamo starterio (V) rankenŕ. Neleiskite, kad starterio virvutė atđoktř atgal.
6. Kai variklis uţsiveda, atleiskite uţtraukiamo variklio rankenŕ ir lëtai nustatykite sklendės valdymŕ á padëtá IĐJUNGTA.

Leiskite, kad variklis keletŕ minučiř apđiltř. Variklis nedirbs visu pajëgumu, kol nepasieks áprastos darbinės temperatűros.

ŠILTO VARIKLIO UŽVEDIMAS. UŽTRAUKIAMAS STARTERIS

Atlikite anksčiau nurodytus veiksmus, nustatydami sklendć (E) á padëtá IĐJUNGTA. NENAUDOKITE siurbliuko (T).

Prieš sustabdant

Leiskite varikliui keletŕ minučiř padirbti, kad iđdţiűtř ant variklio esanti drëgmė.

Jei užtraukiamas starteris užšalo

Jei užtraukiamas starteris užšalo ir nesuka variklio, atlikite šiuos veiksmus:

1. Paimkite užtraukiamo starterio rankenŕ ir iđ starterio iđtraukite tiek virvutės, kiek ámanoma.
2. Atleiskite užtraukiamo starterio rankenŕ ir leiskite, kad virvutė atđoktř atgal prieđ starterá.

Jei variklis neužsiveda, pakartokite anksčiau nurodytus veiksmus arba naudokite elektriná starterá.

LV

Dzinçja ieslçgđana

Sniega metçja dzinçjam ir 220 voltu maiňstrâvas elektriskais starteris un atsitiena starteris. Elektriskajam starterim ir trîsdaďîgs strâvas vads un kontaktdakđu paredzçts lietot ar 220 voltu maiňstrâvas mâjsaimniecîbas elektrîbas padevi.

- Pârliecinieties, ka jûsu mâjâ ir 220 voltu maiňstrâvas trîsdaďîga vada iezemçta elektrîbas sistçma. Ja neesat par to pârliecinâts (-a), konsultçjieties ar profesionâlu elektriíi.

BRÎDINÂJUMS: Neizmantojiet elektrisko aizdedzi, ja jûsu mâjâ nav 220 voltu maiňstrâvas trîsdaďîga vada iezemçta elektrîbas sistçma. Pretçjâ gadîjumâ var rasties nopietns personas ievainojums vai bojâjums sniega metçjam.

AUKSTAIS STARTS – ELEKTRISKAIS STARTERIS

1. Ievietojiet drođîbas aizdedzes atslçgu (D) (Nostiprināts, lai veiktu kabeļa sākuma atsitienu) aizdedzes vietâ, kamçr tâ noklikđí. NEGRIEZIET atslçgu. Glabâjiet rezerves drođîbas aizdedzes atslçgu drođâ vietâ.
2. Aizbîdiet sēdzis (C) lîdz pozîcijai "ON".
3. Pagrieziet droseles regulçtâju (E) pozîcijâ "FULL".
4. Nospiediet priekšsūkni (T) trīs (3) reizes.

IEVÇROJIET: Ja kapseli lieto pârâk daudz, var pârpludinât dzinçju, un to nevar iedarbinât. Ja jûs nopludinât dzinçju, pagaidiet daţas minûtes pirms mçĕiniet iedarbinât, bet nespiediet kapseli.

5. Pievienojiet strâvas vadu dzinçjam (S).
6. Iespraudiet strâvas vada otru galu trîs caurumu iezemçtâ 220 voltu maiňstrâvas spraudligzdâ.
7. Spiediet startera pogu (U) lîdz ieslçdzas dzinçjs.

SVARÎGI: Nedarbiniet dzinçja motoru ilgâk nekâ piecas sekundes pçc kârtas katru reizi kâ mçĕinât to iedarbinât. Pirms katra mçĕinâjuma pagaidiet 5 lîdz 10 sekundes.

8. Kad dzinçjs ir iedarbinâts, atlaidiet startera pogu un lçnâm pagrieziet droseles regulçtâju stâvoklî "OFF".
9. Vispirms atvienojiet strâvas vadu no spraudligzdas, pçc tam no dzinçja.

Ďaujiet dzinçjam daţas minûtes iesilt. Dzinçjs nestrâdâs pilnâ jaudâ, kamçr tas nav sasniedzis normâlu ekspluatâcijas temperatûru.

SILTAIS STARTS - ELEKTRISKAIS STARTERIS

Izpildiet augstâkminçtos soďus, atstâjot droseles regulçtâju (E) pozîcijâ "OFF".

AUKSTAIS STARTS – ATSITIENA STARTERIS

1. Ievietojiet drođîbas aizdedzes atslçgu (D) (Nostiprināts, lai veiktu kabeļa sākuma atsitienu) aizdedzes vietâ, kamçr tâ noklikđí. NEGRIEZIET atslçgu. Glabâjiet rezerves drođîbas aizdedzes atslçgu drođâ vietâ
2. Aizbîdiet sēdzis (C) lîdz pozîcijai "ON".
3. Pagrieziet droseles regulçtâju (E) pozîcijâ "FULL".
4. Nospiediet priekšsūkni (T) trīs (3) reizes.

IEVÇROJIET: Ja kapseli lieto pârâk daudz, var pârpludinât dzinçju, un to nevar iedarbinât. Ja jûs nopludinât dzinçju, pagaidiet daţas minûtes pirms mçĕiniet iedarbinât, bet nespiediet kapseli.

5. Âtri pavelciet atsitiena startera rokturi (V). Neďaujiet startera virvei ievilkties atpakaď.
6. Kad dzinçjs ir iedarbinâts, atlaidiet atsitiena startera rokturi un lçni pagrieziet droseles regulçtâju pozîcijâ "OFF".

Ďaujiet dzinçjam daţas minûtes iesilt. Dzinçjs nestrâdâs pilnâ jaudâ, kamçr tas nav sasniedzis normâlu ekspluatâcijas temperatûru.

SILTAIS STARTS – ATSITIENA STARTERIS

Izpildiet augstâkminçtos soďus, atstâjot droseles regulçtâju (E) pozîcijâ "OFF". NESPIEDIET kapseli (T).

Pirms darba beigšanas

Darbiniet dzinçju daţas minûtes, lai no dzinçja palîdzçtu noţâvçt visu mitrumu.

Ja atsitiena starteris ir aizsalis

Ja atsitiena starteris ir aizsalis un dzinçju nevar iedarbinât, rîkojieties sekojođi:

1. Satveriet atsitiena starteri un lçni izvelciet virvi no startera tik tâlu, cik iespçjams.
2. Atlaidiet atsitiena startera rokturi un ďaujiet tam ievilkties atpakaď starterî.

Ja dzinçjs vçl joprojâm nesâk strâdât, atkârtojiet augstâkminçtos soďus vai izmantojiet elektrisko starteri.

BG

Запалване на двигателя

Вашият снегорин е оборудван с 220 волтов електрически стартер и ръчен-въжен стартер. Електричския стартер е оборудван с трижичен кабел и щепсел и е проектиран да работи с 220 волта променлив ток от битовата мрежа.

- Уверте се, че контакта Ви е 220 волта променлив ток и е заземен трижичен. Ако не сте сигурни консултирайте се с лицензиран електротехник.

ПРЕДУПРЕЖДЕНИЕ: Не използвайте електрическия стартер ако контакта ви не е за 220 волта променлив ток и не е заземен трижичен. Това може да доведе до сериозни увреди на Вас и на снегорина.

ЗАПАЛВАНЕ ПРИ СТУДЕН ДВИГАТЕЛ С ЕЛЕКТРИЧЕСКИ СТАРТЕР

1. Поставете контактния ключ (D) (Свързан към стартерното въже) в ключалката, трябва да "кликне". НЕ ГО ЗАВЪРТАЙТЕ. Поставете резервния ключ на сигурно място.
2. Преместете тънка (C) в стоп позиция "ON".
3. Завъртете копчето на смукача (E) до позиция "FULL" – НАПЪЛНО.
4. Натиснете бутона за заливане (T) три (3) пъти.

ЗАБЕЛЕЖКА: Прекалената употреба на обогатителя може да доведе до "задавяне" на двигателя, поради което той няма да запали. Ако задавите мотора, изчакайте няколко минути преди да направите нов опит за стартиране. НЕ НАТИСКАЙТЕ ОБОГАТИТЕЛЯ.

5. Свържете токовия кабел с двигателя (S).
6. Включете другия край на кабела в триотворен заземен 220 волтов – променлив ток контакт.
7. Натиснете бутона на електрическия стартер (U), докато заработи двигателя.

ВАЖНО: Не въртете двигателя повече от 5 секунди в опит да запалите. Изчакайте между 5-10 секунди между всеки опит.

8. Когато двигателя заработи, отпуснете стартерния бутон и бавно преместете копчето на смукача до позиция "OFF"- ИЗКЛЮЧЕН
9. Изключете токовия кабел първо от стената и след това от двигателя.

Оставете двигателя да загрее за няколко минути. Той няма да е способен да развие пълната си мощност, докато не достигне нормална работна температура.

ЗАПАЛВАНЕ ПРИ ТОПЪЛ ДВИГАТЕЛ С ЕЛЕКТРИЧЕСКИ СТАРТЕР

Следвайте гореописаните стъпки, като държите копчето (E) на смукача в позиция "OFF"- ИЗКЛЮЧЕН

ЗАПАЛВАНЕ ПРИ СТУДЕН ДВИГАТЕЛ С РЪЧЕН-ВЪЖЕН СТАРТЕР

1. Поставете контактния ключ (D) (Свързан към стартерното въже) в ключалката, трябва да "кликне". НЕ ГО ЗАВЪРТАЙТЕ. Поставете резервния ключ на сигурно място.
2. Преместете тънка (C) в стоп позиция "ON".
3. Завъртете копчето на смукача (E) до позиция "FULL" – НАПЪЛНО .
4. Натиснете бутона за заливане (T) три (3) пъти.

ЗАБЕЛЕЖКА: Прекалената употреба на обогатителя може да доведе до "задавяне" на двигателя, поради което той няма да запали. Ако задавите мотора, изчакайте няколко минути преди да направите нов опит за стартиране. НЕ НАТИСКАЙТЕ ОБОГАТИТЕЛЯ.

5. Дръпнете дръжката на ръчния-въжения стартер (V) бързо. Не допускайте стартерното въже да отскача назад.
6. Когато двигателя заработи, отпуснете дръжката на стартерното въже и бавно преместете копчето на смукача до позиция “OFF”- ИЗКЛЮЧЕН.

Оставете двигателя да загрее за няколко минути. Той няма да е способен да развие пълната си мощност докато не достигне нормална работна температура.

ЗАПАЛВАНЕ ПРИ ТОПЪЛ ДВИГАТЕЛ С ВЪЖЕН СТАРТЕР

Следвайте гореописаните стъпки , като държите копчето на смукача в позиция “OFF”- ИЗКЛЮЧЕН. НЕ НАТИСКАЙТЕ ОБОГАТИТЕЛЯ (E).

Преди да угасите.

Оставете двигателя да поработи няколко минути за да изсъхне.

Ако въжения стартер е замръзнал

Ако въжения стартер е замръзнал и не може да завърти двигателя, действайте както следва:

1. Хванете дръжката на въжения стартер и бавно издърпайте колкото е възможно повече въже от стартера.
2. Пуснете дръжката на въжения стартер и я оставете да отскочи обратно.

В случаите, при които неможете да завъртите двигателя, повторете гореописаните стъпки или използвайте електрическия стартер.

RO

Pornirea motorului

Motorul plugului de zapada este echipat atat cu un starter electric de 220 Volt C.A cat si cu un starter recul. Starterul electric este echipat cu o coarda de alimentare electrica cu trei fire si priza si poate functiona cu un current de 220 Volt C.A.

- Asigurati-va ca in casa dvs dispuneti de un sistem impamantat cu trei fire 220 Volt C.A. Daca nu sunteti sigur, consultati un electrician profesionist.

ATENTIE: Nu folositi starterul electric daca nu dispuneti in casa dvs de un sistem impamantat cu trei fire 220 Volt C.A. Altfel se poate produce un accident serios sau o deteriorare a plugului de zapada.

PORNIRE LA RECE - STARTER ELECTRIC

1. Introduceti cheia (D) (Legată la firul de pornire prin şoc) in contact pana cand se aude un clic. NU intoarceti cheia in contact. Pastrati copia cheii de contact intr-un loc sigur.
2. Pozitionati beţişoţ (C) in pozitia “ON”.
3. Rotiti controlul obturare (E) in pozitia “FULL” (COMPLET).
4. Apăsați butonul pompei de amorsare (T) de trei (3) ori.

NOTA: Folosirea in exces a instalatiei de pornire poate cauza inecarea sau impiedicarea pornirii motorului. Daca motorul este inecat, asteptati cateva minute inainte de a incerca sa-l porniti si NU impingeti butonul instalatiei de pornire.

5. Conectati cablul de alimentare la motor (S).
6. Bagati celalalt capat al cablului de alimentare intr-o priza cu trei orificii impamantata 220 Volt C.A.
7. Apasati butonul starter (U) pana cand motorul porneste.

IMPORTANT: Nu porniti motorul mai mult de cinci secunde consecutive intre fiecare incercare de a porni motorul. Asteptati intre 5 si 10 secunde inainte de fiecare incercare.

8. Cand motorul a pornit, dati drumul butonului starter si mutati usor controlul obturarii in pozitia “OFF” (OPRIT)
9. Deconectati cablul de alimentare mai intai de priza, apoi de motor.

Lasati motorul sa se incalzeasca timp de cateva minute. Motorul nu va actiona la puterea maxima pana cand nu atinge temperatura normala de functionare.

PORNIRE LA CALD - STARTER ELECTRIC

Urmati etapele de mai sus, pastrand controlul obturarii (E) in pozitia “OFF” (OPRIT).

PORNIRE LA RECE - STARTER RECUL

1. Introduceti cheia (D) (Legată la firul de pornire prin şoc) in contact pana se aude un clic. NU rasuciti cheia in contact. Pastrati copia cheii de contact intr-un loc sigur.
2. Pozitionati beţişoţ (C) in pozitia “ON”.
3. Rotiti controlul obturarii (E) pana in pozitia “FULL” (COMPLET).
4. Apăsați butonul pompei de amorsare (T) de trei (3) ori.

NOTA: Folosirea in exces a instalatiei de pornire poate cauza inecarea sau impiedicarea pornirii motorului. Daca motorul este inecat, asteptati cateva minute inainte de a incerca sa-l porniti si NU impingeti butonul instalatiei de pornire.

5. Trageti rapid manerul starterului recul (V). Nu permiteti ca coarda starterului sa sara inapoi.
6. Cand motorul porneste, eliberati manerul starterului recul si mutati incet controlul obturarii in pozitia “OFF” (OPRIT).

Lasati motorul sa se incalzeasca cateva minute. Motorul nu va actiona la puterea maxima pana cand nu atinge temperatura normala de functionare.

PORNIRE LA CALD - STARTER RECUL

Urmati pasii de mai sus, pastrand obturarea (E) in pozitia “OFF” (OPRIT). NU impingeti butonul instalatiei de pornire (T).

Inainte de a opri

Lasati motorul sa mearga cateva minute pentru a-i permite sa usuce orice portiune umeda de pe el.

Daca starterul recul a inghetat

Daca starterul recul a inghetat si nu porneste motorul, procedati dupa cum urmeaza:

1. Prindeti manerul starterului recul si trageti incet afara din starter cat mai multa coarda cat puteti.
2. Eliberati manerul starterului recul si lasati-l sa revina inapoi langa starter.

Daca motorul tot nu porneste, repetati etapele de mai sus sau folositi starterul electric.

RU СОВЕТЫ ПО УБОРКЕ СНЕГА

- Во время уборки глубокого, замерзающего или мокрого снега передвигайтесь медленнее. Используйте для этого рычаг управления скоростью, а НЕ переключатель ВКЛ / ВЫКЛ.
- Наиболее легко и эффективно убирать снег сразу после того, как он выпал.
- Наилучшее время для уборки снега – раннее утро. В это время снег обычно сухой и не подвержен воздействию прямых солнечных лучей и более высоких температур.
- Убирая снег, слегка захватывайте уже убранную полосу, что позволит вам убрать снег более качественно.
- При возможности бросайте снег по ветру.
- Правильно регулируйте высоту установки опорных пластин в зависимости от условий эксплуатации. Смотрите раздел “РЕГУЛИРОВКА ОПОРНЫХ ПЛАСТИН" данной инструкции.
- Для уборки очень тяжелого снега уменьшите ширину захвата путем частичного захвата уже убранной полосы и уменьшите скорость.
- Во время использования убирайте снег с двигателя. Это обеспечит нормальный забор воздуха и долгую жизнь двигателю.
- По окончании работы дайте двигателю поработать несколько минут, чтобы растопить снег и лед вокруг двигателя.
- После каждого использования очистите сснегоотбрасыватель и вытрите его насухо, чтобы он был готов к следующему использованию.

ВНИМАНИЕ: Не осуществляйте эксплуатацию снегоотбрасывателя в условиях плохой видимости. Уборка снега в пургу может помешать вам нормально видеть и затруднит безопасное использование машины.

EE SOOVITUSED LUMEPUHURIGA TÖÖTAMISEKS

- Minge masinaga sügava, külmunud või raske vettinud lume sisse aeglasemalt. Edasiliikumiskiiruse reguleerimiseks kasutage sõidukiiruse juhtkangi, MITTE vits ON/OFF.
- Lund on lihtsam ja efektiivsem eemaldada kohe pärast selle mahasadamist.
- Parim aeg lume eemaldamiseks on varahommikune aeg. Sellel ajal on lumi tavaliselt kuiv ja lumele ei mõju otsene päikesekiirgus ja temperatuuritõus.
- Käige puhastatud rajariba serv ka teist korda üle, et tagada lume täielik eemaldamine.
- Võimalusel heitke lund päituult.
- Reguleerige tugijalased võrdsele kõrgusele vastavalt käesoleva hetke lumetingimustele. Vaadake käesoleva juhendi peatükki “TUGIJALASTE REGULEERIMINE”.
- Kui lumi on eriti raske, vähendage lume eemaldamise laiust, kattes teistkordsel möödumisel eelnevalt puhastatud raja serva ja liikudes aeglaselt.
- Jälgige, et masina kasutamise ajal oleks mootor puhas ja lumevaba. See parandab õhuvoolu ja pikendab mootori kasutusiga.
- Pärast töö lõpetamist laske mootoril mõned minutid töötada, et sulatada mootorilt lund ja jääd.
- Puhastage lumepuhur korralikult pärast igat kasutamist ja kuivatage masin nii, et see on valmis järgmiseks kasutamiskorraks.

HOIATUS: Ärge kasutage lumepuhurit, kui ilmastikutingimused kahjustavad nähtavust. Lume eemaldamine tugeva ja tuulise lumetormi ajal võib teid pimestada ja ohustada lumepuhuri ohutut kasutamist.

LT PATARIMAI, KAIP VALYTI SNIEGŕ

- Jei sniego yra labai daug, jis suđalćs arba đlapias ir sunkus, dirbkite lėčiau. Vaţiavimo greičiui, priklausančiam nuo ţemės pavirđiaus, reguliuoti naudokite pavaros greičio valdymŕ, o NE rykštė ON/OFF.
- Sniegŕ galima žymiai lengviau ir efektyviau valyti tuoj jam iškritus.
- Geriausias laikas sniegui valyti yra ankstyvas rytas. Điuo metu sniegas paprastai yra sausas ir jo nepaveikė tiesioginiai saulės spinduliai bei aukđtesnė temperatűra.
- Šiek tiek užvažiuokite ankstesniu taku (vėţe), kad nuvalytumėte visŕ sniegŕ.
- Kai ámanoma, valykite sniegŕ pavėjui.
- Apsauginiř plokđteliř aukđtá reguliuokite atsiţvelgdami á esamŕ sniego bűklć. Ţiűrėkite đio vadovo skyrelá APSAUGINIŘ PLOKĐTELIŘ REGULIAVIMAS.
- Jeigu sniego yra labai daug, sumaţinkite sniego valymo zonos plotá vaţiuodami ankstesne vėţe, judėkite lėtai.
- Naudojimo metu variklis turi bűti đvarus, ant jo neturi bűti sniego. Tai pagerins oro srauto judėjimŕ ir pailgins variklio darbŕ.
- Baigć sniego valymŕ leiskite, kad variklis keletŕ minučiř padirbtř tuđčia eiga ir nuo jo nutirptř sniegas ir ledas.
- Po kiekvieno naudojimo kruopđčiai iđvalykite visŕ sniego valytuvŕ ir sausai iđđluostykite, kad jis bűtř paruođtas kitam kartui.

PERSPĖJIMAS: Nenaudokite sniego valytuvo, jei dėl oro sŕlygř pablogėjo matomumas. Valydami sniegŕ per stipriř audrŕ jűs blogai matysite, dirbti su mađina bus pavojinga.

LV SNIEGA MEŠANAS PADOMI

- Strâdâjiet Içnâk dziďâ, sasaluđâ vai ďoti slapjâ sniegâ. Izmantojiet piedziňas âtruma kontroli, NEVIS sēdzis ON/OFF, lai noregulçtu pamata âtrumu.
- Vieglâk un kârtîgâk sniegu var novâkt uzreiz pçc tâ uzsnigđanas.
- Vislabâkais laiks sniega vâkđanai ir agrs rîts. Đajâ laikâ sniegs parasti ir sauss, un to nav ietekmçjusi tieđa saules gaisma un silta temperatűra.
- Viegli pârejiet pâri katrai novâktai takai, lai nodrođinâtu, ka viss sniegs ir novâkts.
- Ja iespçjams, metiet sniegu pa vçjam.
- Noregulçjiet slieces, lai tâş piemçrotu esođajam sniega stâvoklim. Skatiet “SLIEČU NOREGULÇĐANA” đajâ rokasgrâmatas nodaďâ.
- Ďoti dziďa sniega apstâkďos samaziniet sniega savâkđanas platumu, pârejot pâri iepriekšçjai takai un virzoties Içni.
- Lietođanas laikâ neďaujiet dzinçjam pârklâties ar sniegu. Tas nodrođinâs gaisa plűsmu un pagarinâs dzinçja műţu.
- Pçc tam, kad ir pabeigta sniega međana, ďaujiet dzinçjam darboties daţas minűtes, lai izkausçtu uz dzinçja nokďuvuđo sniegu un ledu
- Pilnîbâ notîriet sniega metçju pçc katras lietođanas reizes un sausi noslaukiet, lai tas ir gatavs nâkamajai lietošanas reizei.

BRÎDINÂJUMS: Nestrâdâjiet ar sniega metçju sliktas redzamîbas laika apstâkďos. Sniega novâkđana stiprâ, vçjainâ sniega vçtrâ var jűs padarît aklu un ir bîstama sniega metçja drođai ekspluatâcijai.

BG СЪВЕТИ ЗА ПОЧИСТВАНЕ НА СНЕГА

- Движете се по-бавно при дълбок, замръзнал или разтопен сняг. За да променяте скоростта. използвайте регулатора на скоростта, а НЕ тънка ON/OFF.
- Значително по-лесно и по-ефикасно е да премахнете снега веднага след неговото падане, преди да е натрупал.
- Най-удачното и подходящо време за почистване на снежната покривка е рано сутрин. По това време на денонощието снегът обикновено е сух и все още не е изложен на пряка слънчева светлина и затопляне.
- Частично припокривайте всеки последователен участък, от където сте минали със снегорина за осигуряване на максимален резултат и почистване на всичкия сняг.
- Когато е възможно, изхвърляйте снега по посока на вятъра.
- Нагласете плъзгачите на подходяща височина, съобразно с настоящите условия на снежна покривка. Виж “НАСТРОЙКА НА ПЛЪЗГАЧИТЕ” към този раздел от настоящото ръководство
- При голяма снежна покривка, намалете ширината почистен сняг, чрез припокриване на предходния почистен участък, като се предвижвате бавно.
- Почиствайте снега от двигателя, когато работи. Това ще улесни въздушния поток и удължи живота на двигателя.
- След като сте приключили с почистването на снега, оставете двигателя да поработи няколко минути, за да се разтопят натрупаните по двигателя сняг и лед.
- Изчиствайте цялостно снегорина след всяка употреба и подсушавайте, така че да е подготвен за следващо използване.

ПРЕДУПРЕЖДЕНИЕ: Не работете със снегорина, ако метеоролигичната обстановка се влошава видимо. Изхвърлянето на сняг по време на тежки снеговалежи и снежни бури може да Ви заслепи и да бъде рисковано за безопасната работа със снегорина.

RO SFATURI PENTRU CURATAT ZAPADA

- Inaintati mai incet pe zapada adanca, inghetata sau cu umiditate ridicata. Folositi dispozitivul de control al vitezei de conducere, NU beţişoţ ON/OFF, pentru ajustarea vitezei.
- Este mai usor si mai eficient sa se curete zapada imediat dupa ce s-a asternut.
- Cel mai bun moment pentru curatarea zapezii este dimineata devreme, cand zapada e de obicei uscata si nu a fost expusa direct la soare si la temperaturi ridicate.
- Suprapuneti marginile pistelor curatate pentru a va asigura ca toata zapada va fi curatata.
- Daca este posibil aruncati zapada in sensul bataii vantului.
- Ajustati placutele de frana la inaltimea adecvata in functie de conditiile curente de inzapezire. Vezi “AJUSTAREA PLACUTELOR DE FRANA” in aceasta sectiune a manualului.
- Pentru zapada extrem de mare, reduceti latimea pistei de zapada curatate, suprapunand-o partial cu pista curatata anterior si inaintand incet.
- Pastrati motorul curat si neacoperit de zapada in timpul lucrului. Acest lucru va imbunatati fluxul de aer si va prelungi viata motorului.
- Dupa ce s-a incheiat curatarea zapezii, lasati motorul sa mearga cateva minute pentru a topi zapada si and gheata de pe motor.
- Curatati intregul plug de zapada cu atentie dupa fiecare folosire si stergeti-l astfel incat sa fie gata pentru urmatoarea folosire.

ATENTIE: Nu folositi plugul de zapada in conditii de vizibiltate redusa. Curatarea zapezii in timpul unei furtuni de zapada poate fi periculoasa.

RU **УХОД** По окончании очередного сервисного обслуживания впишите даты.	Перед использованием	Каждые 25 часов	Каждые 50 часов	Каждые 100 часов
Проверьте уровень масла в двигателе	●			
Проверьте крепления на предмет разбалтывания и убедитесь, что защитное приспособление раструба установлено на место	●			
Проверьте давление в шинах	●			
Смажьте резьбовые соединения		●		
Поменяйте масло в двигателе		●		
Проверьте Ремни			●	
Проверьте глушитель			●	
Замените свечу зажигания				●

EE **HOOLDUSARUANNE** Täitke kuupäevade lahtrid pärast tavapärase hoolduse teostamist.	Enne kasutamist	Iga 25 tunni järel	Iga 50 tunni järel	Iga 100 tunni järel
Kontrollige mootoriõli	●			
Kontrollige, et ükski kinnitus poleks lahti ja et šahti kaitse oleks paigas	●			
Kontrollige rehvide rõhku	●			
Määrige pöördteljepunkte		●		
Vahetage mootoriõli		●		
Kontrollige kiilrihmasid			●	
Kontrollige summutit			●	
Asendage süüteküünal				●

LT **TECHNINËS PRIEŢIŰROS ÁRAĐAS** Kai atliksite áprastus prieţiűros darbus, árađykite datas.	Prieđ naudojimŕ	Kas 25 valandas	Kas 50 valandas	Kas 100 valandas
Patikrinkite variklio alyvŕ	●			
Patikrinkite, ar nėra atsilaisvinusių fiksatorių, o vamzdelinę apsaugą būtinai pastatykite į vietą	●			
Patikrinkite padangř slëgá	●			
Sutepkite besisukančius tađkus		●		
Pakeiskite variklio alyvŕ		●		
Patikrinkite diržus			●	
Patikrinkite duslintuvŕ			●	
Pakeiskite ţvakć				●

LV **APKOPES PIERAKSTI** Katru reizi veicot pakalpojumu, ierakstiet datumus.	Pirms lietošanas	Pçc katrâm 25 stundâm	Pçc katrâm 50 stundâm	Pçc katrâm 100 stundâm
Pârbaudiet dzinçja eďďas lîmeni	●			
Pārbaudiet, vai stiprinājumi nav izļodzījušies un novietojiet aizsargu vietā	●			
Pârbaudiet riepu spiedienu	●			
Ieeďďojiet grieďanâs vietas		●		
Nomainiet dzinçja eďďu		●		
Pârbaudiet siksnas			●	
Pârbaudiet trokďňa slâpçtâju			●	
Nomainiet aizdedzes sveci				●

BG **СЕРВИЗНИ ДАННИ** Попълнете данните, след завършване на редовната служба.	Преди употреба	На всеки 25 отработени часа	На всеки 50 отработени часа	На всеки 100 отработени часа
Проверете моторното масло	●			
Проверете дали няма разхлабени затягания и дали предпазният капак на улея е на мястото си	●			
Проверете налягането на гумите	●			
Смажете болтове и шарнири		●		
Сменете моторното масло		●		
Проверете образните ремъци			●	
Проверете шумозаглушителя			●	
Подменете свещта				●

RO **SERVICE** Completaţi datele pe măsură ce finalizaţi serviciile.	Inainte de folosire	La fiecare 25 ore	La fiecare 50 ore	La fiecare 100 ore
Verificati uleiul de motor	●			
Verificaţi dacă există elemente de strângere slăbite şi verificaţi ca apărătoarea evacuării să fie la locul său	●			
Verificati presiunea cauciucurilor	●			
Lubrifiati punctele pivotante		●		
Schimbati uleiul de motor		●		
Verificati curelele			●	
Verificati amortizorul			●	
Inlocuiti priza de aprindere prin scanteie				●

RU

Ремни

Проверяйте ремни на предмет повреждений и износа после каждых 50 часов эксплуатации. При необходимости заменяйте их. Ремни не регулируются. Меняйте ремень, если он износился и начал проскальзывать. (См. “СНЯТИЕ КРЫШКИ РЕМЕННЫХ ПРИВОДОВ” в разделе "Сервисное обслуживание и регулировки" данной инструкции).

Ремни вашего снегоотбрасывателя имеют специальную конструкцию и должны меняться только на оригинальные ремни, которые вы можете приобрести у ближайшего дилера. Использование других ремней может привести к нанесению травмы и неисправности снегоотбрасывателя.

EE

Rihmad

Kontrollige rihmasid kahjustuste ja kulumise suhtes iga 50 töötunni järel ja vajadusel asendage rihmad. Rihmad pole reguleeritavad. Asendage rihmad, kui need hakkavad kulumise tagajärjel libisema. (Vaadake käesoleva juhendi teenindust ja reguleerimist puudutavat peatükki “RIHMAKATTE EEMALDAMINE”).

Teie lumepuhuril olevad rihmad on spetsiaalse ehitusega ja neid tuleb asendada tootja originaalvarustusse kuuluvate rihmadega (OEM), mille saate oma lähima edasimüüja käest. Muude kui OEM-rihmade kasutamine võib põhjustada kehavigastusi või kahjustada lumepuhurit.

LT

Diržai

Patikrinkite diržus, ar jie nepažeisti ir nesusidėvėję kaskart po 50 darbo valandř, jei reikia, pakeiskite. Diržai yra nereguliuojami. Pakeiskite dirţus, jei jie pradeda praslysti nuo susidėvėjimo. (Žr. skyrelá DIRŢO DANGČIO NUĖMIMAS vadovo skyriuje “Aptarnavimas ir reguliavimas”).

Jūsř sniego valytuve montuojami diržai yra specialios konstrukcijos ir juos reikia pakeisti originalios árangos gamintojo (OĄG) dirţais, kuriuos galima ásigyti iđ artimiausio prekybos tađko. Naudojant kitus, ne OĄG diržus, ţmogus gali susiţaloti arba sugadinti sniego valytuvř.

LV

Siksnas

Pârbaudiet, vai siksnas nav izdilođas un nolietojođâs pçc katrâm 50 ekspluatâcijas stundâm un nomainiet, ja nepiecieđams. Siksnas nav regulçjamas. Nomainiet siksnas, ja tâs no nolietođanâs sâk slîdçt. (Skatiet “SIKSNU PÂRSEGA NOŅEMĐANA” đîs rokasgrâmatas nodaďâ Apkope un regulçđana).

Sniega metçja siksnas ir speciâli konstruçtas un tâs jânomaina ar oriģinâlâ aprîkojuma raţotâja (OEM) siksnâm, ko var iegâdâties pie vietçjâ izplatîtâja. Citu raţotâju nevis OEM siksnu izmantođana var izraisît personas ievainojumu vai sabojât sniega metçju.

BG

Образен ремък

Проверявайте образните ремъци за влошаване на качеството и износване на всеки 50 отработени часа време на машината и подменете с нови ако е необходимо. Ремъците не могат да бъдат ремонтирани и обтягани. Сменете ремъците, в случаите когато те не държат и започват да приплъзват поради износване. (виж “ПОДМЯНА НА РЕМЪЦИ” в раздел Обслужване и Настройки от настоящото ръководство).

Образните ремъци на снегорина ви са специално производство и трябва да бъдат подменяни единствено с оригинални такива от оторизиран сервиз на производителя на оборудването (OEM), като за целта се обърнете към най-близкия до вас дилър. Използването на други ремъци, различни от оригиналните може да доведе до контузии и аварии с вас или машината.

RO

Curelele

Verificati curelele sa nu fie deteriorate si uzura o data la fiecare 50 ore de functionare si Inlocuiti daca este necesar. Curelele nu sunt ajustabile. Inlocuiti curelele daca incep sa alunece. (Vezi “INLOCUIREA CURELEI” in sectiunea service si ajustari a acestui manual).

Curelele ale plugului de zapada sunt construite in mod special si trebuie inlocuite numai de producatorul original al echipamentului cu curele (OEM) disponibile la distribuitorii autorizati. Daca folositi alte curele decat OEM, plugul de zapada poate suferi deteriorari sau poate cauza ranirea celui ce il foloseste.

RU

Редуктор привода шнека

- Редуктор привода заполнен смазкой на заводе до необходимого уровня. Контроль за уровнем смазки может потребоваться только если редуктор привода нуждался в ремонте.
- Если требуется смазка, применяйте только смазку Ronex ED #1.

EE

Tühjendusteo käigukast

- Käigukast on tehases täidetud määrdeainega kuni õige tasemeni. Määrdeainet tuleb kontrollida vaid siis, kui on teostatud käigukasti hooldust.
- Kui määrdeainet tuleb lisada, kasutage ainult Ronex ED #1 määret.

LT

Sraigto pavarř dėţės karteris

- Pavarř dėţės karteris yra uţpildytas tepalo iki reikiamo lygio gamykloje. Vienintelis atvejis, kai gali prireikti naudoti tepalř, yra po pavarř dėţės karterio remonto.
- Jei reikalingi tepalai, naudokite tik Ronex ED #1 tepalř.

LV

Mehânisma ietvars

- Mehânisma ietvars rūpnîcâ ir piepildîts ar smçrvielu vajadzîgajâ daudzumâ. Smçrvielu nepiecieđams nomainît tikai tad, ja tiek labots mehânisma ietvars.
- Ja nepiecieđams izmantot smçrvielu, izmantojiet tikai Ronex ED #1 smçrvielu.

BG

Предавателна кутия на шнека

- Предавателната кутия на шнека е фабрично напълнена със смазочно масло до нужното ниво. Единствено при технически преглед на предавателната кутия, може да се наложи да се погледне смазочното масло.
- В случай, че е необходимо смазочно масло, то използвайте единствено и само смазка от марката Ronex ED #1 grease.

RO

Cutia de angrenaj a forezei

- Cutia de angrenaj a fost alimentata in fabrica cu lubrifiant pana la nivelul recomandat. Singura data cand trebuie acordata atentie lubrifiantului este cand s-a efectuat un service al cutiei de angrenaj.
- Daca este necesar lubrifiant, folositi numai unsoare Ronex ED #1.

RU

Система привода хода

НЕ СМАЗЫВАЙТЕ компоненты привода, находящиеся внутри снегоотбрасывателя. Звездочки, шестигранные валы, диски привода и фрикциона не нуждаются в смазке. Подшипники и втулки имеют смазку внутри и на протяжении всего срока службы не нуждаются в обслуживании.

ВНИМАНИЕ: Смазка любого из вышеупомянутых компонентов может привести к нарушению нормального функционирования системы привода хода и, как следствие, повреждению снегоотбрасывателя.

EE

Veoajamisüsteem

ÄRGE määrige lumepuhuris olevaid veoosi. Ketirattad, kuuskantvõllid, juhtkettad ja hõõrdratas ei vaja määrimist. Laagrid ja puksid on määritud kogu kasutusaja kestvuseks ja ei vaja hooldust.

ETTEVAATUST: Ülalnimetatud komponentide määrimine võib reostada hõõrdratast ja kahjustada teie lumepuhuri juhtsüsteemi.

LT

Traukos pavaros sistema

NESUTEPKITE sniego valytuvo pavaros komponentř. Krumpliaračiai, šešiabriauniai velenai, pavaros diskas ir trinties ratas nereikalauja sutepimo. Rutuliniai guoliai ir ávorės yra suteptos iki naudojimo pabaigos ir prieţiūros nereikalauja.

ATSARGIAI: Dėl anksčiau nurodytř komponentř sutepimo gali būti uţterđtas trinties ratas ir paţeista jūsř sniego valytuvo pavarř sistema.

LV

Vilcçjspçka sistçma

NEEĐĐOJIET vilkđanas sistçmas sastâvdaďas, kas atrodas sniega metçja iekđpusç. Zobrata zobiem, seđstūru vârpstai, piedziņas diskam un berzes diskam eďďođana nav nepiecieđama. Gultņi un iemavas ir ieeďďoti ekspluatâcijas mūţam un tiem nav nepiecieđama apkope.

UZMANÎBU: Ieeďďojot jebkuru no augstâkminçtajâm sastâvdaďâm, var piesârņot berzes disku un sabojât sniega metçja vilkđanas sistçmu.

BG

Система на трансмисията

НЕ смазвайте вътрешните компоненти в снегорина. Зъбните колела, шестостенните валове, притискателния и фрикционния диск не изисват смазване. Лагерите и втулките са фабрично смазани за целия период на техническата им експлоатация и не изискват по-нататъшна поддръжка.

ВНИМАНИЕ: Всяко смазване на гореизброените компоненти може да доведе до замърсяване на триещото /фрикционното/ колело и повреда в управляващата система на вашия снегорин.

RO

Sistemul de conducere prin tractare

NU lubrifiati componentele din interiorul plugului de zapada. Roatele de lant, axurile hexagonale, drive discurile si roata de frictiune nu necesita lubrifiere. Imbinarile sunt lubrifiate din fabrica si nu necesita intretinere.

PRECAUTIUNE: Orice lubrifiere a componentelor de mai sus poate cauza contaminarea rotii de frictiune si pot deteriora sistemul de comenzi al plugului de zapada.

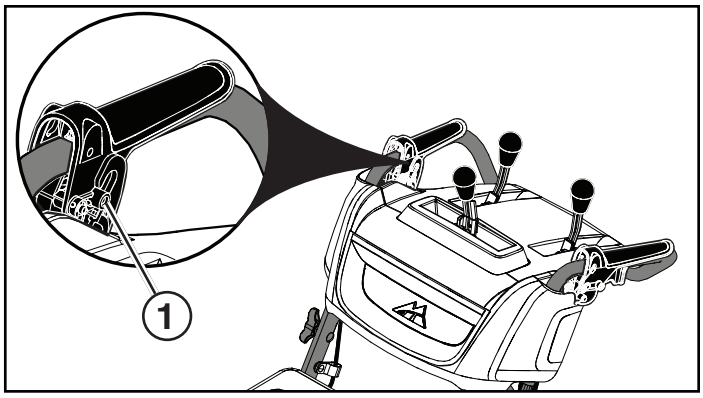

RU В начале каждого сезона или через каждые 25 часов эксплуатации наносите небольшое количество белой литиевой смазки на выступы блокировки (1).

EE Iga hooaja algusel või pärast iga 25 töötundi määrige siseblokeeringu muhve väikese koguse valge liitiummäärdega (1).

LT Kiekvieno sezono pradžioje arba kas 25 eksploatavimo valandas blokavimo įvores sutepkite nedideliu kiekiu ličio tepalo (1).

LV Katras sezonas sākumā vai ik pēc 25 darba stundām iezieđiet starpslēga izciļņus ar nelielu daudzumu baltas litija smērvielas (1).

BG В началото на всеки сезон или на всеки 25 часа използване нанесете малко количество литиева грес върху щифтовете на блокировката (1).

RO La începutul fiecărui anotimp sau după 25 de ore de utilizare, aplicați o cantitate mică de vaselină albă cu litiu pe bosajele de interblocare (1).

RU

ДВИГАТЕЛЬ

См. руководство по эксплуатации на двигатель.

Смазка

Проверяйте уровень масла в картере двигателя перед запуском и после каждых пяти (5) часов эксплуатации машины. Проверяя уровень масла в картере, не забывайте закручивать крышку со щупом до конца.

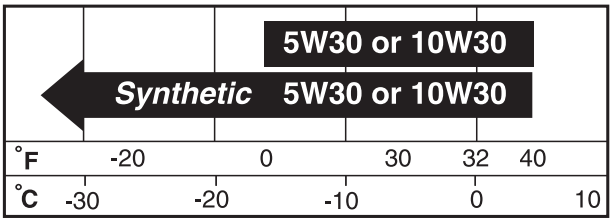

Меняйте масло через каждые 25 часов эксплуатации либо один раз в год, если снегоотбрасыватель используется менее 25 часов в год.

ДЛЯ ЗАМЕНЫ МАСЛА

Планируя замену масла, учитывайте ожидаемый уровень температур.

- Убедитесь, что снегоотбрасыватель стоит на ровной поверхности.
- Масло будет лучше течь в теплую погоду.
- Соберите масло в подходящую емкость.

ПРИМЕЧАНИЕ: Снимите со снегоуборщика колесо для облегчения доступа к пробке для слива масла и установки соответствующей емкости.

1. Отсоедините провод свечи зажигания от свечи и расположите его так, чтобы избежать случайного контакта со свечей.
2. Протрите место вокруг сливного отверстия.
3. Выкрутите пробку слива масла и слейте масло в подходящую емкость.
4. Установите пробку слива масла на место и тщательно затяните.
5. Вытрите пролитое масло со снегоотбрасывателя и двигателя.
6. Установите левое колесо (если оно было снято для слива масла). Обращайте внимание на то, чтобы штифт с защелкой был установлен в надлежащее отверстие на оси колеса (См. “СНЯТИЕ КОЛЕС” в разделе "Сервисное обслуживание и регулировки"настоящего Руководства).
7. Снимите крышку масляного бака со щупом. Будьте внимательны, чтобы грязь не попала внутрь двигателя.
8. Залейте через горловину масло. Лейте медленно. Не перелейте.
9. Для контроля за уровнем используйте щуп. Измеряя уровень масла, не забывайте закручивать крышку до конца. Масло должно быть налито до уровня “FULL” на щупе.
10. Вытрите пролившееся масло.

EE

MOOTOR

Vaadake mootori juhendit.

Määrimine

Kontrollige karteris olevat õlitaset enne mootori käivitamist ja pideva kasutamise korral iga viie (5) töötunni järel. Keerake õlitäiteava kork/mõõtevarras iga kord pärast õlitaseme kontrollimist korralikult kinni.

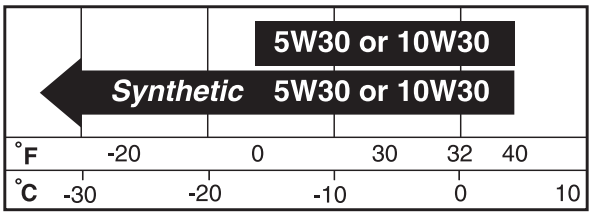

Vahetage õli iga 25 töötunni järel või vähemalt kord aastas, kui lumepuhurit ei kasutata aastas 25 tundi.

MOOTORIÕLI VAHETAMINE

Määratlege eeldatav temperatuurivahemik enne järgmist õlivahetust.

- Veenduge, et lumepuhur on horisontaalsel pinnal.
- Õli jookseb välja paremini, kui see on soe.
- Koguge õli sobivasse anumasse.

MÄRKUS: Õli väljalaske korgi juurde pääsemiseks ja selle alla sobiva anuma paigaldamiseks on võimalik eemaldada lumefreesi ratas.

1. Ühendage juhe süüteküünlalt lahti ja asetage juhe kohta, kus see ei puutu küünlaga kokku.
2. Puhastage tühjendusava korgi ümbrus.
3. Eemaldage tühjendusava kork ja laske õli sobivasse anumasse.
4. Asetage tühjendusava kork tagasi kohale ja keerake kõvasti kinni.
5. Pühkige lumepuhurilt ja mootorilt ära kogu mahatilkunud õli.
6. Pange tagasi vasakpoolne ratas (kui see eemaldati õli väljalaskmiseks). Veenduge, et paigaldate tihvti ja kinniti õigetesse rattavõlli aukudesse (Vaadake käesoleva kasutusjuhendi osa Hooldus ja reguleerimine lõiku “RATASTE EEMALDAMINE”).
7. Eemaldage õlitäiteava kork/mõõtevarras. Olge ettevaatlik, et mootorisse ei satuks mustust.
8. Täitke mootor mõõtevarda toru kaudu uue õliga. Valage aeglaselt. Ärge üle täitke.
9. Kasutage õlitaseme kontrollimiseks õlitäiteava korgil/mõõtevardal olevat näidikut. Veenduge, et mõõtevardaga kork on korraliku lugemi saamiseks kõvasti kinni keeratud. Hoidke õlitaset mõõtevardal oleva täisnäidu “FULL” juures.
10. Pühkige ära kogu mahatilkunud õli.

LT VARIKLIS

Ţiűrėkite á variklio vadovŕ.

Sutepimas

Prieđ paleisdami variklá ir prieđ kiekvienas penkias (5) nuolatinio veikimo valandas patikrinkite karterio alyvos lygá. Kiekvienŕ kartŕ patikrinć alyvos lygá, tvirtai prisukite alyvos uţpildymo dangtelá / alyvos lygio matuoklá.

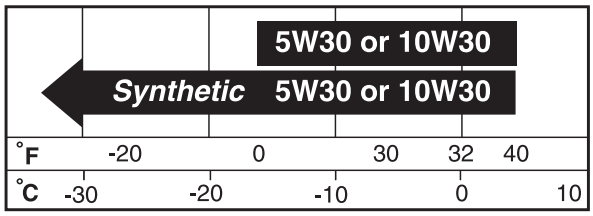

Alyvŕ pakeiskite kaskart po 25 veikimo valandř arba bent kartŕ per metus, jei sniego valytuvas per metus nenaudojamas 25 valandř.

NORËDAMI PAKEISTI VARIKLIO ALYVŔ

Prieđ kitŕ alyvos keitimŕ nustatykite temperatűros diapazonŕ.

- Ásitikinkite, kad sniego valytuvas stovi ant lygaus paviršiaus.
- Alyva lengviau iđtekės, kai variklis ákaitćs.
- Išleiskite alyvŕ á atitinkamŕ talpŕ.

PASTABA: Ratą galima nuimti nuo sniego valytuvo, kad būtų lengviau pasiekti alyvos išleidimo kaištį ir pastatyti reikiamą talpyklą.

1. Atjunkite ţvakės laidŕ ir padėkite já tokioje vietoje, kad jis neprisiliestř prie ţvakės.
2. Nuvalykite vietŕ aplink iđleidimo kamđtá.
3. Iđimkite iđleidimo kamđtá ir á tinkamŕ talpŕ iđleiskite alyvŕ.
4. Ástatykite iđleidimo kamđtá ir já tvirtai priveržkite.
5. Išvalykite iš sniego valytuvo ir iš variklio iđsipylusiŕ alyvŕ.
6. Sumontuokite kairįjį ratą (jei buvo nuimtas norint išleisti alyvą). Būtinai įstatykite rato ir tvirtinimo kaiščius į reikiamas rato ašies skyles (žr. šio vadovo skyriaus „Techninė priežiūra ir reguliavimas“ dalį „RATŲ NUĖMIMAS“).
7. Nuimkite alyvos uţpildymo kaiđtá / matuoklá. Pasirűpinkite, kad neđvarumř nepatektř á variklá.
8. Per matuoklio vamzdelá uţpildykite variklá alyvos. Pilkite lëtai. Nepripilkite per daug.
9. Lygiui tikrinti naudokite alyvos užpildymo dangtelio / matuoklio skalć. Kad matuoklio parodymai bűtř tikslűs, matuoklá tvirtai prisukite. Alyvos lygis turi bűti ties matuoklio padëtimi PILNAS.
10. Iđsipylusiŕ alyvŕ nuđluostykite skudurëliu.

LV DZINÇJS

Skatiet dzinçja rokasgrâmatu.

Eďđođana

Pârbaudiet eďđas lîmeni kloía apvalkâ pirms dzinçja iedarbinâđanas un pçc katrâm piecâm (5) nepârtrauktas lietošanas stundâm. Pçc katras eďđas lîmeňa pârbaudes reizes kârtîgi aizgrieziet eďđas tvertnes vâku / mçrstieni.

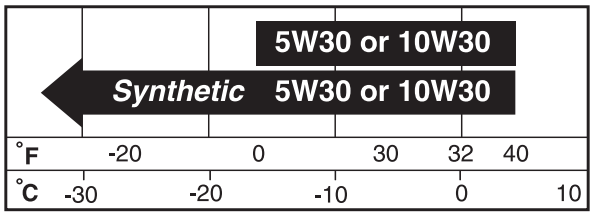

Mainiet eďđu pçc katrâm 25 ekspluatâcijas stundâm vai vismaz vienreiz gadâ, ja sniega metçjs gada laikâ nav lietots vairâk par 25 stundâm.

DZINÇJA EĐĐAS NOMAINÎŠANA

Pirms nâkamâs eďđas nomaiňas reizes nosakiet paredzamo temperatűras diapazonu

- Pârliecinieties, ka sniega metçjs atrodas uz lîdzenas virsmas.
- Eďđa plűst âtrâk, ja ir silta.
- Teciniet eďđu piemçrotâ traukâ

PIEZĪME: Lai atvieglotu piekļuvi eļļas izplūdes noslēgam un novietotu piemērotu tvertni, var noņemt sniega tīrītāja riteni.

1. Atvienojiet aizdedzes sveces vadu no aizdedzes sveces un novietojiet vadu, kur tas nevar nonâkt kontaktâ ar sveci.
2. Notîriet laukumu ap novadcaurules aizbâzni.
3. Izňemiet novadcaurules aizbâzni un noteciniet eďđu piemçrotâ traukâ.
4. Ievietojiet novadcaurules aizbâzni un to kârtîgi aizgrieziet.
5. Notîriet izlijuđo eďđu no sniega metçja un dzinçja.
6. Uzstādiet kreiso riteni (ja noņemts, lai izlietu eļļu). Pārliecinieties, vai ievietojāt riteņa tapu un savilcēju pareizajā riteņa ass atverē (skatiet šīs rokasgrāmatas sadaļas Apkope un Regulēšana nodaļu “RITEŅU NOŅEMŠANA”).
7. Noňemiet eďđas tvertnes vâku / mçrstieni. Rîkojieties uzmanîgi, lai nepieđautu netîrumiem nokđűt dzinçjâ.
8. No jauna piepildiet dzinçju caur mçrstieňa cauruli. Lejiet lçnâm. Neielejiet pârâk daudz.
9. Izmantojiet mçrîtâju, kas atrodas uz eďđas tvertnes vâka / mçrstieňa, lai pârbaudîtu eďđas lîmeni. Kârtîgi aizgrieziet mçrstieňa aizbâzni, lai precîzi nolasîtu râdîjumu. Eďđai jâbűt tâdâ daudzumâ, lai sakristu ar atzîmi “FULL” uz mçrstieňa.
10. Notîriet izlijuđo eďđu.

BG

ДВИГАТЕЛ

Виж ръководството за експлоатация на двигателя.

Смазки

Провери нивото на маслото /нивото на маслото в картера/ преди запалване на двигателя и на всеки пет отработени часа. Затегнете капачката на резервоара за маслото / уверете се, че сте потопили щеката за маслото до дъното при всяка проверка на маслото.

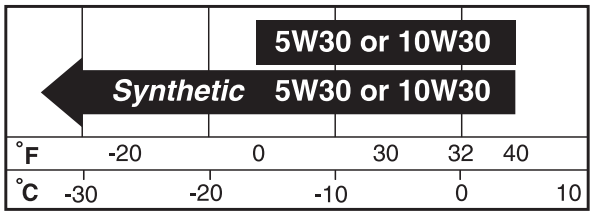

Сменяйте маслото на отработено време от 25 часа или поне веднъж годишно, в случаите при които снегоринът не е бил експлоатиран 25 часа през годината.

СМЯНА НА МОТОРНОТО МАСЛО

Определете очакваната температурна граница преди новата смяна на маслото.

- Уверете се, че снегорина е на равна повърхност.
- Маслото ще изтича по-бързо, когато е загрято.
- Съберете отработеното масло в подходящ съд.

ЗАБЕЛЕЖКА: От снегорина може да се сваля колело, за да се осигури по-лесен достъп до пробката за оттичане на маслото и поставяне на подходящ контейнер.

1. Извадете кабела на запалителната свещ и го поставете на място, където няма пряк контакт със свещта.
2. Почистете мястото около пробката.
3. развийте пробката и изсипете маслото в подходящ съд.
4. Монтирайте пробката и затегнете внимателно.
5. Избършете всяка капка разсипано масло от снегорина и двигателя.
6. Монтирайте лявото колело (ако е свалено за източване на маслото). Непременно монтирайте щифта на колелото и задържащия щифт в правилния отвор на оста на колелото (вж. “СВАЛЯНЕ НА КОЛЕЛАТА” в раздела за сервизно обслужване и регулиране на това ръководство).
7. Премахнете капачката на маслото/щеката за измерване на маслото. Уверете се, че в двигателя не попадат мръсотии.
8. Налейте масло в двигателя през трубата на щеката. Наливайте бавно. Не препълвайте.
9. За да проверите нивото на маслото използвайте скалата върху щеката . Уверете се, капачката със щеката са завити напълно за по-точно отчитане на нивото на маслото. Поддържайте нивото на маслото до отбелязаната позиция “FULL” - “ПЪЛНО” на контролната щека за измерване нивото на маслото.
10. Избършете всички капчици разлято масло.

RO

MOTORUL

Vezi manualul motorulului.

Lubrifierea

Verificati nivelul uleiului din rezervor inainte de a porni motorul si la fiecare cinci (5) ore de folosire continua. Stranget binei capacul de alimentare cu ulei / joja de fiecare data cand verificati nivelul uleiului.

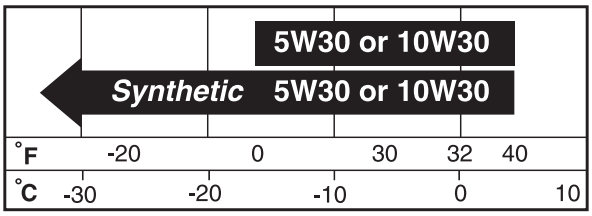

Schimbati uleiul dupa fiecare 25 ore de functionare sau cel putin o data pe an daca plugul de zapada nu e folosit timp de 25 ore cumulate intr-un an.

SCHIMBAREA ULEIULUI DE MOTOR

Stabiliti vatiartia aproximativa de temperatura pana la urmatoarea schimbare de ulei.

- Asigurati-va ca plugul de zapada functioneaza pe o suprafata nivelata.
- Uleiul se va scurge mai usor daca este cald.
- Colectati uleiul intr-un container adecvat.

NOTĂ: O roată poate fi demontată de pe freza de zăpadă pentru a permite un acces mai ușor la bușonul de golire a uleiului și pentru a putea pune un recipient adecvat.

1. Deconectati firul de aprindere prin scanteie de priza de aprindere prin scanteie si plasati-l intr-un loc unde nu poate intra in contact cu priza.
2. Curatati zona dimprejurul gurii de scurgere a uleiului.
3. Scoateti dopul gurii de scurgere a uleiului si scurgeti uleiul intr-un container adecvat.
4. Instalati dopul de scurgere a uleiului si strangeti bine.
5. Stergeti urmele de ulei scurs pe plugul de zapada si pe motor.
6. Montaţi roata din stânga (dacă a fost scoasă pentru a scurge uleiul). Aveţi grijă să introduceţi ştiftul cu inel al roţii şi ştiftul de fixare în orificiul corespunzător din butucul roţii (Vezi “SCOATEREA ROŢILOR” din secţiunea Întreţinerea şi reglarea din acest manual).
7. Scoateti capacul de alimentare cu ulei /joja. Fiti atenti sa nu intre praf sau mizerie in motor.
8. Reumpleti motorul cu ulei prin tubul jojei pentru ulei. Turnati incet. Nu umpleti pana la refuz.
9. Folositi joja pentru verificarea nivelului. Asigurati-va ca capacul jojei este strans bine pentru o citire adecvata a nivelului. Pastrati uleiul la nivelul liniei “FULL” (PLIN) de pe joja.
10. Stergeti urmele de ulei varsate.

RU

Глушитель

Осмотрите и замените глушитель, если он в результате коррозии пришел в негодность и представляет опасность как источник открытого огня и/или иную угрозу.

EE

Summuti

Kontrollige ja asendage roostetanud summuti, sest see võib põhjustada tuleohtu ja/või kahjustusi.

LT

Duslintuvas

Patikrinkite ir pakeiskite surűdijusá duslintuvŕ, nes dël gedimŕ gali kilti gaisras ir / arba galite sugadinti árangŕ.

LV

Trokđňa slâpçtâjs

Pârbaudiet un nomainiet sarűsçjuđu trokđňa slâpçtâju, jo tas var radît ugunsbîstamîbu un/vai bojâjumus.

BG

Шумозаглушител

Проверете и подменете ръждясалия заглушител, тъй като това може да доведе от опасност от пожар и/или повреда

RO

Amortizor

Inspect ati si inlocuiti amortizorul erodat deoarece ar putea crea un incendiu sau alte pagube.

RU

Свеча зажигания

Меняйте свечу зажигания в начале каждого сезона или после каждых 100 часов эксплуатации. Тип свечи и межэлектродный зазор приведены в инструкции на двигатель.

EE

Süüteküünal

Asendage süüteküünal iga hooaja alguses või iga 100 töötunni järel, sõltuvalt sellest, milline aeg enne kätte jõuab. Süüteküünla tüüp ja sädevahemiku säte on näidatud mootori juhendis.

LT

Ţvakë

Pakeiskite ţvakć kiekvieno sezono pradžioje arba kaskart po 100 darbo valandř, kas pirmiau taikytina. Ţvakës tipas ir reguliavimo nustatymai parodyti variklio vadove.

LV

Aizdedzes svece

Nomainiet aizdedzes sveci katras darbîbas reizes sâkumâ vai arî pçc katrâm 100 ekspluatâcijas stundâm. Aizdedzes sveces veids un novietođanas intervâls ir parâdîti dzinçja rokasgrâmatâ.

BG

Запалителна свещ

Подменете запалителната свещ в началото на всеки сезон или след достигане на всеки 100 часа отработено време, в зависимост от това кое е настъпило първо. Вида на свещта и разстоянието между електродите са указани в наръчника с инструкции за експлоатация на двигателя.

RO

Priza de aprindere prin scanteie

Inlocuiti priza de aprindere prin scanteie la inceputul fiecarui anotimp sau dupa fiecare 100 ore de functionare, in functie de caz. Tipul de priza de aprindere prin scanteie amplasarea bresei sunt indicate in manualul motorului.

RU ЧИСТКА

ВАЖНО: Для повышения производительности содержите кожух снегоотбрасывателя в чистоте, свободным от грязи или мусора. Чистите снегоотбрасыватель снаружи после каждого использования.

ВНИМАНИЕ: Извлеките ключ безопасного запуска. Отсоедините провод свечи зажигания от свечи и расположите его так, чтобы избежать случайного контакта со свечей.

- Содержите все поверхности/движители чистыми от топлива, масла и т.д.
- Мы не рекомендуем использовать садовые шланги для чистки снегоотбрасывателя, если электрическая система, глушитель и карбюратор не будут закрыты от доступа воды. Вода при попадании в двигатель может сократить его рабочий ресурс.

EE PUHASTAMINE

OLULINE: Masina parima talitluse tagamiseks hoidke lumepuhuri korpus vabana ja puhtana mis tahes mustusest ja prahist. Puhastage lumepuhuri pealispind pärast igat kasutamist.

HOIATUS: Eemaldage turvasüütevõti. Ühendage juhe süüteküünlalt lahti ja asetage juhe kohta, kus see ei puutu küünlaga kokku.

- Hoidke lihvitud pinnad/rattad bensiinist, õlist vms. puhtana.
- Me ei soovita lumepuhuri puhastamiseks kasutada aiavoolikut, välja arvatud siis, kui masina elektrisüsteem, summuti ja karburaator on vee eemalehoidmiseks kaetud. Mootorisse sattunud võib lühendada mootori kasutusiga.

LT VALYMAS

SVARBU: Kad mađina nepriekaiđtingai veiktř, sniego valytuvo korpusas turi bűti đvarus ir be điukđliř. Po naudojimo nuvalykite sniego valytuvo iđorć.

PERSPËJIMAS! Iđimkite uţdegimo raktelá. Atjunkite ţvakës laidŕ nuo ţvakës ir padëkite já tokioje vietoje, kad jis negalëtř liesti žvakës.

- Saugokite apdailos paviršius / ratus nuo benzino, alyvos ir t. t.
- Jűsř sniego valytuvui nerekomenduojame naudoti darţui skirtos laistymo ţarnos, jei elektros sistema, duslintuvas ir karbiuratorius yra neapsaugoti nuo vandens. Á variklá patekćs vanduo sutrumpins jo naudojimo laikŕ.

LV TÎRÎĐANA

SVARÎGI: Lai sniega metçjs labâk darbotos, neďaujiet tâ korpusam bűt netîram vai apbçrtam ar gruţiem. Katru reizi pçc sniega metçja lietođanas notîriet tâ ârpusi.

BRÎDINÂJUMS: Noňemiet drođîbas aizdedzes atslçgu. Atvienojiet aizdedzes sveces vadu no aizdedzes sveces un novietojiet vadu, kur tas nevar nonâkt kontaktâ ar sveci.

- Neďaujiet noslçgtajâm virsmâm/ riteňiem notraipîties ar benzînu, eďďu u.c.
- Mçs neiesakâm izmantot dârza đďűteni sniega metçja tîrîđanai, kamçr tâ elektriskâ sistçma, trokđňa slâpçtâjs un karburators nav apklâti, lai izvairîtos noűdens piekďűđanas. Űdens dzinçjâ var saîsinât dzinçja ekspluatâcijas műţu.

BG ПОЧИСТВАНЕ

ВАЖНО: За постигане на най-добри експлоатационни качества, не допускайте замърсяване на кожуха на снегорина с прах или боклук. Почиствайте добре външната страна на снегорина след всяка употреба.

ПРЕДУПРЕЖДЕНИЕ: Внимателно извадите ключа за запалване. Извадете кабела на запалителната свещ и го поставете на място, където няма пряк контакт със свещта.

- Старайте се да не попада бензин, масло и други подобни върху почистените повърхности/колелата.
- Не се препоръчва почистването на снегорина с помощта на градински маркуч, освен когато са покрити електрическата система, заглушителя и карбуратора с цел да непроникне вода във вътрешността. Попадане на вода в двигателя води до намаляване на живота му.

RO CURATAREA

IMPORTANT: Pentru o functionare optima, pastrati carcasa plugului de zapada curatata de praf sau resturi. Curatati suprafata plugului de zapada dupa fiecare folosire.

ATENTIE: Scoateti cheia din contact. Deconectati firul de aprindere prin scanteie de priza de aprindere prin scanteie si plasati-l intr-un loc unde nu poate intra in contact cu priza.

- Pastrati suprafetele finisate/rotile curate de benzina, ulei, etc.
- Nu este recomandat sa se foloseasca un furtun de gradina pentru a curata plugul de zapada decat daca sistemul electric, amortizorul si carburatorul sunt acoperite pentru a opri apa sa patrunda. Apa in motor reducere viata motorului.

RU

ВНИМАНИЕ: Во избежание травм, перед проведением сервисного обслуживания или регулировкой:

1. **Установите переключатель ВКЛ / ВЫКЛ в положение “OFF”.**
2. **Извлеките ключ безопасного запуска.**
3. **Убедитесь, что шнек и все движущиеся части остановились.**
4. **Отсоедините провод от свечи зажигания и расположите его так, чтобы избежать случайного контакта со свечой.**

СНЕГООТБРАСЫВАТЕЛЬ

Регулировка высоты снегоотбрасывателя

См. раздел “РЕГУЛИРОВКА ОПОРНЫХ ПЛАСТИН” в разделе "ПОРЯДОК РАБОТЫ" данной инструкции.

Дефлектор раструба

Дефлектор раструба крепится к верхней части раструба и обеспечивает отбрасывание снега в сторону от оператора. В случае если неисправности дефлектора, он подлежит замене.

ВНИМАНИЕ: Во избежание серьезных травм никогда не осуществляйте эксплуатацию снегоотбрасывателя со снятым или неисправным дефлектором.

- Для изменения направления и дальности отбрасывания снега см. раздел “ДЛЯ УПРАВЛЕНИЯ ВЫБРОСОМ СНЕГА” в разделе "ПОРЯДОК РАБОТЫ" данной инструкции.

EE

HOIATUS: Vältimaks tõsiseid kehavigastusi pidage enne igat hoolduse või reguleerimise teostamist silmas järgmist:

1. **Viige vits seiskamisasendisse “OFF”.**
2. **Eemaldage turvasüütevõti.**
3. **Veenduge, et tühjendustigu ja kõik liikuvad osad on täielikult seiskunud.**
4. **Ühendage juhe süüteküünlalt lahti ja asetage juhe kohta, kus see ei puutu küünlaga kokku.**

LUMEPUHUR

Lumepuhuri kõrguse reguleerimine

Vaadake käesoleva juhendi kasutuspeatükke “PÕHJAKAITSEPLAATIDE REGULEERIMINE” ja “KRAAPERI PLAAT”.

Renni deflektor

Tühjendusrenni peale kinnitatud renni deflektor on mõeldud väljapaisatava lume suunamiseks juhist eemale. Kui deflektor kahjustub, tuleb see asendada.

HOIATUS: Vältimaks tõsiseid kehavigastusi, ärge kunagi töötage lumepuhuriga, millelt deflektor on eemaldatud või kahjustatud.

- Lume väljapaiskamissuuna ja/või kauguse muutmiseks vaadake käesoleva juhendi kasutuspeatükki “LUME VÄLJAPAISKAMISPROTSESSI JUHTIMINE”.

LT

PERSPËJIMAS: Norėdami iđvengti rimtř suţalojimř, prieš atlikdami bet kokius aptarnavimo arba reguliavimo darbus:

1. **Nustatykite rykštė į padėtį “OFF”.**
2. **Iđimkite uţdegimo raktelá.**
3. **Ásitikinkite, kad sraigtas ir visos judančios dalys visiđkai sustojo.**
4. **Atjunkite laidř nuo ţvakės ir padėkite taip, kad jis negalėtř liestis prie ţvakės.**

SNIEGO VALYTUVAS

Sniego valytuvo aukđčio reguliavimas

Ţiűrėkite skyrelius APSAUGINIŘ PLOKĐTELIŘ REGULIAVIMAS ir GREMŽTUKO JUOSTA šio vadovo skyriuje “Veikimas”.

Išmetimo vamzdžio deflektorius

Išmetimo vamzdžio deflektorius, pritvirtintas prie išmetimo vamzdžio viršaus, yra tam, kad iđmetamas sniegas bűtř nukreipiamas toliau nuo operatoriaus. Jei deflektorius pažeidžiamas, já reikia pakeisti.

PERSPËJIMAS: Kad iđvengtumėte rimtř suţalojimř, niekada nenaudokite sniego valytuvo su nuimtu arba pažeistu deflektoriumi.

- Norėdami pakeisti sniego iđmetimo kryptá ir / arba nuotolá, ţiűrėkite skyrelá SNIEGO IŠMETIMO VALDYMAS šio vadovo skyriuje “Veikimas”.

LV

BRÎDINÂJUMS: Lai izvairîtos no nopietniem ievainojumiem, pirms apkopes vai regulçđanas:

1. **Aizbîdiet sēdzis lîdz pozîcijai "OFF".**
2. **Noňemiet drođîbas aizdedzes atslçgu.**
3. **Pârliecinieties, ka urbji un visas kustîgâs dađas ir pilnîbâ apstâjuđâs.**
4. **Atvienojiet vadu no aizdedzes sveces un novietojiet vadu, kur tas nevar saskarties ar sveci.**

SNIEGA METÇJS

Sniega metçja augstuma noregulçđana

Skatiet "SLIEČU NOREGULÇĐANA" un "SKRÇPERA STIENIS" đîs rokasgrâmatas nodađâ Ekspluatâcija.

Teknes novirzîtâjs

Teknes novirzîtâjs, kas piestiprinâts izvadîđanas teknes augđdađâ, ir paredzçts, lai sniegu varçtu izvadît virzienâ prom no operatora. Ja novirzîtâjs sabojâjas, to jânomaina.

BRÎDINÂJUMS: Lai izvairîtos no nopietniem ievainojumiem, nekad nestrâdâjiet ar sniega metçju, kam noňemts vai sabojâts novirzîtâjs.

- Lai izmainîtu sniega izvadîđanas virzienu un/vai attâlumu, skatiet "SNIEGA IZVADÎĐANAS VADÎBA" đîs rokasgrâmatas nodađâ Ekspluatâcija.

BG

ПРЕДУПРЕЖДЕНИЕ: За да избегнете сериозни наранявания и контузии, то преди започване на работа и настройки трябва да:

1. **Преместете тънка в стоп позиция "OFF".**
2. **Внимателно извадите ключа за запалване.**
3. **Убедени сте, че всички шнекове и движещи се части са напълно спрели.**
4. **Извадете кабела на свещта и го поставете на място, където няма пряк контакт със свещта.**

СНЕГОРИН

Настройка на височината на снегорина

Виж "НАСТРОЙКА НА ПЛЪЗГАЧИТЕ" и "СКРЕПЕРА" от глава Работа и експлоатация от настоящото ръководство.

Дефлектор на снегоизхвърлящия ръкав

Дефлектора на ръкава, прикрепен към горната част на снегоизхвърлящия ръкав е предназначен да насочва изхвърления сняг далеч от оператора на машината. В случай на повреда следва да бъде подменен.

ПРЕДУПРЕЖДЕНИЕ: За избягване на сериозни травми и контузии никога не работете със снегорина, когато дефлектора е демонтиран или повреден.

- За промяна на посоката и/или разстоянието, на което се изхвърля снега, вижте "Управление на снегоизхвърлянето" от секция Управление към настоящото ръководство.

RO

ATENTIE: Pentru a evita accidentele serioase, inainte de a efectua orice service sau ajustari:

1. **Pozitionati beţişoŗ in pozitia "OFF".**
2. **Scoateti cheia din contact.**
3. **Asigirati-va ca foreza si toate partile rotative s-au oprit complet.**
4. **Deconectati firul de aprindere prin scanteie de priza de aprindere prin scanteie si plasati-l intr-un loc unde nu poate intra in contact cu priza.**

PLUGUL DE ZAPADA

Ajustarea inaltimii plugului de zapada

Vezi "AJUSTAREA PLACUTELOR DE FRANA" si "BARA DE CURATARE" din sectiunea functionare a acestui manual.

Deviatorul de evacuare

Deviatorul de evacuare, atasat de capacul gurii de evacuare, este folosit la directionarea zapezii evacuate de operator. Daca deviatorul se defecteaza, trebuie inlocuit.

ATENTIE: Pentru a evita accidentarea, nu operati niciodata plugul de zapada cu deviatorul scos sau deteriorat.

- Pentru a schimba directia si/sau distanta zapezii evacuate, vezi "CONTROLUL ZAPEZII EVACUATE" din sectiunea functionare a acestui manual.

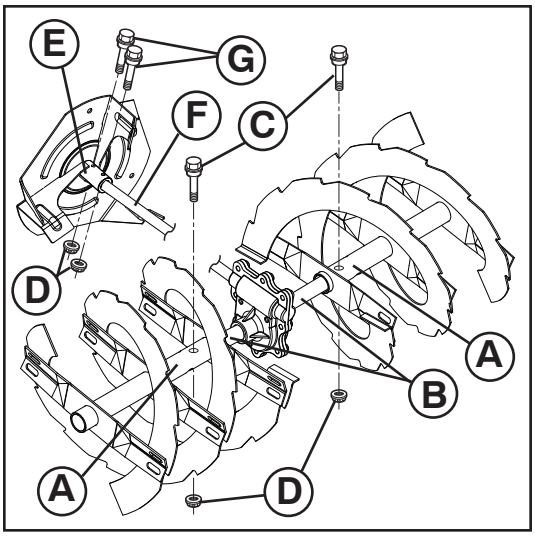

RU

СРЕЗНЫЕ БОЛТЫ

Срезные болты шнека

И правый, и левый элементы шнека крепятся на валу с помощью специальных срезных болтов и гаек. В случае попадания в шнек больших предметов, которые останавливают его вращение, болты автоматически срезаются, чем предотвращается повреждение остальных устройств снегоотбрасывателя. В случае, если при включении привода шнека он не вращается, внимательно осмотрите срезные болты. Возможно, они срезаны. Для замены срезных болтов:

1. Разблокируйте все органы управления и установить переключатель ВКЛ / ВЫКЛ в положение "OFF". Убедитесь, что все вращающиеся детали остановились.
2. Извлеките ключ безопасного запуска. Отсоедините провод свечи зажигания от свечи и расположите его так, чтобы избежать случайного контакта со свечей.
3. Совместите отверстие во втулке шнека (A) с отверстием на валу шнека (B) и установите новый 1/4-20 x 2" срезной болт (C). Установите 1/4-20 гайку и тщательно затяните.

ВНИМАНИЕ: Не используйте не оригинальные детали. Используйте оригинальные срезные болты, поставляемые в комплекте со снегоотбрасывателем.

4. Установите безопасного запуска. Подсоедините провод к свече зажигания.

Срезные болты крыльчатки

Крыльчатка крепится на вал двумя (2) срезными болтами и шестигранными гайками. При попадании в крыльчатку посторонних предметов или льда срезные болты разрушаются, предотвращая повреждение других компонентов. Если крыльчатка не вращается при нажатом рычаге управления приводом шнека, проверьте, не срезаны ли срезные болты.

Замена срезных болтов:

1. Разблокируйте все органы управления и переключатель ВКЛ / ВЫКЛ в положение "OFF". Убедитесь, что все вращающиеся детали остановились.
2. Извлеките ключ безопасного запуска. Отсоедините провод свечи зажигания от свечи и расположите ее так, чтобы избежать случайного контакта со свечей.
3. Совместите отверстия в ступице крыльчатки (E) с отверстиями на валу крыльчатки (F), после чего установите два (2) новых срезных болта длиной 2" (G). Установите контргайки 1/4-20 (D) и затяните их до упора.

ВНИМАНИЕ: Не используйте не оригинальные детали. Используйте оригинальные срезные болты, поставляемые в комплекте со снегоотбрасывателем.

4. Установите ключ безопасного запуска. Подсоедините провод к свече зажигания.

EE

LÕIKETIHVTID

Tühjendusteo lõiketihvtid

Tiivik on tiivikuvõllile kinnitatud kahe (2) lõiketihvti ja kuuskantmutri abil. Kui tiiviku juurde ladestuvad võõrkehad või jää, on lõiketihvtid konstrueeritud selliselt, et need murduvad, hoides seeläbi ära mis tahes teiste masinaosade kahjustamise. Kui tiivik ei hakka pöörlema tühjendusteo juhthoova rakendamisel, siis kontrollige, kas lõiketihvtid pole murdunud.

Lõiketihvtide asendamine:

1. Viige neutraalasendisse kõik juhtkangid ja viige gaasihoob seiskamisasendisse STOP (seiskamisasendisse “OFF”). Oodake, kuni kõik liikuvad masinaosad seiskuvad.
2. Eemaldage turvasüütevõti. Ühendage juhe süüteküünlalt lahti ja asetage juhe kohta, kus see ei puutu küünlaga kokku.
3. Asetage tühjendusteo rummu ava (A) kohakuti teo võllil oleva avaga (B) ja paigaldage uus 1/4-20 x 2-tolline pikk-keermega polt/lõiketihvt (C). Paigaldage 1/4-20 lukustusmutter (D) ja keerake see kõvasti kinni.

ETTEVAATUST: Ärge asendage valede osadega. Kasutage ainult originaalvarustusse kuuluvaid lõiketihvte, mis teie lumepuhuriga kaasas olid.

4. Asetage turvasüütevõti. Ühendage süüteküünla juhe süüteküünlaga.

Tiiviku lõiketihvtid

Tiivik on tiivikuvõllile kinnitatud kahe (2) polt/lõiketihvti ja kuuskantmutrite abil. Kui tiivikusse ladestuvad võõrobjektid või jää, on poldid konstrueeritud selliselt, et need murduvad, hoides seeläbi ära mis tahes teiste masinaosade kahjustamise. Kui tiivik ei pöörle ajal, mil tühjendusteo juhthoob on ühendatud, kontrollige kas poldid pole murdunud. Kruvide/lõiketihvtide asendamine:

1. Viige neutraalasendisse kõik juhtkangid ja viige gaasihoob seiskamisasendisse STOP (seiskamisasendisse “OFF”). Oodake, kuni kõik liikuvad masinaosad seiskuvad.
2. Eemaldage turvasüütevõti. Ühendage juhe süüteküünlalt lahti ja asetage juhe kohta, kus see ei puutu küünlaga kokku.
3. Asetage tiiviku rummu avad (E) kohakuti tiiviku võllil olevate avadega (F) ja paigaldage kaks (2) uut 2" lõiketihvi (G). Paigaldage 1/4-20 kontramutrid (D) ja pingutage ettenähtud viisil.

ETTEVAATUST! Ärge asendage valede osadega. Kasutage ainult originaalvarustusse kuuluvaid lõiketihvte, mis teie lumepuhuriga kaasas olid.

4. Asetage turvasüütevõti. Ühendage süüteküünla juhe süüteküünlaga.

LT APSAUGINIAI VARŽTAI

Sraigto apsauginiai varžtai

Abu (ir dešinysis, ir kairysis) sraigtai prie sraigto veleno yra tvirtinami pleištiniu / apsauginiu varžtu ir šešiabriaune veržle. Jei sraigte ástrigtř pađaliniai daiktai arba ledo, apsauginiai varžtai sukurti taip, kad jie sulūţtř, taip apsaugojami kiti komponentai nuo sugadinimo. Jei ájungus sraigto valdymo svirtelć vienas arba abu sraigtai nesisuka, patikrinkite, gal vienas arba du varžtai buvo nulaužti. Norėdami pakeisti apsauginius varžtus:

1. Iđjunkite visus valdymo mechanizmus ir nustatykite droselá á padėtá STOP (rykštė á padėtį “OFF”). Palaukite, kol visos judančios dalys sustos.
2. Iđimkite uţdegimo raktelá. Atjunkite ţvakės laidř nuo ţvakės ir padėkite já tokioje vietoje, kad jis negalėtř liesti žvakės.
3. Suderinkite skylć sraigto stebulėje (A) su skyle sraigto velene (B) ir ásukite naujř 1/4-20 x 2" pleiđtiná / apsauginá varţtř (C). Užsukite 1/4-20 tvirtinančiř verţlć (D) ir stipriai priverţkite.

ATSARGIAI: Nenaudokite detaliř pakaitalř. Naudokite tik originalius apsauginius varžtus, kurie pateikti su sniego valytuvu.

4. Ástatykite uţdegimo raktelá. Prijunkite ţvakės laidř prie ţvakės.

Sukimo árenginio apsauginiai varžtai

Rotorius tvirtinamas prie rotoriaus veleno dviem (2) įpjautais varžtais ir šešiakampėmis veržlėmis. Jei rotorių užkerta pašalinis daiktas ar ledo gabalas, naudojami įpjauti varžtai nulūžta, taip apsaugodami kitus komponentus nuo didesnės žalos. Jei, įjungus sraigto paleidimo svirtį, rotorius nesisuka, patikrinkite, ar nenulaužti įpjauti varžtai.

Norėdami pakeisti įpjautus varžtus:

1. Iđjunkite visus valdymo mechanizmus ir nustatykite droselá á padėtá STOP (rykštė á padėtį “OFF”). Palaukite, kol visos judančios dalys sustos.
2. Iđimkite uţdegimo raktelá. Atjunkite ţvakės laidř nuo ţvakės ir padėkite já tokioje vietoje, kad jis negalėtř liesti žvakės.
3. Sulyginkite rotoriaus stebulės (E) skyles su rotoriaus veleno (F) skylėmis ir prisukite dviem (2) naujais 2" įpjautais varžtais (G). Tvirtai priveržkite 1/4-20 fiksuojamosiomis veržlėmis (D).

ATSARGIAI: Nenaudokite detaliř pakaitalř. Naudokite tik firminius varžtus su dangteliu / apsauginius varžtus, kurie pateikti su sniego valytuvu.

4. Ástatykite uţdegimo raktelá. Prijunkite ţvakės laidř prie ţvakės.

LV BÎDES BULTSKRŪVES

Urbja bîdes bultskrūves

Gan labais, gan kreisais urbis ir piestiprinâts urbja vârpstai ar drođîbas skrūvi/ bîdes bultskrūvi un seđstūru uzgriezni. Ja urbjos iesprūst kâds sveđíermenis vai ledus, ir paredzçts, ka bîdes bultskrūves salūzt, lai nesabojâtu citas sastâvdaďas. Ja viens vai abi urbji negrieţas, kad tiek lietota urbju vadîbas svira, pârbaudiet, vai viena vai abas bultskrūves nav vaďîgas. Lai nomainîtu bîdes bultskrūves:

1. Atbrîvojiet visas kontrolierîces un pagrieziet droseďvârpstas vadîbu pozîcijâ STOP (sēdzis ir pozîcijai “OFF”). Pagaidiet, kamçr apstâjas visas kustîgâs daďas.
2. Noňemiet drođîbas aizdedzes atslçgu. Atvienojiet aizdedzes sveces vadu no aizdedzes sveces un novietojiet vadu, kur tas nevar nonâkt kontaktâ ar sveci.
3. Novietojiet caurumu urbja centrâ (A) pret caurumu urbja vârpstâ (B) un ievietojiet jaunu 1/4-20 x 2" drođîbas skrūvi/ bîdes bultskrūvi (C). Ievietojiet 1/4-20 kontruzgriezni (D) un cieši savelciet.

UZMANÎBU: Neaizvietojiet ar citu skrūvi. Izmantojiet tikai oriěinâlâ aprîkojuma bîdes bultskrūves, kas iekďautas sniega metçja komplektâ.

4. Ievietojiet drođîbas aizdedzes atslçgu. Pievienojiet aizdedzes sveces vadu svecei.

Lâpstiňriteňa bîdes bultskrūves

Lāpstiņritenis ir piestiprināts pie lāpstiņriteņa vārpstas ar divām (2) drošības skrūvēm un sešstūru uzgriežņiem. Ja lāpstiņritenī iekļūst svešķermenis vai ledus, drošības skrūvēm jāsalūst, lai nepieļautu citu detaļu bojājumus. Ja, ieslēdzot svārpsta vadības sviru, lāpstiņritenis nesāk griezties, pārbaudiet, vai nav izstiepušās drošības skrūves.

Lai nomainītu drošības skrūves:

1. Atbrîvojiet visas kontrolierîces un pagrieziet droseďvârpstas vadîbu pozîcijâ STOP (sēdzis ir pozîcijai “OFF”). Pagaidiet, kamçr apstâjas visas kustîgâs daďas
2. Noňemiet drođîbas aizdedzes atslçgu. Atvienojiet aizdedzes sveces vadu no aizdedzes sveces un novietojiet vadu, kur tas nevar nonâkt kontaktâ ar sveci.
3. Salāgojiet lāpstiņriteņa rumbas (E) atveres ar lāpstiņriteņa vārpstas (F) atverēm un ievietojiet divas (2) jaunas 2 collu drošības skrūves (G). Uzstādiet 1/4–20 kontruzgriežņus (D) un cieši pievelciet.

UZMANÎBU: Neaizvietojiet ar citu skrūvi. Izmantojiet tikai oriěinâlâ aprîkojuma galvas skrūves / bîdes bultskrūves, kas iekďautas sniega metçja komplektâ.

4. Ievietojiet drođîbas aizdedzes atslçgu. Pievienojiet aizdedzes sveces vadu svecei.

BG

ЧУПЕЩИ СЕ БОЛТОВЕ

Чупещи се болтове Auger

И двата - ляв и десен шнека са осигурени към вала на шнековете с раменен/чупещ се болт и шестограмни гайки. Когато чужди тела или буци лед се заклещят в шнековете, чупещите се болтове са предвидени да се счупят, като по този начин да предпазят от повреда другите компоненти. Ако единия или двата шнека не се въртят, когато лоста за управление на шнека е натиснат, проверете дали единия или и двата болта не са срязани. За да подмените болтовете:

1. Освободете всички лостове и поставете копчето за контрол на дроселната клапа в позиция “STOP” -СПРЯНА (тънка в стоп позиция “OFF”). Изчакачайте да спрат всички движещи се части.
2. Внимателно извадите ключа за запалване. Извадете кабела на запалителната свещ и го поставете на място, където няма пряк контакт със свещта.
3. Завъртете, за да изравните отвора на главината на шнека (A) с този в ост (B) и поставете нов 1/4-20 x 2" раменен/чупещ се болт (C). Поставете 1/4-20 самозаконтряша гайка (D) и затегнете сигурно.

ВНИМАНИЕ: Не подменяйте. Използвайте единствено и само оригиналните болтове, окомплектовани към вашия снегорин.

4. Монтирайте извадите ключа за запалване. Свържете обратно кабела със запалителната свещ.

Чупещи се болтове на ротора

Роторът се закрепва към вала на ротора с два (2) фиксиращи болта и шестостенни гайки. Ако в ротора попадне чуждо тяло, е предвидено фиксиращите болтове да се счупят, като предотвратят повреда на други компоненти. Ако роторът не се завърти, когато се включи лостът за управление на шнека, проверете дали фиксиращите болтове не са срязани.

За да замените фиксиращите болтове:

1. Освободете всички лостове и поставете копчето за контрол на дроселната клапа в позиция “STOP” -СПРЯНА (тънка в стоп позиция “OFF”). Изчакачайте да спрат всички движещи се части.
2. Внимателно извадите ключа за запалване. Извадете кабела на запалителната свещ и го поставете на място, където няма пряк контакт със свещта.
3. Центрирайте отворите в главината на ротора (E) с отворите във вала на ротора (F) и поставете два (2) нови фиксиращи болта 2" (G). Поставете контрагайки 1/4-20 (D) и затегнете здраво.

ВНИМАНИЕ: Не подменяйте. Използвайте единствено и само оригиналнаите винтове и болтове, окомплектовани към вашия снегорин

4. Монтирайте извадите ключа за запалване. Свържете обратно кабела със запалителната свещ.

RO

BOLTURI

Bolturi pentru foreza

Atat forezele de pe partea stanga cat si de pe partea dreapta sunt fixate de axul forezei cu bolturi si piulite hexagonale. In cazul in care un obiect strain sau gheata patrund in foreze, bolturile vor ceda, impiedicand deteriorarea altor componente. Daca una sau ambele foreze nu se intorc cand parghia de control al forezei este pornita, verificati daca una sau ambele bolturi s-au taiat. Pentru a inlocui bolturile taiate:

1. Opriti toate comenzile si mutati controlul regulatorului in pozitia STOP (beţişoţ in pozitia “OFF”). Asteptati ca toate piesele rotative sa se opreasca.
2. Scoateti cheia din contact. Deconectati firul de aprindere prin scanteie de priza de aprindere prin scanteie si plasati-l intr-un loc unde nu poate intra in contact cu priza.
3. Aliniati orificiul din centrul forezei (A) cu orificiul din axul forezei (B) si instalati un nou bolt 1/4-20 x 2" (C). Instalati 1/4-20 piulita de fixare (D) si strangeti bine.

PRECAUTIUNE: Nu folositi inlocuitori. Folositi numai bolturi original precum cele furnizate odata cu plugul de zapada.

4. Instalati cheia din contact. Conectati firul de aprindere prin scanteie la priza de aprindere prin scanteie.

Bolturi pentru rotor

Elicea este afixată pe axul elicei cu două (2) șuruburi de forfecare și piulițe hexagonale. În caz că un obiect străin sau gheață se prinde în elice, șuruburile de forfecare sunt proiectate să se rupă, prevenind deteriorarea altor componente. Dacă elicea nu se mișcă când se cuplează maneta de comandă a melcului, verificați dacă șuruburile de forfecare nu sunt rupte.

Pentru a înlocui șuruburile de forfecare:

1. Opriti toate comenzile si mutati controlul regulatorului in pozitia STOP (beţişoţ in pozitia “OFF”). Asteptati pana toate piesele rotative se opresc.
2. Scoateti cheia din contact. Deconectati firul de aprindere prin scanteie de priza de aprindere prin scanteie si plasati-l intr-un loc unde nu poate intra in contact cu priza.
3. Aliniați orificiile butucului elicei (E) cu orificiile de pe axul elicei (F) și instalați două (2) șuruburi de forfecare noi de 2" (G). Instalați piulițe autoblocante 1/4-20 (D) și strângeți bine.

PRECAUTIUNE: Nu folositi inlocuitori. Folositi numai bolturi original precum cele furnizate odata cu plugul de zapada.

4. Instalati cheia din contact. Conectati firul de aprindere prin scanteie la priza de aprindere prin scanteie.

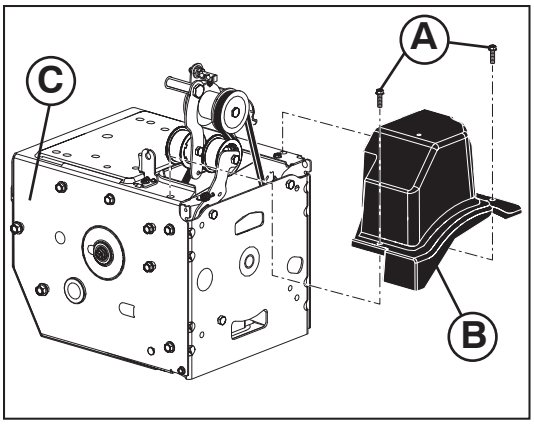

RU

Снятие крышки ременных приводов

1. Открутите два (2) винта (A) крепящих крышку (B) на раме (C).
2. Снимите крышку ременных приводов.

- Чтобы одеть крышку на место установите крышку и закрепите ее с помощью винтов.

EE

Rihmakatte eemaldamine

1. Eemaldage kaks (2) kruvi (A), mis rihmakatet (B) raamile (C) kinnitavad.
2. Eemaldage rihmakate.

- Asendage rihmakate paigaldades uue katte ja kruvige see kindlalt kinni.

LT

Dirţo dangčio nuëmimas

1. Atsukite du (2) varžtus (A), tvirtinančius dirţo dangtá (B) prie rëmo (C).
2. Nuimkite dirţo dangtá.

- Vël uţdëkite dirţo dangtá, ásukite varţtus ir juos tvirtai priverţkite.

LV

Siksnas pârklâja noňemđana

1. Atskrűvçjiet divas (2) skrűves (A), kas piestiprina siksnas pârklâju (B) karkasam (C).
2. Noňemiet siksnas pârklâju.

- Nomainiet siksnas pârklâju ar montâţas pârklâju un skrűvçm, kuras cieđi savelciet.

BG

Да свалите кожуха на ремъците

1. Отвийте двата (2) винта (A) прикрепващи кожуха (B) към рамата (C).
2. Свалете кожуха на ремъците.

- Подменете кожуха на ремъците, като поставите кожуха и винтовете и затегнете сигурно.

RO

Inlocuirea tecii curelei

1. Desurubati cele doua (2) suruburi (A) ce fixeaza teaca curelei (B) de cadru (C).
2. Scoateti teaca curelei.

- Inlocuiti teaca curelei prin instalarea tecii si a suruburilor si strangeti bine.

RU

Замена ремней

Ремни привода шнека и привода хода не регулируются. Если ремни износились и начали проскальзывать, они дподлежат замене. Рекомендуется производить замену ремней в сервисном центре.

ПРИМЕЧАНИЕ: Рекомендуется одновременно менять оба ремня (шнека и привода хода).

Клиновые ремни вашего снегоотбрасывателя имеют специальную конструкцию и подлежат замене только на оригинальные ремни, которые вы можете приобрести у ближайшего дилера. Использование других ремней может привести к нанесению травмы и повреждению снегоотбрасывателя.

ВНИМАНИЕ: Замена ремней предполагает разбор снегоотбрасывателя. При отделении кожуха шнека (1) от рамы в сборе (2), необходимо, чтобы помощник стоял со стороны места оператора и удерживал снегоотбрасыватель за рукоятки (3). Падение снегоотбрасывателя при замене ремней может причинить серьезные травмы и/или привести к повреждению машины.

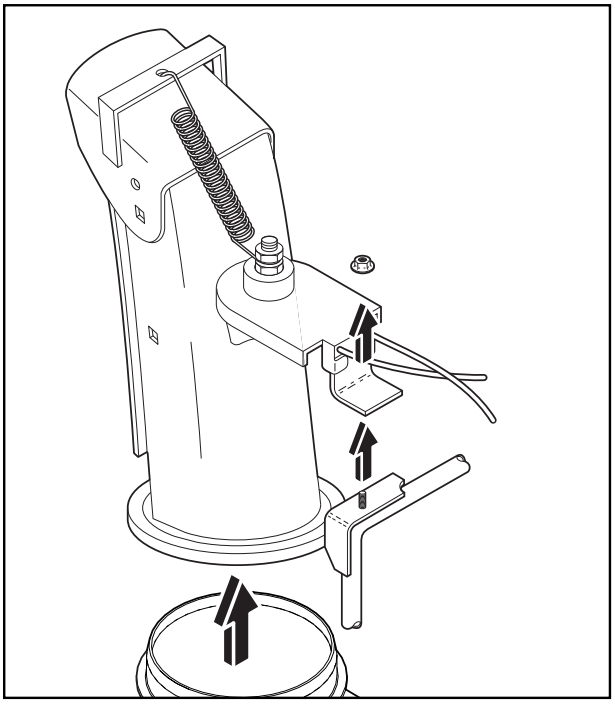

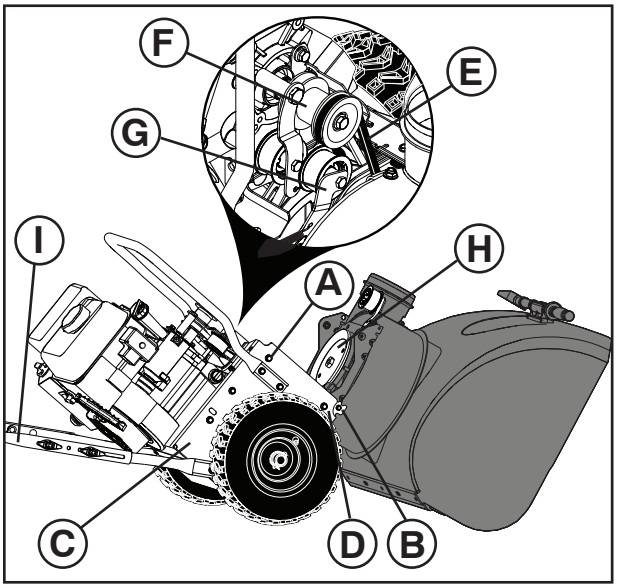

ПРЕЖДЕ ЧЕМ ПРОИЗВОДИТЬ ЗАМЕНУ РЕМНЕЙ

1. УДАЛИТЕ БЕНЗИН ИЗ БАКА – Слейте бензин из бака в подходящую для этого емкость. Производите это на открытом воздухе, в стороне от источников открытого огня. Вытрите насухо пролитое топливо.
2. СНИМИТЕ РАСТРУБ – Ослабьте гайку крепления пластины поворота раструба к кронштейну достаточно для того, чтобы приподнять пластину и отсоединить раструб от снегоотбрасывателя.
3. СНИМИТЕ КРЫШКУ РЕМЕННЫХ ПРИВОДОВ – См. раздел “СНЯТИЕ КРЫШКИ РЕМЕННЫХ ПРИВОДОВ ” в данном разделе инструкции.

ЗАМЕНА РЕМНЯ ПРИВОДА ШНЕКА

ДЕМОНТАЖ РЕМНЯ ПРИВОДА ШНЕКА

1. Открутите верхние болты 5/16" (A) и нижние болты 1/4" (B) с обеих сторон рамы (C). Не выбрасывайте болты.
2. Ослабьте затяжку, НЕ СНИМАЯ БОЛТОВ, нижних болтов 5/16" (D) с обеих сторон рамы.
3. Снимите ремень привода шнека (E) со шкива двигателя (F).
4. Опустите заднюю часть вниз. Одновременно передняя часть подается вперед, поскольку нижний болт выполняет роль шарнира, соединяющего переднюю и заднюю секции. С помощью средства блокировки под точкой поворота зафиксируйте снегоотбрасыватель в наклонном положении, как показано на рисунке.
5. Ослабьте натяжитель ремня привода шнека (G) и снимите ремень привода шнека (E) с натяжного ролика.

УСТАНОВКА РЕМНЯ ПРИВОДА ШНЕКА

1. Отведите натяжитель ремня привода шнека (G) и установите ремень привода шнека (E) на шкив в канавке шкива (H).

ПРИМЕЧАНИЕ: При обратной сборке машины проверьте, не зажимается ли ремень между рамой и кожухом шнека.

2. Извлеките средство блокировки из-под снегоотбрасывателя. Поднимите рукоятки (I), чтобы поднять заднюю секцию. Передняя секция подтянется назад и повернется, соединяясь с задней секцией.
3. Проверьте установку ремня в канавке шкива ремня привода шнека.
4. Установите снятые при выполнении предыдущих операций болты 5/16" и затяните до нужного момента затяжки (8-12 футов на дюйм /11-16 Нм).

   Установите ранее снятые болты 1/4" (B) и затяните их до нужного момента затяжки (4-6 футов на дюйм /5-8 Нм).
5. Установите ремень привода шнека (E) на шкив двигателя (F). Убедитесь в том, что ремень надлежащим образом установлен на шкив и лежит в канавке шкива.
6. Проверьте работу всех устройств управления, чтобы убедиться, что ремни установлены надлежащим образом и все компоненты двигаются правильным образом.

Продолжите выполнение инструкций "ПОСЛЕ ЗАМЕНЫ РЕМНЕЙ".

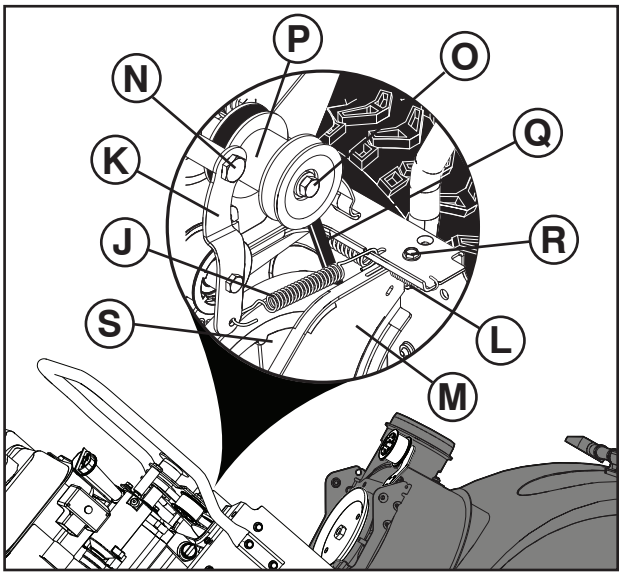

ЗАМЕНА РЕМНЯ ПРИВОДА ХОДА

ДЕМОНТАЖ РЕМНЯ ПРИВОДА ХОДА

1. Снимите ремень привода шнека. См. инструкции в пункте "ДЕМОНТАЖ РЕМНЯ ПРИВОДА ШНЕКА" в этом разделе.
2. Снимите пружину натяжителя (J), установленную на рычаге натяжителя ремня привода (K).
3. Снимите возвратную пружину (L), крепящую поворотную пластину (M).
4. Открутите болт рычага (N) и рычаг натяжителя ремня привода (K).
5. Снимите с двигателя болт и шайбу шкива (O), шкив двигателя (P) и ремень привода (Q).
6. Открутите верхний болт (R), крепящий поворотную пластину к раме.
7. Поверните поворотную пластину (M) и отведите ее в сторону от снегоотбрасывателя, после чего снимите ремень привода (Q) со шкива привода (S).

УСТАНОВКА РЕМНЯ ПРИВОДА ХОДА

1. Поверните поворотную пластину (M) и отведите ее в сторону от снегоотбрасывателя. Установите ремень привода (Q) на шкив ремня привода (S). Прежде чем опускать поворотную пластину, убедитесь в том, что ремень надлежащим образом лежит в канавке шкива.
2. Установите ранее снятый верхний болт (R). Тщательно затяните.
3. Установите ремень привода (Q) в канавку шкива двигателя, прежде чем устанавливать шкив на вал двигателя.
4. Установите снятые ранее шайбу и болт (O) и зафиксируйте шкив двигателя на двигателе. Тщательно затяните (30-35 футов на дюйм /41-47 Нм).
5. Установите рычаг натяжителя ремня привода (K) и болт рычага (N) на двигатель. Тщательно затяните.
6. Установите возвратную пружину (L) на поворотную пластину (M).
7. Установите пружину натяжителя (J) на рычаг натяжителя (K).
8. Проверьте работу всех устройств управления, чтобы убедиться, что ремни установлены надлежащим образом и все компоненты двигаются правильным образом.
9. Установите ремень привода шнека. См. пункт "УСТАНОВКА РЕМНЯ ПРИВОДА ШНЕКА" в данном разделе.

ПОСЛЕ ЗАМЕНЫ РЕМНЯ (РЕМНЕЙ)

1. УСТАНОВИТЕ КРЫШКУ и два (2) винта. Тщательно затяните.
2. УСТАНОВИТЕ РАСТРУБ – См. раздел “УСТАНОВИТЕ РАСТРУБ / ПЛАСТИНУ ПОВОРОТА РАСТРУБА” в разделе "СБОРКА" данной инструкции.

EE

Rihmade vahetamine

Tühjendusteo ja veoajami rihmad pole reguleeritavad. Kui rihmad on kahjustunud või hakkavad kulumuse tõttu libisema, tuleb need asendada. Soovitav on, et rihma(d) asendab keskuses töötav kvalifitseeritud hooldustöötaja.

TÄHELEPANU: Tühjendusteo ja veoajami rihmad soovitatakse asendada samaaegselt.

Teie lumepuhuril olevad V-rihmad on spetsiaalse ehitusega ja neid tuleb asendada tootja originaalvarustusse kuuluvate rihmadega (OEM), mille saate oma lähima edasimüüja käest. Muude kui OEM-rihmade kasutamine võib põhjustada kehavigastusi või kahjustada lumepuhurit.

HOIATUS: Rihma asendamine nõuab lumepuhuri lahtivõtmist. Eraldades tühjendusteo korpust (1) raamikomplektilt (2) on oluline, et abiline seisaks töötamisasendis ja hoiaks lumepuhurit käepidemetest (3). Kui lumepuhur peaks rihmavahetuse ajal kukkuma, võib tulemuseks olla tõsine kehavigastus ja/või seadme kahjustumine.

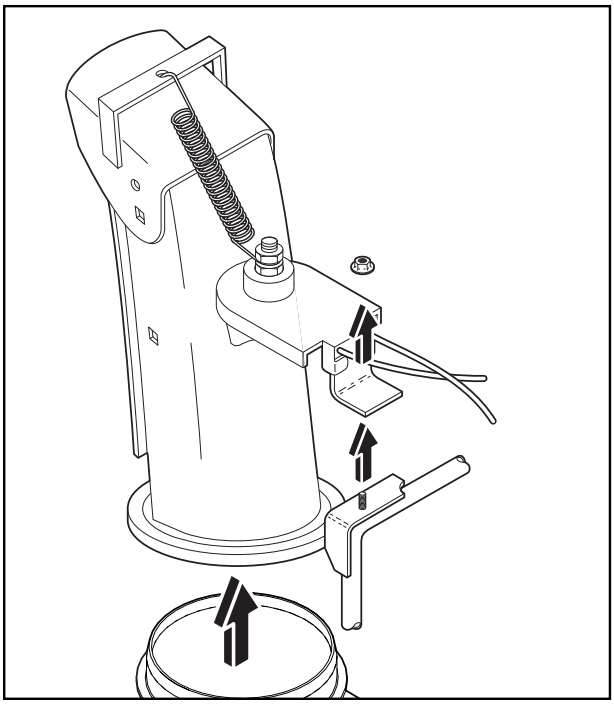

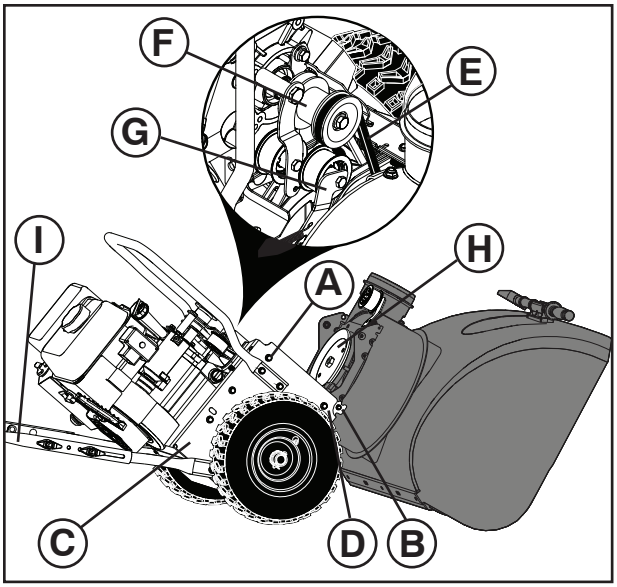

ENNE RIHMADE VAHETAMIST

1. EEMALDAGE KÜTUSEPAAGIST BENSIIN – laske kütus paagist sobivasse kogumisanumasse, viibides väljas ja eemal lahtisest tulest või leekidest. Pühkige ära kogu maha tilkunud bensiin.
2. EEMALDAGE TÜHJENDUSRENN – keerake lukustusmutreid, mis kinnitavad renni pöördpead kinnitustoendile, lahti vaid nii palju, et renni pöördpead oleks võimalik üles tõsta ja tühjendusrenni lumepuhurilt eemaldada.
3. EEMALDAGE RIHMAKATE- vaadake käesoleva juhendi peatükki “RIHMAKATTE EEMALDAMINE”.

TEO RIHMA VAHETAMINE

TEO RIHMA EEMALDAMINE

1. Eemaldage raami (C) mõlemalt küljelt ülemised 5/16” poldid (A) ja alumised 1/4” poldid (B). Ärge visake polte ära.
2. Lõdvendage, kuid ÄRGE EEMALDAGE raami mõlemalt küljelt alumisi 5/16” polte (D).
3. Eemaldage teo rihm (E) mootori rihmarattalt (F).
4. Kallutage tagumine sektsioon alla. Samal ajal kaldub eesmine sektsioon ettepoole, kuna alumine polt toimib hingena eesmise ja tagumise sektsiooni vahel. Pange hinge alla plokk, et lumefrees jääks näidatud viisil kallutatud asendisse.
5. Nihutage teo rihmapinguti (G) kangi ja eemaldage teo rihm (E) kangi ümbert.

TEO RIHMA PAIGALDAMINE

1. Nihutage rihmapinguti (G) kangi ja asetage teo rihm (E) ümber teo rihmaratta (H) selle soonde.

MÄRKUS: Jälgige, et rihm ei jääks raami ja teo korpuse vahele, kui seadme sektsioonid uuesti kokku pannakse.

2. Eemaldage plokk lumefreesi alt. Tõstke käepidemeid (I), et kallutada tagumine sektsioon üles. Eesmine sektsioon kaldub taha, et pöörduda vastu tagumist sektsiooni.
3. Jälgige, et teo rihm jääks õigesti rihmaratta soonde.
4. Paigaldage eelnevalt eemaldatud ja lõdvendatud 5/16” poldid ja pingutage ettenähtud viisil. (8–12 Ft. Lbs. / 11–16 Nm).

   Paigaldage eelnevalt eemaldatud 1/4” poldid (B) ja pingutage ettenähtud viisil. (4–6 Ft. Lbs. / 5–8 Nm).
5. Paigaldage teo rihm (E) mootori rihmarattale (F). Jälgige, et rihm jääks õigesti ümber pingutusrulli ja asuks rihmaratta soones.
6. Käitage kõiki juhtseadisi, et tagada rihmade õige paigaldus ja kõigi komponentide õige liikumine.

Jätkake juhistega jaotises “PÄRAST RIHMADE VAHETAMIST”.

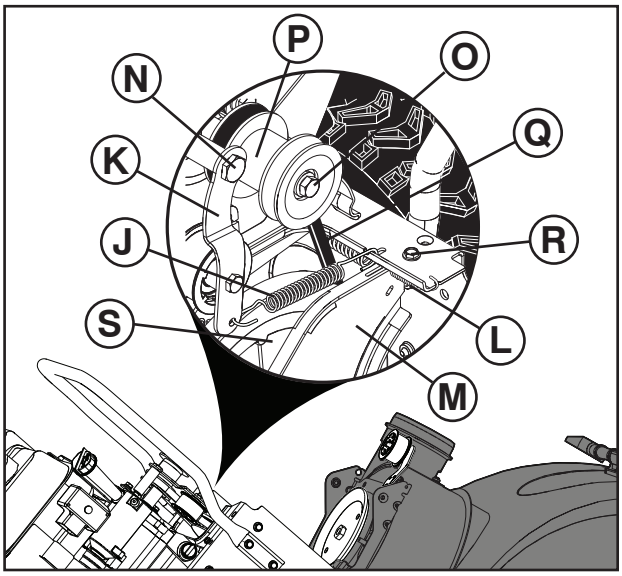

ÜLEKANDERIHMA VAHETAMINE

ÜLEKANDERIHMA EEMALDAMINE

1. Eemaldage teo rihm. Vt käesolevast jaotisest “TEO RIHMA EEMALDAMINE”.
2. Eemaldage ülekanderihma pinguti kangi (J) küljes olev pinguti vedru (K).
3. Eemaldage tagastusvedru (L), mis hoiab pöördplaati (M) paigal.
4. Eemaldage kangi polt (N) ja ülekanderihma pinguti kang (K).
5. Eemaldage rihmaratta polt ja seib (O), mootori rihmaratas (P) ja ülekanderihm (Q) mootori küljest.
6. Eemaldage ülemine polt (R), mis hoiab pöördplaati raami küljes.
7. Pöörake ja hoidke pöördplaati (M) lumefreesist eemal ja eemaldage ülekanderihm (Q) ajami rihmarattalt (S).

ÜLEKANDERIHMA PAIGALDAMINE

1. Pöörake ja hoidke pöördplaati (M) lumefreesist eemal. Asetage ülekanderihm (Q) ajami rihmarattale (S). Jälgige enne pöördplaadi alla laskmist, et ülekanderihm jääks õigesti ajami rihmaratta soonde.
2. Paigaldage eelnevalt eemaldatud ülemine polt (R). Pingutage hoolikalt.
3. Enne rihmaratta paigutamist mootori võllile paigaldage ülekanderihm (Q) mootori rihmaratta soonde.
4. Paigaldage eelnevalt eemaldatud seib ja polt (O) ja kinnitage mootori rihmaratas mootorile. Pingutage ettenähtud viisil (30–35 Ft. Lbs. / 41–47 Nm).
5. Paigaldage ülekanderihma pinguti kang (K) ja kangi polt (N) mootorile. Pingutage hoolikalt.
6. Paigaldage tagastusvedru (L) pöördplaadile (M).
7. Paigaldage pinguti vedru (J) pinguti kangile (K).
8. Käitage kõiki juhtseadisi, et tagada rihmade õige paigaldus ja kõigi komponentide õige liikumine.
9. Paigaldage teo rihm. Vt käesolevast jaotisest “TEO RIHMA PAIGALDAMINE”.

PÄRAST RIHMA(DE) VAHETAMIST

1. PAIGALDAGE RIHMAKATE ja kaks (2) kruvi. Keerake tihedalt kinni.
2. PAIGALDAGE TÜHJENDUSRENN – vaadake käesoleva juhendi kokkupanekut käsitlevat peatükki “TÜHJENDUSRENNI / RENNI PÖÖRDPEA PAIGALDAMINE”.

LT

Dirţř keitimas

Sraigto traukos pavaros diržai yra nereguliuojami. Jei dirţai paţeidţiami arba dėl nusidėvėjimo nuslysta, jie turi būti pakeisti. Rekomenduojame dirţř (-us) pakeisti kvalifikuotame aptarnavimo centre.

PASTABA: Rekomenduojame sraigto ir traukos pavaros diržus pakeisti tuo pačiu metu.

Sniego valytuve montuojami V dirţai yra specialios konstrukcijos ir turi būti pakeisti originalios árangos gamintojo (OÁG) dirţais, kuriuos galima ásigyti ið artimiausio prekybos atstovo. Naudojant kitus, ne OÁG diržus, ţmogus gali susiţaloti arba sugadinti sniego valytuvř.

PERSPËJIMAS: Keičiant dirţus reikia atskirti dalis nuo sniego valytuvo. Atskiriant sraigto korpusř (1) nuo surinkimo korpuso (2), svarbu, kad padedantis ţmogus stovëtř darbinëje padëtyje ir laikytř sniego valytuvo rankenas (3). Jei keičiant dirţus sniego valytuvas nukristř, galima sunkiai susiţaloti ir / arba sugadinti maðinř.

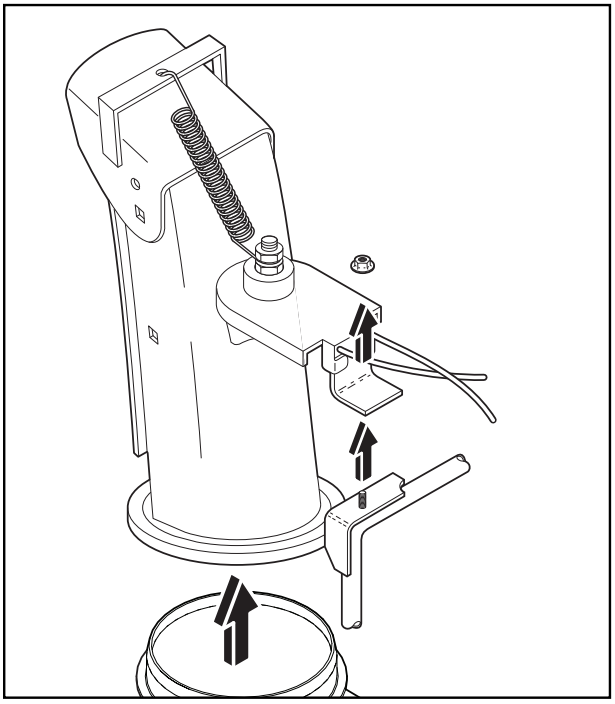

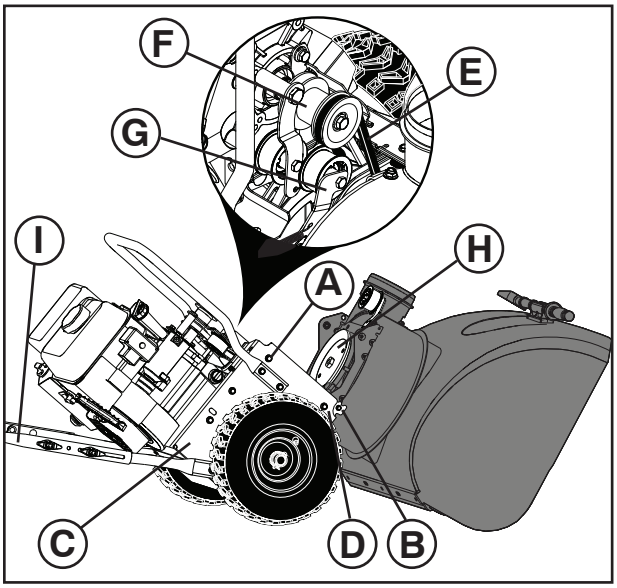

PRIEŠ KEIČIANT DIRŽUS

1. IÐLEISKITE BENZINŘ IÐ DEGALŘ BAKO. Būdami lauke iðleiskite benzinř ið degalř bako á atitinkamř talpř, ðalia neturi būti atviros ugnies. Nušluostykite išsipylusá benzinř.
2. NUIMKITE IŠMETIMO VAMZDÁ. Atleiskite tvirtinančiř verţlć, laikančiř iðmetimo vamzdžio árenginio galvutć prie tvirtinimo kronšteino tiek, kad išmetimo vamzdžio árenginio galvutć būtř galima pakelti ir išmetimo vamzdá nuimti nuo sniego valytuvo.
3. NUIMKITE DIRŢO DANGTÁ. Ţiūrėkite ðio vadovo skyrelá DIRŢO DANGČIO NUËMIMAS.

SRAIGTO DIRŽO KEITIMAS

NORINT NUIMTI SRAIGTO DIRŽĄ

1. Išsukite viršutinius 5/16" varžtus (A) ir apatinius 1/4" varžtus (B) abiejose rėmo pusėse (C). Neišmeskite varžtų.
2. Atlaisvinkite, bet NEIŠSUKITE apatinių 5/16" varžtų (D) abiejose rėmo konstrukcijos pusėse.
3. Nuimkite sraigto diržą (E) nuo variklio skriemulio (F).
4. Pakreipkite galinę dalį į apačią. Tuo metu priekinė dalis pasikreips į viršų, kadangi apatinis varžtas veikia kaip ašis tarp priekinės ir galinės dalių. Užfiksuokite sniego valytuvą po ašimi pakreiptą, kaip parodyta paveikslėlyje.
5. Patraukite sraigto diržo įtempiklio (G) petį ir nuimkite sraigto diržą (E) nuo peties.

NORINT UŽDĖTI SRAIGTO DIRŽĄ

1. Patraukite diržo įtempiklio petį (G) ir įstatykite sraigto diržą (E) į vidinį skriemulio (H) griovelį.

PASTABA: Vėl surinkdami įrenginį, įsitikinkite, kad diržas nebūtų suspaustas tarp rėmo ir sraigto korpuso.

2. Ištraukite fiksatorių iš po sniego valytuvo. Pakelkite rankenas (I), kad pakreiptumėte galinę dalį į viršų. Priekinė dalis turi pasikreipti į apačią ir pasisukti, kol susijungs su galine dalimi.
3. Įsitikinkite, kad diržas būtų tinkamai įstatytas sraigto skriemulio griovelyje.
4. Įsukite atgal anksčiau išsuktus ir atlaisvintus 5/16" varžtus ir tvirtai priveržkite. (8-12 pėdų lb / 11-16 Nm).

   Įsukite atgal anksčiau išsuktus 1/4" varžtus (B) ir tvirtai priveržkite. (4-6 pėdų lb / 5-8 Nm).
5. Uždėkite sraigto diržą (E) ant variklio skriemulio (F). Įsitikinkite, kad diržas būtų teisingai pravestas aplink tuščiaeigį skriemulį ir tinkamai įstatytas į variklio skriemulio griovelį.
6. Patikrinkite visus valdiklius, kad įsitikintumėte, jog diržai tinkamai uždėti ir kad visos dalys juda teisingai.

Toliau laikykitės skyriuje „PO DIRŽŲ PAKEITIMO“ esančių nurodymų.

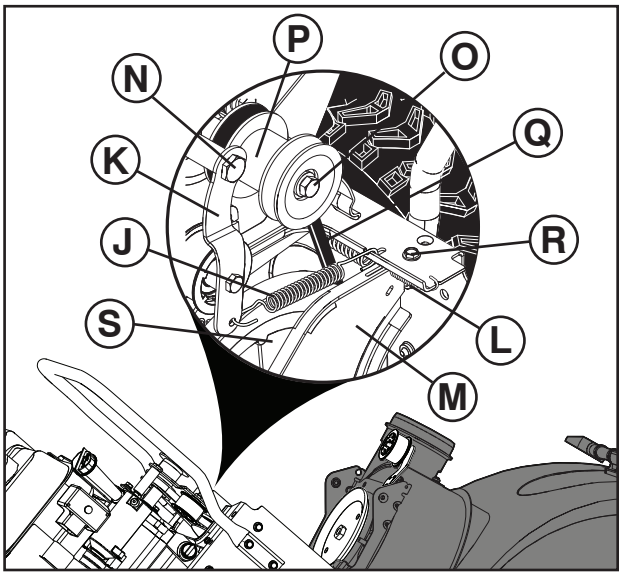

PAVAROS DIRŽO KEITIMAS

NORINT NUIMTI PAVAROS DIRŽĄ

1. Nuimkite sraigto diržą. Žr. „NUIMTI SRAIGTO DIRŽĄ“ šioje dalyje.
2. Nuimkite įtempiklio spyruoklę (J), pritvirtintą prie pavaros diržo įtempiklio peties (K).
3. Nuimkite atšokimo spyruoklę (L), laikančią siūbuojančią plokštelę (M) vietoje.
4. Išsukite peties varžtą (N) ir pavaros diržo įtempiklio petį (K).
5. Išsukite skriemulio varžtą, nuimkite poveržlę (O), variklio skriemulį (P) ir pavaros diržą (Q) iš variklio.
6. Išsukite viršutinį varžtą (R), laikantį siūbuojančią plokštelę prie rėmo konstrukcijos.
7. Pasukite ir prilaikykite siūbuojančią plokštelę (M) toliau nuo sniego valytuvo ir nuimkite pavaros diržą (Q) nuo pavaros skriemulio (S).

NORINT UŽDĖTI PAVAROS DIRŽĄ

1. Pasukite ir prilaikykite siūbuojančią plokštelę (M) toliau nuo sniego valytuvo. Uždėkite pavaros diržą (Q) ant pavaros skriemulio (S). Prieš nuleisdami siūbuojančią plokštelę, patikrinkite, ar pavaros diržas teisingai įstatytas į pavaros skriemulio griovelį.
2. Įsukite anksčiau išsuktą viršutinį varžtą (R). Tvirtai prisukite.
3. Prieš montuodami ant variklio veleno, įstatykite pavaros diržą (Q) į variklio skriemulio griovelį.
4. Įstatykite anksčiau nuimtą poveržlę ir varžtą (O), prisukite variklio skriemulį prie variklio. Stipriai priveržkite (30-35 pėdų lb / 41-47 Nm).
5. Primontuokite pavaros diržo įtempiklio petį (K) ir peties varžtą (N) ant variklio. Tvirtai prisukite.
6. Prikabinkite atšokimo spyruoklę (L) prie siūbuojančios plokštelės (M).
7. Įtempiklio spyruoklę (J) prikabinkite prie įtempiklio peties (K).
8. Patikrinkite visus valdiklius, kad įsitikintumėte, jog diržai tinkamai uždėti ir kad visos dalys juda teisingai.
9. Uždėkite sraigto diržą. Žr. „UŽDĖTI SRAIGTO DIRŽĄ“ šioje dalyje.

PO DIRŽO (-Ų) KEITIMO

1. UŢDËKITE DIRŢO DANGTÁ ir du (2) sraigtelius. Tvirtai priveržkite.
2. UŢDËKITE IÐMETIMO VAMZDÁ. Ţiûrëkite skyrelá IŠMETIMO VAMZDŽIO / IŠMETIMO VAMZDŽIO ŠUKIMO ÁRENGINIO MONTAVIMAS vadovo skyriuje “Surinkimas”.

LV

Siksnu nomainîđana

Urbja un vilces piedziňas siksnas nav regulçjamas. Ja siksnas ir bojâtas vai no nolietođanâs sâk slîdçt, tâs jânomaina. Siksnu(–as) ieteicams nomainît kvalificçtâ apkopes centrâ.

IEVÇROJIET: Gan urbja, gan vilces piedziňas siksnu ieteicams nomainît vienâ reizç.

Sniega metçja “V” siksnas ir speciâli konstruçtas, un tâs jânomaina ar oriěinâlâ aprîkojuma raţotâja (OEM) siksnâm, ko var iegâdâties pie vietçjâ izplatîtâja. Citu raţotâju nevis OEM siksnu izmantođana var izraisît personas ievainojumu vai sabojât sniega metçju.

BRÎDINÂJUMS: Lai nomainîtu siksnu, nepiecieđams atdalît sniega metçju. Noňemot urbja korpusu (1) no korpusa montâţas (2), nepiecieđams, lai palîgs stâvçtu operatora pozîcijâ un turçtu sniega metçja rokturus (3). Ja sniega metçjs nokrît siksnas mainîđanas procesâ, var rasties nopietns personas ievainojums un/vai iekârtas bojâjums.

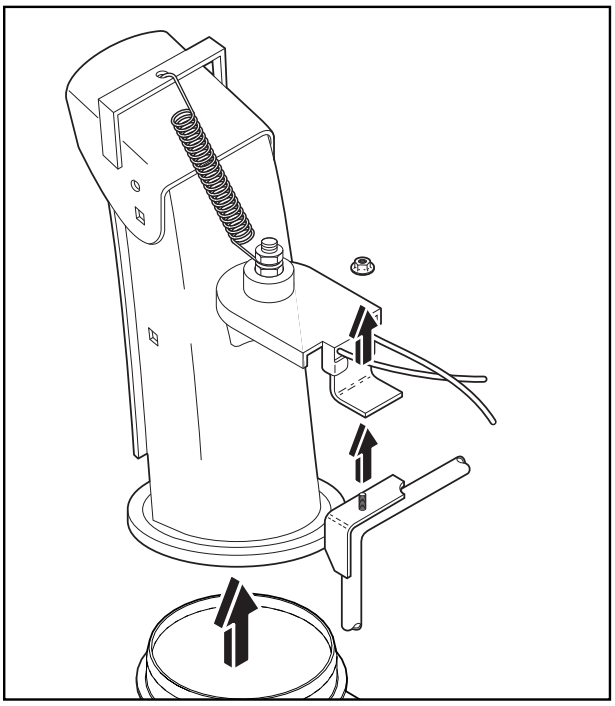

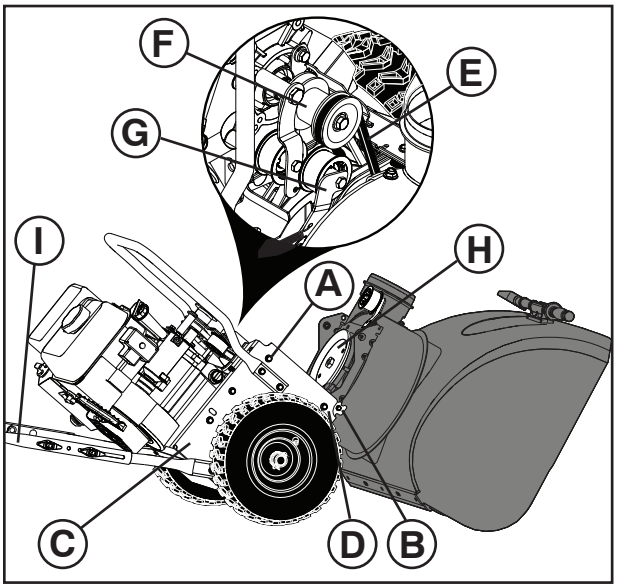

PIRMS SIKSNU NOMAIŅAS

1. IZLEJIET BENZÎNU NO TVERTNES – Ielejiet benzînu no degvielas tvertnes piemçrotâ traukâ, ârpus telpâm, kur tuvumâ nav uguns vai liesmas. Noslaukiet izlijuđo benzînu.
2. NOŇEMIET IZVADÎĐANAS TEKNI – Atskrűvçjiet kontruzgriezni, kas piestiprina teknes rotatora galvu montâţas skavâm tikai tik daudz, lai bűtu iespçjams pacelt teknes rotatora galvu un no sniega metçja noňemt izvadîđanas tekni.
3. NOŇEMIET SIKSNAS PÂRSEGU – Skatiet đîs rokasgrâmatas nodaďâ “SIKSNAS PÂRKLÂJA NOŇEMĐANA”.

SVĀRPSTA SIKSNAS NOMAIŅA

LAI NOŅEMTU SVĀRPSTA SIKSNU

1. Izskrūvējiet augšējās 5/16 collu skrūves (A) un apakšējās 1/4 collu skrūves (B) rāmja (C) abās pusēs. Neizmetiet skrūves.
2. Atlaidiet, taču NEIZŅEMIET apakšējās 5/16 collu skrūves (D) rāmja abās pusēs.
3. Noņemiet no dzinēja skriemeļa (F) svārpsta siksnu (E).
4. Nolokiet aizmugurējo daļu. Priekšējā daļa sasvērsies uz priekšu, jo apakšējā daļa darbojas kā eņģe starp priekšējo un aizmugurējo daļu. Novietojiet zem eņģes punkta kluci, lai nofiksētu sniega tīrītāju sasvērtā stāvoklī, kā parādīts.
5. Pārvietojiet svārpsta siksnas spriegotāja (G) stieni un noņemiet ap stieni esošo siksnu (E).

LAI UZSTĀDĪTU SVĀRPSTA SIKSNU

1. Pārvietojiet siksnas spriegotāja stieni (G) un aplieciet svārpsta siksnu (E) ap svārpsta skriemeli (H) un ievietojiet tā iekšpusē.

PIEZĪME: Saliekot ierīci, nodrošiniet, lai siksna netiktu iespiesta starp rāmi un svārpsta korpusu.

2. Izņemiet zem sniega tīrītāja ievietoto kluci. Paceliet rokturus (I), lai sasvērtu aizmugurējo daļu uz augšu. Priekšējā daļa sasvērsies atpakaļ un pagriezīsies, lai saslēgtos ar aizmugurējo daļu.
3. Raugieties, lai siksna tiktu pareizi izvietota svārpsta skriemeļa rievas iekšpusē.
4. Ievietojiet iepriekš izskrūvētās un atlaistās 5/16 collu skrūves, tad cieši pievelciet. (8–12 pēdas uz mārciņu /11–16 Nm).

   Ievietojiet iepriekš izskrūvētās 1/4 collu skrūves, tad cieši pievelciet. (4–6 pēdas uz mārciņu /5–8 Nm).
5. Uzstādiet uz dzinēja skriemeļa (F) svārpsta siksnu (E). Gādājiet, lai siksna tiktu pareizi izvietota ap spriegotājruļļa skriemeli un atbilstoši nofiksētos dzinēja skriemeļa rievā.
6. Darbiniet visas vadības ierīces, lai pārliecinātos, ka siksnas ir uzstādītas pareizi un visas detaļas kustas, kā paredzēts.

Pēc tam izpildiet sadaļas “PĒC SIKSNU NOMAIŅAS” norādījumus.

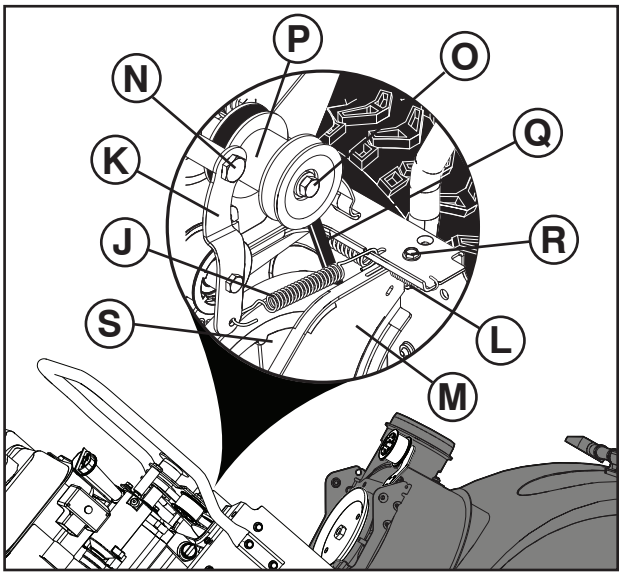

DZENSIKSNAS NOMAIŅA

LAI NOŅEMTU DZENSIKSNU

1. Noņemiet svārpsta siksnu. Skatiet šīs sadaļas nodaļu “LAI NOŅEMTU SVĀRPSTA SIKSNU”.
2. Noņemiet pie dzensiksnas spriegotāja stieņa (J) piestiprināto spriegotāja atsperi (K).
3. Noņemiet atvilcējatsperi (L), kas notur kustīgo plāksni (M).
4. Izskrūvējiet stieņa skrūvi (N) un noņemiet dzensiksnas spriegotāja stieni (K).
5. Izskrūvējiet skriemeļa skrūvi un noņemiet paplāksni (O), dzinēja skriemeli (P) un dzensiksnu (Q) no dzinēja.
6. Izskrūvējiet augšējo skrūvi (R), kas nostiprina kustīgo plāksni pie rāmja.
7. Pagrieziet un turiet kustīgo plāksni (M) prom no sniega tīrītāja; noņemiet dzensiksnu (Q) no piedziņas skriemeļa (S).

LAI UZSTĀDĪTU DZENSIKSNU

1. Pagrieziet un turiet kustīgo plāksni (M) prom no sniega tīrītāja. Novietojiet dzensiksnu (Q) uz piedziņas skriemeļa (S). Sekojiet, lai pirms kustīgās plāksnes nolaišanas dzensiksna tiktu pareizi uzstādīta piedziņas skriemeļa rievā.
2. Ieskrūvējiet iepriekš izskrūvēto augšējo skrūvi (R). Cieši pievelciet.
3. Pirms dzensiksnas (Q) novietošanas uz dzinēja vārpstas ievietojiet to dzinēja skriemeļa rievā.
4. Uzstādiet iepriekš noņemto paplāksni, ieskrūvējiet skrūvi (O) un nostipriniet dzinēja skriemeli uz dzinēja. Cieši pievelciet (30–35 pēdas uz mārciņu /41–47 Nm).
5. Uzstādiet uz dzinēja dzensiksnas spriegotāja stieni (K) un ieskrūvējiet stieņa skrūvi (N). Cieši pievelciet.
6. Uz kustīgās plāksnes (L) uzstādiet atvilcējatsperi (M).
7. Uzstādiet uz spriegotāja stieņa (J) spriegotāja atsperi (K).
8. Darbiniet visas vadības ierīces, lai pārliecinātos, ka siksnas ir uzstādītas pareizi un visas detaļas kustas, kā paredzēts.
9. Uzstādiet svārpsta siksnu. Skatiet šīs sadaļas nodaļu “LAI UZSTĀDĪTU SVĀRPSTA SIKSNU”.

PĒC SIKSNAS(-U) NOMAIŅAS

1. PIESTIPRINIET SIKSNAS PÂRSEGU un divas (2) skrűves. Cieđi savelciet.
2. PIESTIPRINIET IZVADÎĐANAS TEKNI – Skatiet “IZVADÎĐANAS TEKNES PIESTIPRINÂĐANA / TEKNES ROTATORA GALVA” đîs rokasgrâmatas nodaďâ Montâţa.

BG

Да сменим ремъците

Ремъците на шнека и трансмисията не подлежат на настройки и обтягане. Ако ремъкът е повреден или започва да преплъзава поради износване, трябва да се подмени. Препоръчително е ремъкът/ремъците да се подменят с нови в оторизиран сервизен център.

ЗАБЕЛЕЖКА: Препоръчително е да се сменяват едновременно и двата ремъка на трансмисията и на шнека.

V-образните ремъци на снегорина ви са специално производство и трябва да бъдат подменяни единствено с оригинални такива от оторизиран сервиз на производителя на оборудването (OEM), като за целта се обърнете към най-близкия до вас дилър. Използването на други ремъци, различни от оригиналните може да доведе до контузии и аварии с вас или машината

ПРЕДУПРЕЖДЕНИЕ: Смяната на ремъците изисква разглобяване на снегорина. Много е важно, докато разделяте кожуха на шнека (1) от рамата (2), един помощник да застане на мястото на водача и да държи ръкохватките (3) на снегорина. В случай че снегорина падне по време на смяна на ремъците могат да възникнат сериозни травми на персонала или повреда на самото устройство.

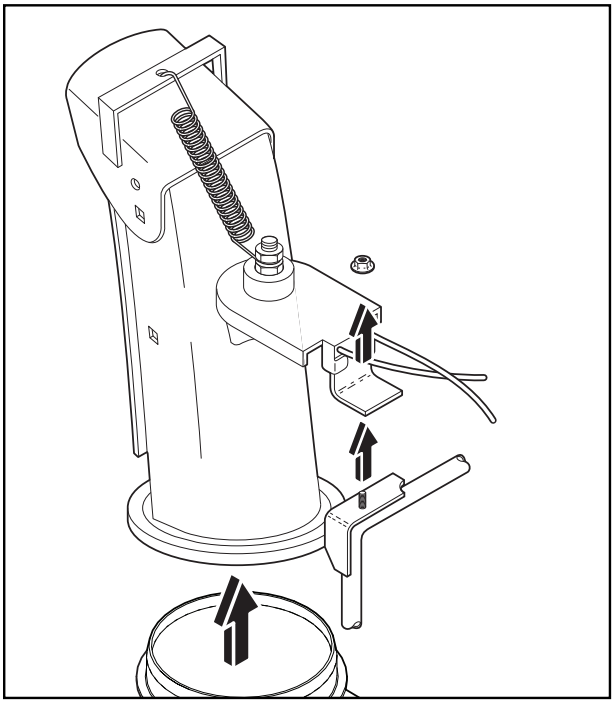

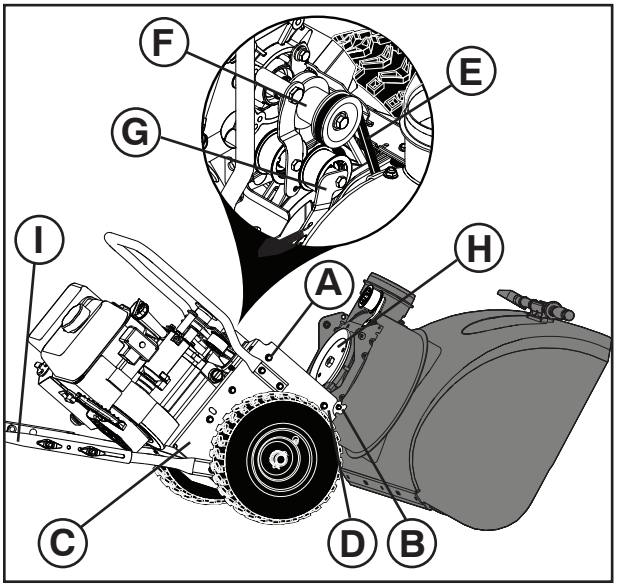

ПРЕДИ СМЯНА НА РЕМЪЦИТЕ

1. ИЗТОЧВАНЕ НА ГОРИВОТО ОТ ГОРИВНИЯ РЕЗЕРВОАР – източвайте бензина от резервоара в подходящ съд, навън, далече от открит пламък и огън. Избършете всичкия разлят бензин.
2. ДЕМОНТИРАНЕ НА СНЕГОИЗХВЪРЛЯЩИЯ РЪКАВ – освободете самозаконтрящата гайка прикрепваща въртящата се глава на ръкава към монтажната вилка само толкова, колкто е нужно за да позволи на въртящата се глава да се пвдигне и да се свали ръкава от снегорина.
3. СМЕНЕТЕ РЕМЪЦИТЕ (виж “ПОДМЯНА НА РЕМЪЦИ” в раздел Обслужване и Настройки от настоящото ръководство).

СМЯНА НА РЕМЪКА НА ШНЕКА

ЗА ДА СВАЛИТЕ РЕМЪКА НА ШНЕКА

1. Свалете горните болтове 5/16” (A) и долните болтове 1/4” (B) от двете страни на рамата (C). Не изхвърляйте болтовете.
2. Разхлабете, но НЕ СВАЛЯЙТЕ долните болтове 5/16” (D) от двете страни на рамата.
3. Свалете ремъка на шнека (E) от макарата на двигателя (F).
4. Наклонете задната секция надолу. Предната секция в същото време ще се наклони напред, а долният болт ще изпълнява ролята на шарнир между предната и задната секции. Поставете трупче под точката на шарнирно въртене, за да закрепите снегорина в наклонено положение, както е показано.
5. Преместете рамото на обтегача на ремъка на шнека (G) и свалете ремъка на шнека (E) от рамото, което обхваща.

ЗА ДА ПОСТАВИТЕ РЕМЪКА НА ШНЕКА

1. Преместете рамото на обтегача на ремъка (G) и поставете ремъка на шнека (E) по вътрешността на канала на макарата на шнека (H).

ЗАБЕЛЕЖКА: Като сглобявате отново частта, внимавайте ремъкът да не е прищипан между рамата и корпуса на шнека.

2. Извадете трупчето изпод снегорина. Вдигнете дръжките (I), за да наклоните нагоре задната секция. Предната секция ще се наклони назад и ще се завърти, за да се съедини със задната секция.
3. Внимавайте ремъкът да е влязъл добре в канала на макарата на шнека.
4. Поставете сваленитe и разхлабени преди това болтове 5/16” и ги затегнете добре. (8-12 Ft. Lbs. / 11-16 Nm).

   Поставете сваленитe преди това болтове 1/4” (B) и ги затегнете добре. (4-6 Ft. Lbs. / 5-8 Nm).
5. Поставете ремъка на шнека (E) върху макарата на двигателя (F). Внимавайте ремъкът да минава правилно около направляващата макара и да е вкаран добре в канала на макарата на двигателя.
6. С помощта на органите за управление се уверете, че ремъците са поставени правилно и че всички компоненти се движат добре.

Продължете с инструкциите "СЛЕД СМЯНА НА РЕМЪЦИ".

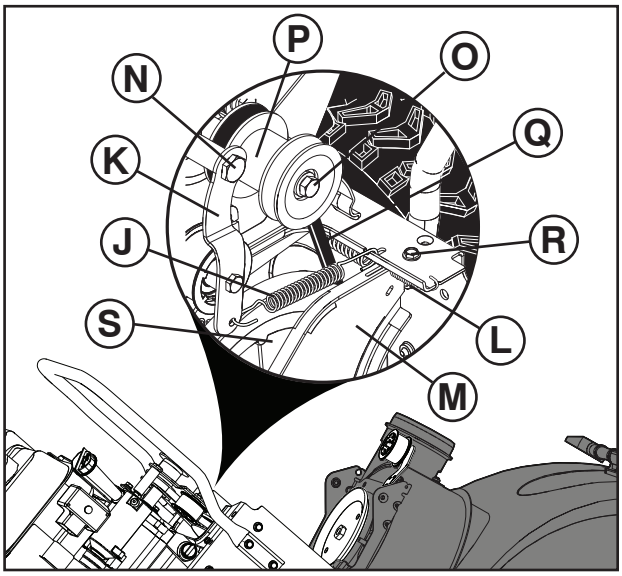

СМЯНА НА ЗАДВИЖВАЩИЯ РЕМЪК

ЗА ДА СМЕНИТЕ ЗАДВИЖВАЩИЯ РЕМЪК

1. Свалете ремъка на шнека. Вижте "ЗА ДА СВАЛИТЕ РЕМЪКА НА ШНЕКА" в този раздел.
2. Свалете пружината на обтегача (J), прикачена към рамото на обтегача на задвижващия ремък (K).
3. Свалете възвратната пружина (L), придържаща колебателната пластина (M) на място.
4. Свалете болта на рамото (N) и рамото на обтегача на задвижващия ремък (K).
5. Свалете болта и шайбата на макарата (O), макарата на двигателя (P) и задвижващия ремък (Q) от двигателя.
6. Свалете горния болт (R), придържащ колебателната пластина към рамата.
7. Завъртете и задръжте колебателната пластина (M) извън снегорина и свалете задвижващия ремък (Q) от задвижващата макара (S).

ЗА ДА ПОСТАВИТЕ ЗАДВИЖВАЩИЯ РЕМЪК

1. Завъртете и задръжте колебателната пластина (M) извън снегорина. Поставете задвижващия ремък (Q) върху задвижващата макара (S). Внимавайте задвижващият ремък да е вкаран добре в канала на задвижващата макара, преди да наведете колебателната пластина.
2. Поставете сваления преди това горен болт (R). Затегнете здраво.
3. Поставете задвижващия ремък (Q) в канала на макарата на двигателя, преди да я поставите върху вала на двигателя.
4. Поставете свалените преди това шайба и болт (O) и закрепете макарата на двигателя върху двигателя. Затегнете здраво (30-35 Ft. Lbs. / 41-47 Nm).
5. Поставете рамото на обтегача на задвижващия ремък (K) и болта на рамото (N) върху двигателя. Затегнете здраво.
6. Поставете възвратната пружина (L) върху колебателната пластина (M).
7. Поставете пружината на обтегача (J) върху рамото на обтегача (K).
8. С помощта на органите за управление се уверете, че ремъците са поставени правилно и че всички компоненти се движат добре.
9. Поставете ремъка на шнека. Вижте "ЗА ДА ПОСТАВИТЕ РЕМЪКА НА ШНЕКА" в този раздел.

СЛЕД СМЯНА НА РЕМЪК/РЕМЪЦИ

1. МОНТИРАЙТЕ КАПАКА НА РЕМЪЦИТЕ и два (2) винта. Затегнете сигурно.
2. МОНТИРАЙТЕ СНЕГОИЗХВЪРЛЯЩИЯ РЪКАВ – виж “МОНТИРАНЕ НА СНЕГОИЗХВЪРЛЯЩИЯ РЪКАВ / ВЪРТЯЩАТА СЕ ГЛАВА НА РЪКАВА” в раздел Сглобяване в настоящото ръководство.

RO

Inlocuirea curelelor

Curelele forezei si ale comenzii de tractare nu sunt ajustabile. Daca curelele sunt deteriorate sau incep sa alunece, trebuie inlocuite. Este recomandat ca cureaua/curelele sa fie inlocuite la un service calificat.

NOTA: Este recomandat ca atat cureaua forezei cat si cea a comenzii de tractare sa fie inlocuite in acelasi timp.

Curelele-V ale plugului de zapada sunt construite in mod special si trebuie inlocuite numai de producatorul original al echipamentului cu curele (OEM) disponibile la distribuitorii autorizati. Daca folositi alte curele decat OEM, plugul de zapada poate suferi deteriorari sau poate cauza ranirea celui ce il foloseste.

ATENTIE: Inlocuirea curelelor necesita separarea de plugul de zapada. In timp ce se separa carcasa forezei (1) de ansamblul cadrului (2), este important sa fie prezenta o alta persoana care sa asiste in pozitia de operare a plugului si sa tina manerele plugului de zapada (3). Daca plugul de zapada se rastoarna in timpul procesului de schimbare a curelei, se pot produce accidente serioase si/sau deteriorarea plugului.

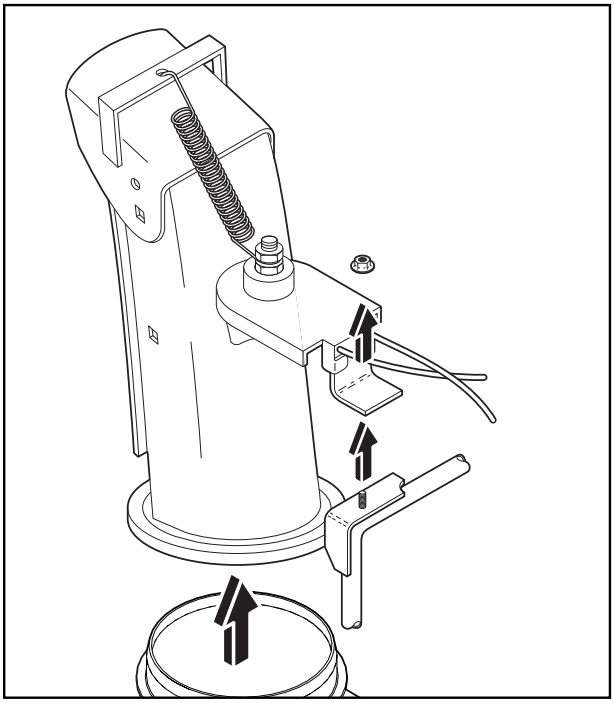

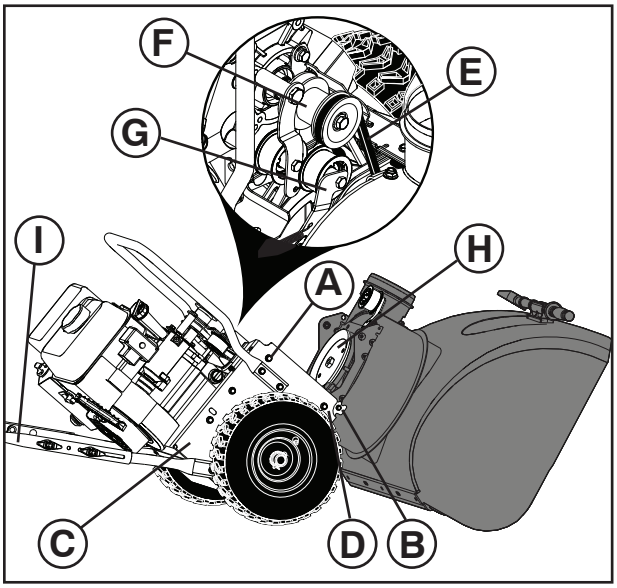

ÎNAINTE DE ÎNLOCUIREA CURELELOR

1. SCOATETI BENZINA DIN REZERVORUL DE COMBUSTIBIL - Scurgeti benzina din rezervorul de combustibil intr-un container adecvat, in aer liber, departe de foc sau flacari. Stergeti urmele de benzina.
2. SCOATETI GURA DE EVACUARE - Slabiti piulita de fixare fixand capatul rotorului de evacuare de cadrul de montare suficient cat sa puteti ridica capatului rotorului de evacuare sa-l separati de plugul de zapada.
3. SCOATETI TEACA CURELEI - Vezi “SCOATEREA TECII CURELEI” din sectiunea respective a manualului.

ÎNAINTE DE ÎNLOCUIREA CURELELOR

PENTRU A SCOATE CUREAUA MELCULUI

1. Scoateți șuruburile superioare 5/16” (A) și șuruburile inferioare 1/4” (B) de pe ambele părți ale ansamblului cadrului (C). Nu aruncați șuruburile.
2. Slăbiți, dar NU SCOATEȚI șuruburile inferioare 5/16” (D) de pe ambele părți ale ansamblului cadrului.
3. Scoateți cureaua melcului (E) de pe fulia motorului (F).
4. Rabatați în jos secțiunea posterioară. În același timp, secțiunea frontală se va înclina înainte, deoarece șurubul inferior acționează ca o balama între partea frontală și cea posterioară. Puneți un bloc de sprijin sub punctul de articulație pentru a asigura freza de zăpadă în poziția rabatată, ca în figură.
5. Deplasați brațul întinzător (G) al curelei melcului și scoateți cureaua melcului (E) din jurul brațului.

PENTRU A INSTALA CUREAUA MELCULUI

1. Deplasați brațul întinzător al curelei (G) și așezați cureaua melcului (E) în jurul și în interiorul canalului fuliei melcului (H).

NOTĂ: Asigurați-vă că cureaua nu este prinsă între ansamblul cadrului și carcasa melcului atunci când reasamblați unitatea.

2. Scoateți blocul de fixare de sub freza de zăpadă. Ridicați mânerele (I) pentru a rabata în sus secțiunea posterioară. Secțiunea frontală se va rabata la loc și va pivota, reunindu-se cu secțiunea posterioară.
3. Asigurați-vă că cureaua este poziționată corect în interiorul canalului fuliei melcului.
4. Instalați șuruburile 5/16” scoase și slăbite anterior și strângeți bine. (8-12 Ft. Lbs. / 11-16 Nm).

   Instalați șuruburile 1/4” scoase anterior (B) și strângeți bine. (4-6 Ft. Lbs. / 5-8 Nm).
5. Instalați cureaua melcului (E) de pe fulia motorului (F). Asigurați-vă că cureaua este poziționată corect în jurul roții de curea libere și este așezată corespunzător în interiorul canalului fuliei motorului.
6. Acționați toate comenzile, pentru a vă asigura că curelele sunt instalate în mod corespunzător și că toate componentele se mișcă corect.

Continuați cu instrucțiunile din „DUPĂ ÎNLOCUIREA CURELELOR”.

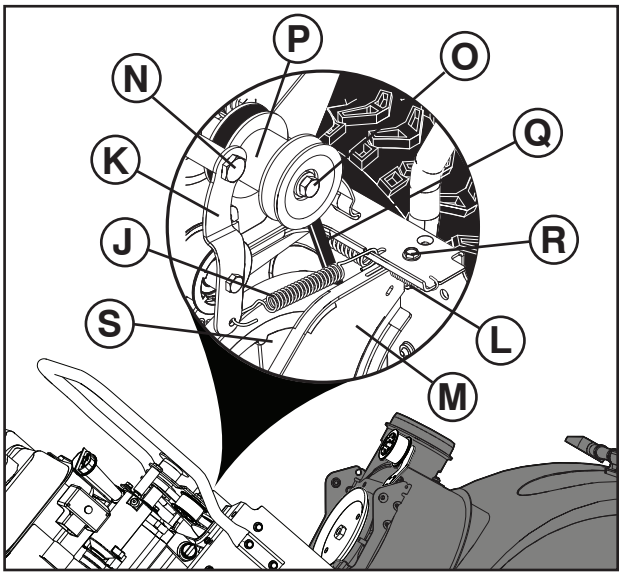

ÎNLOCUIREA CURELEI DE TRANSMISIE

PENTRU A SCOATE CUREAUA DE TRANSMISIE

1. Scoateți cureaua melcului. Vezi „PENTRU A SCOATE CUREAUA MELCULUI” în acest capitol.
2. Scoateți arcul de tensionare (J) atașat de brațul întinzător al curelei de transmisie (K).
3. Scoateți arcul de revenire (L) care menține în poziție placa oscilantă (M).
4. Scoateți șurubul brațului (N) și brațul întinzător al curelei de transmisie (K).
5. Scoateți șurubul și piulița (O) fuliei, fulia motorului (P) și cureaua de transmisie (Q) de la motor.
6. Scoateți șurubul superior (R) care fixează placa oscilantă de ansamblul cadrului.
7. Pivotați placa oscilantă (M) și mențineți-o depărtată de freza de zăpadă și scoateți cureaua de transmisie (Q) de pe roata de curea conducătoare (S).

PENTRU A INSTALA CUREAUA DE TRANSMISIE

1. Pivotați placa oscilantă (M) și mențineți-o depărtată de freza de zăpadă. Așezați cureaua de transmisie (Q) pe roata de curea conducătoare (S). Asigurați-vă că cureaua este poziționată corect în interiorul canalului roții de curea conducătoare, înainte de a coborî placa oscilantă.
2. Instalați șurubul superior scos anterior (R). Strângeți bine.
3. Așezați cureaua de transmisie (Q) în interiorul canalului fuliei motorului, înainte de instalarea pe arborele motorului.
4. Instalați șurubul (O) și piulița scoase anterior și fixați fulia motorului pe motor. Strângeți bine (30-35 Ft. Lbs. / 41-47 Nm).
5. Instalați brațul întinzător (K) al curelei de transmisie și șurubul brațului (N) pe motor. Strângeți bine.
6. Instalați arcul de revenire (L) pe placa oscilantă (M).
7. Instalați arcul de tensionare (J) pe brațul întinzător (K).
8. Acționați toate comenzile, pentru a vă asigura că curelele sunt instalate în mod corespunzător și că toate componentele se mișcă corect.
9. Instalați cureaua melcului. Vezi „PENTRU A INSTALA CUREAUA MELCULUI” în acest capitol.

DUPĂ ÎNLOCUIREA CURELEI (CURELELOR)

1. INSTALATI TEACA CURELEI cu doua (2) suruburi. Strangeti bine.
2. INSTALATI GURA DE EVACUARE – Vezi “INSTALAREA GURII DE EVACUARE / CAPUL ROTORULUI DE EVACUARE” in sectiunea asamblare a acestui manual.

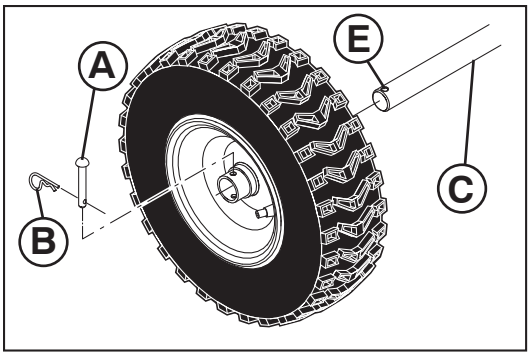

RU

Снятие колес

- Выньте штифт (A) и шплинт (B), затем снимите колесо с оси (C).

EE

Rataste eemaldamine

- Eemaldage ratta tihvt (A) ja kinnitustihvt (B) ning eemaldage ratas võllilt (C).

LT

Ratř nuëmimas

- Ištraukite rato kaištį (A) ir tvirtinimo kaištį (B), tada nuimkite ratą nuo ašies (C).

LV

Riteňu noňemđana

- Izņemiet riteņa tapu (A) un sprosttapu (B) un noņemiet no ass (C) riteni.

BG

Да свалите колелата

- Свалете щифта на колелото (A) и задържащия щифт (B) и свалете колелото от оста (C).

RO

Scoaterea rotilor

- Scoateţi ştiftul cu inel al roţii (A) şi ştiftul de fixare (B) şi scoateţi roata de pe ax (C).

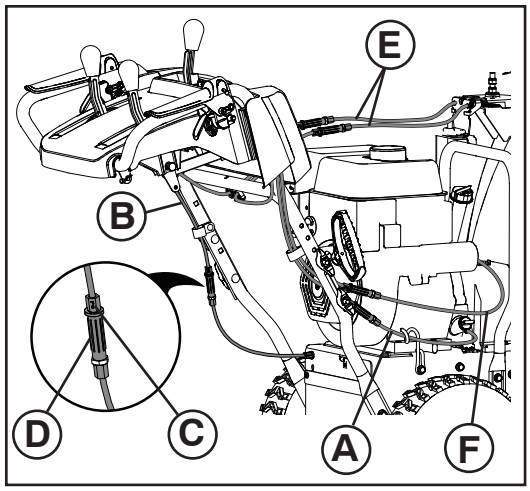

RU

Регулировка натяжения троса выбора скорости и троса привода хода

Если после многих часов работы первая передача не включается или скорость становится слишком малой, может потребоваться регулировка натяжения тросов выбора скорости и привода хода для уменьшения их длины.

Регулировка натяжения троса выбора скорости (A):

1. Отрегулируйте натяжение троса, ослабив фиксирующую гайку (C) у стяжной винтовой муфты (D).
2. Чтобы увеличить длину стяжной винтовой муфты (D), возьмитесь за короткую секцию и, удерживая ее, поворачивайте длинную секцию.
3. Поверните длинную секцию на два оборота и затяните фиксирующую гайку.
4. Проверьте работу первой передачи.

Если скорость на ней по-прежнему слишком мала, или передача плохо включается, отрегулируйте трос привода хода, чтобы уменьшить его длину.

Регулировка натяжения троса привода хода (B):

1. Отрегулируйте натяжение троса, ослабив фиксирующую гайку (C) у стяжной винтовой муфты (D).
2. Чтобы увеличить длину стяжной винтовой муфты (D), возьмитесь за короткую секцию и, удерживая ее, поворачивайте длинную секцию.
3. Поверните длинную секцию на два оборота и затяните фиксирующую гайку.
4. Проверьте работу первой передачи.

Если скорость на первой передаче по-прежнему слишком мала, или передача плохо включается, повторите процедуру, начав с троса выбора скорости.

Регулировка натяжения троса механизма поворота раструба (E)

1. Отрегулируйте натяжение троса, ослабляя затяжку фиксирующих гаек (C) у стяжной винтовой муфты (D).
2. Чтобы увеличить длину стяжной винтовой муфты (D), возьмитесь за короткую секцию и, удерживая ее, поворачивайте длинную секцию.
3. Регулируйте до достижения надлежащего натяжения троса, затем затяните фиксирующие гайки.

ВНИМАНИЕ!: Не следует регулировать натяжение троса привода шнека (F). Натяжение троса привода шнека отрегулировано на заводе-изготовителе. Любые самостоятельные регулировки могут привести к нарушению безопасности при работе снегоотбрасывателя. Если вам кажется, что тросы требуют регулировки, обратитесь в авторизованный сервисный центр.

EE

Kiiruse ja ajami rakendamise trosside pinge reguleerimine

Kui pärast mitut kasutustundi tundub, et esimene käik libiseb või on liiga aeglane, siis võib olla vajalik reguleerida kiiruse ja ajami rakendamise trosside pingeid neid lühendades.

Kiiruse trossi reguleerimine (A):

1. Reguleerige trossi pingutust, lõdvendades kruvipinguti (D) kõrval asuvad kontramutreid (C).
2. Kui pöörate pikemat osa reguleerija (D) pikendamiseks, siis hoidke lühemat osa kindlalt kinni.
3. Keerake pikemat osa kaks pööret ja keerake seejärel kontramutter kinni.
4. Testige esimese käigu kiirust.

Kui see on ikka veel liiga aeglane või tundub libisevat, siis reguleerige ajami rakendamise trossi seda lühendades.

Ajami rakendamise trossi reguleerimine (B):

1. Reguleerige trossi pingutust, lõdvendades kruvipinguti (D) kõrval asuvad kontramutreid (C).
2. Kui pöörate pikemat osa reguleerija (D) pikendamiseks, siis hoidke lühemat osa kindlalt kinni.
3. Keerake pikemat osa kaks pööret ja keerake seejärel kontramutter kinni.
4. Testige esimese käigu kiirust.

Kui esimene käik tundub liiga aeglane või libiseb, siis korrake seda protseduuri alustades kiiruse trossist.

Kanali rotaatori trossi pingutamine (E)

1. Reguleerige trossi pingutust, lõdvendades kruvipinguti (D) otstes asuvad kontramutrid (C).
2. Kui pöörate pikemat osa reguleerija (D) pikendamiseks, siis hoidke lühemat osa kindlalt kinni.
3. Reguleerige niikaua, kuni tross on sobiva pikkusega ja pingutage kontramutrid.

ETTEVAATUST!: Ärge reguleerige oherdi trossi pingutust (F). Oherdi trossi pinge määratakse tehases. Ükskõik milline kasutaja poolt tehtud reguleerimine võib masina muuta ohtlikuks. Kui tunnete, et tross vajab reguleerimist, siis pöörduge volitatud hoolduskeskusesse.

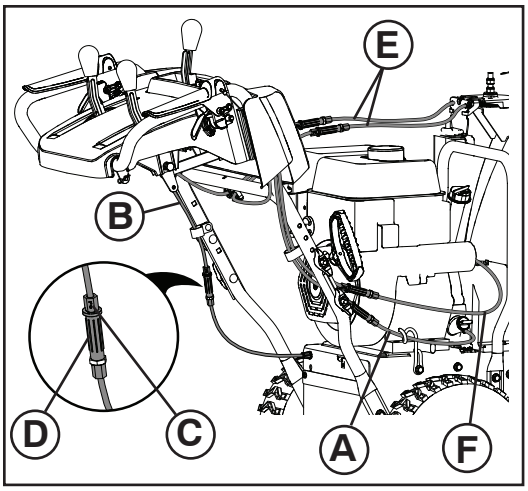

LT

Greičio parinkimo ir pavaros įjungimo kabelių įtempimo reguliavimas

Jei po daug eksploatavimo valandų pirmoji pavara praslysta arba veikia per lėtai, gali tekti reguliuoti greičio parinkimo ir pavaros įjungimo kabelių įtempimą, kad juos sutrumpintumėte.

Greičio parinkimo kabelio įtempimas (A):

1. Kabelio įtempimą reguliuokite atlaisvindami kontraveržlę (C) prie sraigtinės sąvaržos (D).
2. Suimkite trumpąją dalį ir ją laikykite sukdami ilgąją dalį, kad pailgintumėte reguliatorių (D).
3. Ilgąją dalį pasukite du sūkius ir priveržkite kontraveržlę.
4. Išbandykite pirmosios pavaros važiavimo greitį.

Jei greitis per mažas arba pavara praslysta, reguliuokite pavaros įjungimo kabelį, kad jį sutrumpintumėte.

Pavaros įjungimo kabelio įtempimas (B):

1. Kabelio įtempimą reguliuokite atlaisvindami kontraveržlę (C) prie sraigtinės sąvaržos (D).
2. Suimkite trumpąją dalį ir ją laikykite sukdami ilgąją dalį, kad pailgintumėte reguliatorių (D).
3. Ilgąją dalį pasukite du sūkius ir priveržkite kontraveržlę.
4. Išbandykite pirmosios pavaros važiavimo greitį.

Jei pirmoji pavara vis tiek per lėta arba praslysta, šią procedūrą pakartokite pradėdami nuo greičio parinkimo kabelio.

Latako pasukimo įrenginio kabelio įtempimo reguliavimas (E)

1. Kabelio įtempimą reguliuokite atlaisvindami kontraveržles (C) prie sraigtinės sąvaržos (D).
2. Suimkite trumpąją dalį ir ją laikykite sukdami ilgąją dalį, kad pailgintumėte reguliatorių (D).
3. Reguliuokite tol, kol laidas įtemptas ir priveržkite kontralveržles.

DĖMESIO: Sraigto valdymo kabelio įtempimo nereguliuokite (F). Sraigto kabelis sureguliuotas gamykloje. Jei reguliavimą vykdys naudotojas, mechanizmą gali būti nesaugu eksploatuoti. Jei manote, kad kabelį reikia reguliuoti, susisiekite su įgaliotu techninės priežiūros centru / skyriumi.

LV

Ātruma izvēles un piedziņas pieslēgšanas troses spriegojuma regulēšana

Pēc daudzu stundu lietošanas, ja šķiet, ka pirmais pārnesums izslīd vai darbojas par lēnu, iespējams, būs nepieciešama ātruma izvēles un piedziņas pieslēgšanas troses spriegojuma regulēšana, trosi saīsinot.

Lai regulētu ātruma izvēles trosi (A):

1. Regulējiet troses spriegojumu, atlaižot pretuzgriezni (C) blakus savilcei (D).
2. Satveriet īso daļu un turiet, vienlaikus griežot garo daļu, lai pagarinātu regulatoru (D).
3. Pagrieziet garo daļu divus apgriezienus un pievelciet pretuzgriezni.
4. Pārbaudiet pirmā pārnesuma piedziņas ātrumu.

Ja ātrums vēl arvien ir par mazu vai šķiet, ka notiek izslīdēšana, regulējiet piedziņas pieslēgšanas trosi, to saīsinot.

Lai regulētu piedziņas pieslēguma trosi (B):

1. Regulējiet troses spriegojumu, atlaižot pretuzgriezni (C) blakus savilcei (D).
2. Satveriet īso daļu un turiet, vienlaikus griežot garo daļu, lai pagarinātu regulatoru (D).
3. Pagrieziet garo daļu divus apgriezienus un pievelciet pretuzgriezni.
4. Pārbaudiet pirmā pārnesuma piedziņas ātrumu.

Ja pirmais pārnesums vēl arvien darbojas par lēnu vai šķiet, ka notiek izslīdēšana, atkārtojiet šīs darbības, sākot ar ātruma izvēles trosi.

Izvades sistēmas rotatora troses spriegojuma regulēšana (E)

1. Regulējiet troses spriegojumu, atlaižot pretuzgriežņus (C) blakus savilcei (D).
2. Satveriet īso daļu un turiet, vienlaikus griežot garo daļu, lai pagarinātu regulatoru (D).
3. Regulējiet, līdz trose ir stingri pievilkta, tad pievelciet pretuzgriežņus.

UZMANĪBU!: Neregulējiet svārpsta vadības troses spriegojumu (F). Svārpsta trose ir nospriegota rūpnīcā. Jebkāda lietotāja veikta regulēšana var padarīt mašīnu nedrošu. Ja uzskatāt, ka trose jāregulē, lūdzu, sazinieties ar pilnvarotu apkopes centru/klientu apkalpošanas nodaļu.

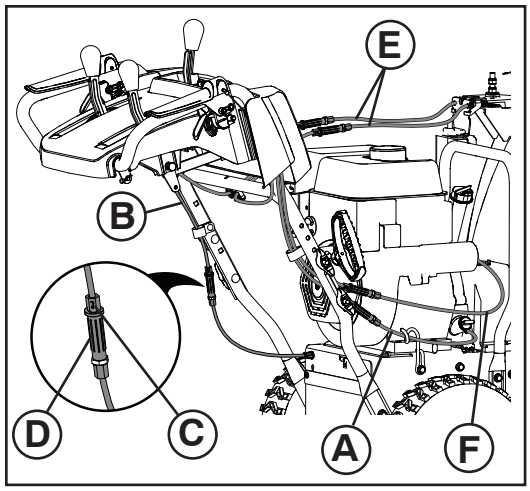

BG

Регулиране на обтягането на кабела за избор на скорост и кабела за включване на задвижването

Ако след много часове работа изглежда, че първата предавка приплъзва или скоростта е твърде ниска, може да се наложи да регулирате обтягането на кабела за избор на скорост и кабела за включване на задвижването, като намалите дължините им.

За да регулирате кабела за избор на скорост (A):

1. Регулирайте обтягането на кабела, като разхлабите контрагайката (C) до винтовия обтегач (D).
2. Хванете късата част и я дръжте, докато завъртате дългата част, за да удължите регулатора (D).
3. Завъртете дългата част на два оборота и затегнете контрагайката.
4. Тествайте скоростта на движение на първа предавка.

Ако все още е прекалено ниска или има приплъзване, регулирайте кабела за включване на задвижването, така че да намалите дължината му.

За да регулирате кабела за включване на задвижването (B):

1. Регулирайте обтягането на кабела, като разхлабите контрагайката (C) до винтовия обтегач (D).
2. Хванете късата част и я дръжте, докато завъртате дългата част, за да удължите регулатора (D).
3. Завъртете дългата част на два оборота и затегнете контрагайката.
4. Тествайте скоростта на движение на първа предавка.

Ако все още ви се струва, че скоростта на първа предавка е твърде ниска или има приплъзване, повторете тази процедура, като започнете от кабела за избор на скорост.

Регулиране на обтягането на кабела на ротатора на улея (E)

1. Регулирайте обтягането на кабела, като разхлабите контрагайките (C) до винтовия обтегач (D).
2. Хванете късата част и я дръжте, докато завъртате дългата част, за да удължите регулатора (D).
3. Регулирайте, докато постигнете желаната дължина на кабела, и затегнете контрагайките.

ВНИМАНИЕ: Не регулирайте обтягането на кабела за управление на шнека (F). Кабелът на шнека е регулиран фабрично. Всякакви регулировки, извършени от потребителя, може да създадат опасност при работа с машината. Ако мислите, че кабелът се нуждае от регулиране, се обърнете към упълномощен сервизен център или отдел.

RO

Pentru a regla întinderea cablurilor de selectare a vitezei și de cuplare a tracțiunii

Dacă, după multe ore de funcționare, treapta întâia de viteză patinează sau este prea lentă, este necesar să fie făcute reglaje ale întinderii cablurilor de selectare a vitezei și de cuplare a tracțiunii.

Pentru a regla cablul de selectare a vitezei (A):

1. Reglați întinderea cablului prin slăbirea piuliței de blocare (C) aflate lângă întinzătorul cu filet (D).
2. Apucați strâns și țineți secțiunea scurtă și rotiți secțiunea lungă pentru a mări lungimea mecanismului de reglare (D).
3. Rotiți secțiunea lungă două ture, apoi strângeți piulița de blocare.
4. Testați viteza de mers în treapta întâi.

Dacă este în continuare prea lentă, reglați cablul de cuplare a tracțiunii, pentru a-i reduce lungimea.

Pentru a regla cablul de cuplare a tracțiunii (B):

1. Reglați întinderea cablului prin slăbirea piuliței de blocare (C) aflate lângă întinzătorul cu filet (D).
2. Apucați strâns și țineți secțiunea scurtă și rotiți secțiunea lungă pentru a mări lungimea mecanismului de reglare (D).
3. Rotiți secțiunea lungă două ture, apoi strângeți piulița de blocare.
4. Testați viteza de mers în treapta întâi.

Dacă treapta întâia de viteză patinează sau este prea lentă, repetați procedura începând cu cablul de selectare a vitezei.

Pentru a regla întinderea cablului dispozitivului de rotire a jgheabului (E)

1. Reglați întinderea cablului prin slăbirea piulițelor de blocare (C) aflate lângă șurubul de întindere (D).
2. Apucați strâns și țineți secțiunea scurtă și rotiți secțiunea lungă pentru a mări lungimea mecanismului de reglare (D).
3. Reglați până când cablul este întins, apoi strângeți piulițele de blocare.

ATENȚIE: Nu reglați întinderea cablului de comandă melcului (F). Cablul de comandă a melcului este reglat din fabrică. Orice reglaj efectuat de client poate crea condiții de nesiguranță a mașinii. Dacă vi se pare că este necesară reglarea acestui cablu, vă rugăm contactați un centru/departament de service autorizat.

RU

ДВИГАТЕЛЬ

См. руководство на двигатель

Карбюратор

Карбюратор двигателя снегоотбрасывателя не регулируемый. Двигатель способен работать на высотах до 2,134 метров (7,000 футов). Если двигатель работает плохо и вы склонны полагать, что это по причине карбюратора, отвезите ваш снегоотбрасыватель в сервисный центр для проведения диагностики.

Скорость вращения двигателя

Никогда не вмешивайтесь в работу регулятора двигателя, который настроен на заводе на нужную скорость. Превышение скоростных характеристик двигателя относительно установленных заводом может быть опасно и автоматически отменяет действие гарантийных обязательств. Если вы считаете, что регулятор двигателя нуждается в регулировке, обратитесь в авторизованный сервисный центр, который имеет соответствующее оборудование и опыт регулировок подобного рода.

EE

MOOTOR

Vaadake mootori juhendit.

Karburaator

Teie masina karburaator pole reguleeritav. Mootori töövõime püsib muutumatuna kõrguseni kuni 2,134 meetrit (7,000 jalga) merepinnast. Kui teie masina mootor ei tööta korralikult seoses kahtlustatava karburaatoriprobleemiga, viige lumepuhur hoolduskeskusesse.

Mootori pöörlemissagedus

Ärge kunagi teostage mingeid toiminguid mootori pöörlemissageduse regulaatoriga, mis on tehases reguleeritud mootori õigele pöörlemissagedusele. Tehase poolt sätestatud mootori suure pöörlemissageduse ületamine võib olla ohtlik ja muudab garantii kehtetuks. Kui te arvate, et mootori pöörlemissageduse regulaatorit tuleks seadistada, pöörduge kvalifitseeritud teeninduskeskusesse, kus on õiged seadmed ja töötajatel on kogemuse vajaliku reguleerimise teostamiseks.

LT

VARIKLIS

Ţiűrėkite á variklio vadovŕ.

Karbiuratorius

Jűsř karbiuratorius yra nereguliuojamas. Variklio darbui átakos neturi aukđtis iki 2,134 metrř virđ jűros lygio (7,000 pėdř). Jei kyla átarimas, kad jűsř variklis nedirba tinkamai dėl galimř karbiuratoriaus gedimř, kreipkitės á kvalifikuotŕ aptarnavimo centrŕ.

Variklio greitis

Niekada nekiškite pirđtř prie variklio reguliatoriaus, kuris gamykloje nustatytas tinkamam variklio greičiui. Jei variklis dirba didesniu negu gamykloje nustatytu greičiu, tai gali bűti pavojinga ţmonėms, taip pat negalios garantija. Jei manote, kad variklio nustatytŕ greitá reikia reguliuoti, kreipkitės á kvalifikuotŕ aptarnavimo centrŕ, kuriame darbuotojai turi reikiamŕ árangŕ ir patirties tokiems darbams atlikti.

LV

DZINÇJS

Skatiet dzinçja rokasgrâmatu.

Karburators

Karburators nav regulçjams. Dzinçja darbîbu nevajadzçtu ietekmçt augstumam lîdz 2,134 metriem (7,000 pçdas) Ja dzinçjs nedarbojas pareizi sakarâ ar iespçjamâm karburatora problçmâm, nogâdâjiet sniega metçju kvalificçtâ apkopes centrâ.

Dzinçja âtrums

Nekad nemainiet dzinçja regulatora iestatîjumus, jo tie ir noteikti rűpnîcâ pareizam dzinçja âtrumam. Darbinot dzinçja pârâk lielâ âtrumâ nekâ noteikts rűpnîcas âtruma iestatîjumos, var bűt bîstami un tâdejâdi anulçt garantiju. Ja domâjat, ka dzinçja regulatora noteikto lielâko âtrumu vajag noregulçt, sazinieties ar apkopes centru, kurâ ir piemçrots aprîkojums un pieredze vajadzîgo korekciju veikđanai.

BG

ДВИГАТЕЛ

Виж ръководството за експлоатация на двигателя.

Карбуратор

Карбораторът не е регулируем. Експлоатационните качества и работата на двигателя не трябва да бъдат повлияни при действие на надморска височина до 2,134 метра (7,000 фута). В случай, че двигателят не работи нормално, поради евентуални проблеми с карбуратора то се обърнете към квалифицирани лица от центъра за поддръжка и ремонт, където закарайте снегорина.

Обороти на двигателя

Никога не пипайте регулатора на двигателя, който е фабрично настроен за регулиране на оборотите. Пренатоварването на двигателя с прекомерно високи обороти над максималното допустимата от страна на производителя степен, може да бъде опасно и ще доведе до невалидност на гаранцията. Ако смятате, че регулатора на двигателя трябва да бъде настроен за високи обороти, то се обърнете към експертните лица от центъра за поддръжка и ремонт, които имат нужното оборудване и практически опит за необходимите допълнителни настройки.

RO

MOTORUL

Vezi manualul motorului.

Carburatorul

Carburatorul nu e ajustabil. Functionarea motorului nu ar trebui sa fie afectata la altitudini pana la 2,134 metri (7,000 picioare). Daca banuiti ca motorul nu functioneaza corect din pricina unor probleme ale carburatorului, duceti plugul de zapada la un service specializat.

Viteza motorului

Nu umblati la reglorul motorului, care este setat din fabrica pentru viteza optima a motorului. Ambalarea motoruli la o viteza mai mare decat viteza maxima setata in fabrica poate fi periculoasa si nu este acoperita prin garantie. Daca credeti ca viteza maxima setata pentru motor necesita ajustari, contactati un service specializat, care detine echipamentul adecvat si experienta necesara pentru a efectua ajustarile necesare.

RU

ХРАНЕНИЕ

Немедленно подготовьте снегоотбрасыватель к хранению в конце сезона или если он не будет использоваться на протяжении 30 дней и более.

ВНИМАНИЕ: Не допускайте хранение снегоотбрасывателя с топливом в топливном баке в помещениях с повышенной опасностью воспламенения паров бензина (наличие нагревателей, сушилок для белья, котлов отопления и т.д.). Перед помещением машины на хранение дайте двигателю остыть.

Снегоотбрасыватель

Помещая снегоотбрасыватель на хранение, хорошо почистите его, уберите грязь, смазку, листья и т.д. Храните снегоотбрасыватель в чистом сухом помещении.

1. Почистите весь снегоотбрасыватель (См. «ЧИСТКА» в разделе «УХОД» данной инструкции).
2. Проверьте и замените, при необходимости, ремни (См. “ЗАМЕНА РЕМНЕЙ” в разделе С»СЕРВИСНОЕ ОБСЛУЖИВАНИЕ И РЕГУЛИРОВКИ» данной инструкции).
3. Осуществите смазку в соответствии с указаниями раздела «УХОД» данной инструкции.
4. Убедитесь, что все гайки, винты и штифты надежно закреплены. Проверьте подвижные части и щитки на наличие повреждений, трещин и износа. Замените их в случае необходимости.
5. Нанесите краску на места, пострадавшие от коррозии или сколов; перед покраской слегка потрите их песком.

ДВИГАТЕЛЬ

См. инструкцию на двигатель.

Топливная система

1. Слейте бензин из бака.
2. Заведите двигатель и дайте ему поработать до выработки оставшегося топлива в карбюраторе и топливопроводе.

- Никогда не используйте составы для чистки двигателя и карбюратора, это может привести к серьезным повреждениям.
- Следующий сезон начинайте со свежего топлива.

Моторное масло

Слейте масло (при теплом двигателе) и залейте свежее моторное масло. (См. “ДВИГАТЕЛЬ” в разделе «УХОД» данной инструкции).

Цилиндр

1. Выкрутите свечу зажигания.
2. Влейте около одной унции (29 мл) масла через отверстие в цилиндр.
3. Несколько раз медленно потяните за ручку стартера для того, чтобы распределить масло по цилиндру.
4. Вкрутите новую свечу зажигания.

ПРОЧЕЕ

- Не храните бензин от сезона до сезона.
- Замените канистру, если вы заметили на ней коррозию. Коррозия и/или грязь в вашем бензине могут вызвать серьезные проблемы.
- По возможности храните снегоотбрасыватель внутри помещения и накройте его для защиты от пыли и грязи.
- Накрывайте снегоотбрасыватель материей, которая не способствует образованию конденсата. Не используйте пластик. Пластик не дышит, что способствует конденсации влаги и может стать причиной коррозии.

ВАЖНО: Никогда не накрывайте снегоотбрасыватель, пока двигатель/выхлопная система еще теплая.

EE

HOIUSTAMINE

Kasutushooaja lõpus või juhul, kui seadet ei plaanita kasutada rohkem kui 30 päeva, valmistage lumepuhur koheselt ette hoiustamiseks.

HOIATUS: Ärge kunagi hoiustage täis kütusepaagiga lumepuhurit ehitise siseruumidesse, kus heitgaasiaurud võivad levida lahtise tuleni, sädemeteni või püsileegini sellistel seadmetel nagu ahjud, veesoojendid, pesukuivatid või gaasiseadmed. Laske mootoril enne siseruumidesse paigutamist maha jahtuda.

Lumepuhur

Kui lumepuhur hoiustatakse pikemaks ajaks, puhastage see hoolikalt, eemaldage kogu mustus, õli, lehed jne. Hoiustage masin puhtas ja kuivas piirkonnas.

1. Puhastage lumepuhur täielikult (vaadake käesoleva juhendi hooldust puudutavat peatükki “PUHASTAMINE”).
2. Kontrollige ja vajadusel asendage rihmad (vaadake käesoleva juhendi teenindust ja reguleerimisi puudutavat peatükki “RIHMADE ASENDAMINE”).
3. Määrige vastavalt käesoleva juhendi hooldust käsitlevas peatükis kirjeldatule.
4. Veenduge, et kõik mutrid, poldid, kruvid ja tihvtid on tihedalt kinni keeratud. Kontrollige liikuvaid masinaosi kahjustuste, murdumiste ja kulumise suhtes. Vajadusel asendage.
5. Eemaldage roostes või ketendavad värvitud pinnad; lihvige kergelt enne ülevärvimist.

MOOTOR

Vaadake mootori juhendit.

Kütusesüsteem

1. Tühjendage kütusepaak.
2. Käivitage mootor ja laske sellel töötada, kuni kütusetorustik ja karburaator on tühjad.

- Ärge kunagi kasutage kütusepaagi puhastamiseks mootori või karburaatori puhastusvahendeid, sest see võib põhjustada jäädava kahjustuse.
- Kasutage uuel hooajal värsket kütust.

Mootoriõli

Laske õli välja (kui mootor on soe) ja asendage vana mootoriõli uuega. (Vaadake käesoleva juhendi hooldust käsitlevat peatükki “MOOTOR”).

Silinder

1. Eemaldage süüteküünal.
2. Valage läbi süüteküünla ava silindrisse 1 unts (29 ml) õli.
3. Tõmmake paar korda aeglaselt tagasikeritava starterinööri käepidemest, et õli laiali jaotada.
4. Asendage vana süüteküünal uuega.

MUU

- Ärge säilitage eelmise hooaja bensiini uue hooajani.
- Vahetage bensiinikanister uue vastu, kui vana hakkab roostetama. Bensiinis olev rooste ja/või mustus põhjustab probleeme.
- Võimaluse korral hoiustage oma lumepuhur siseruumidesse ja katke tolmu ja mustuse eest kaitsmiseks kattega.
- Katke oma lumepuhur kaitsekattega, mis ei kogu niiskust. Ärge kasutage kilet. Kile ei lase õhku läbi, võimaldab kogeneda kondensatsioonil ja põhjustab lumepuhuri roostetamist.

OLULINE: Ärge kunagi asetage lumepuhurile katet, kui mootori/heitgaasi väljalaske piirkond on veel soe.

LT

LAIKYMAS

Sezonui pasibaigus arba jei mašinos nenaudojate ilgiau nei 30 dienř, sniego valytuvŕ tuoj pat paruođkite laikymui.

PERSPËJIMAS: Sniego valytuvo, kurio bako viduje yra benzino, niekada nelaikykite pastate, kur benzino garai galëtř pasiekti atvirŕ ugná, žiežirbas arba kontrolines šviesas, esančias prie krosniř, vandens kaitintuvř, drabuţiř dţiovintuvř arba dujř árenginiř. Prieš palikdami uţdaroje patalpoje leiskite, kad variklis atvëstř.

Sniego valytuvas

Kai sniego valytuvas yra laikomas ilgesná laikŕ nenaudojamas, já kruopđčiai iđvalykite, nuvalykite visus nešvarumus, tepalus, lapus ir t. t. Laikykite švarioje, sausoje vietoje.

1. Iđvalykite visŕ sniego valytuvŕ (Žr. skyrelá VALYMAS šio vadovo skyriuje “Techninë prieţiûra”).
2. Patikrinkite ir, jei reikia, pakeiskite diržus (Žr. skyrelá DIRŢŘ KEITIMAS šio vadovo skyriuje “Aptarnavimas ir reguliavimas”).
3. Sutepkite, kaip parodyta šio vadovo skyriuje “Techninë prieţiûra”.
4. Ásitikinkite, kad visos verţlës, varžtai, sraigtai, vielokaiđčiai yra gerai pritvirtinti. Jei reikia, pakeiskite.
5. Pataisykite visas surûdijusius arba atsilupinëjusius pavirđius; prieš dažymŕ švelniai nuvalykite švitriniu popieriumi.

VARIKLIS

Ţiûrëkite á variklio vadovŕ.

Degalř sistema

1. Iđleiskite degalus iđ degalř bako.
2. Paleiskite variklá ir leiskite jam dirbti, kol degalř kanalai ir karbiuratorius iđtuđtës.

- Nenaudokite varikliui arba karbiuratoriui valyti skirtř produktř degalř bake, nes galima liekamoji žala.
- Kitŕ sezonŕ naudokite naujus degalus.

Variklio alyva

Iđleiskite alyvŕ (kai variklis šiltas) ir pakeiskite švaria variklio alyva. (Žr. skyrelá VARIKLIS šio vadovo skyriuje “Techninë prieţiûra”).

Cilindras

1. Iđimkite ţvakć.
2. Á cilindrŕ per ţvakës kiaurymć ápilkite vienŕ uncijŕ (29 ml) alyvos.
3. Keletŕ kartř lëtai patraukite užtraukiamo starterio rankenëlć, kad alyva pasiskirstytř.
4. Ásukite naujŕ ţvakć.

KITA

- Sezonui pasibaigus nepalikite likusio benzino kitam sezonui.
- Jei benzino talpa pradeda rûdyti, jŕ pakeiskite nauja. Benzine esančios rûdys ir / arba teršalai sukels problemř.
- Jei ámanoma, laikykite sniego valytuvŕ patalpoje ir já apdenkite, kad apsaugotumëte nuo dulkiř ir neđvarumř.
- Uždenkite sniego valytuvŕ tinkamu apsauginiu dangčiu, kuris nelaiko drëgmës. Nenaudokite plastmasës. Plastmasë neleidţia cirkuliuoti orui, todël kondensuojasi drëgmë, ir sniego valytuvas pradës rûdyti.

SVARBU: Niekada neuždenkite sniego valytuvo, kol variklis / išmetimo agregatas yra karštas.

LV

UZGLABÂĐANA

Sagatavojiet sniega metçju uzglabâđanai uzreiz pçc sezonas beigđanâs vai, ja tas netiek izmantots vairâk nekâ 30 dienas vai vairâk.

BRÎDINÂJUMS: nekad neuzglabâjiet sniega metçju ar benzînu tvertnç çkâ, kur izgarojumi var saskarties ar atklâtu liesmu, dzirksteli vai kontrollampiňu, piemçram, pie krâsns, apēçrba ţâvçtâja vai gâzes iekârtas. Ďaujiet dzinçjam atdzist pirms uzglabât sniega metçju norobeţotâ vietâ.

Sniega metçjs

Ja sniega metçju jâuzglabâ kâdam laika periodam, pilnîbâ to notîriet, noňemiet visus netîrumus, smçrvielas, lapas u.c. Uzglabâjiet tîrâ, sausâ vietâ.

1. Notîriet visu sniega metçju (Skatiet “TÎRÎĐANA” đîs rokasgrâmatas nodaďâ Apkope).
2. Pârbaudiet un nomainiet siksnas, ja nepiecieđams (Skatiet “SIKSNU NOMAIŇA” đîs rokasgrâmatas nodaďâ Apkope un regulçđana).
3. Ieeďojiet to, kâ parâdîts rokasgrâmatas nodaďâ Apkope.
4. Pârliecinieties, ka visi uzgrieţňi, bultskrûves un tapas ir stingri pieskrûvçtas. Pârbaudiet, vai kustîgâs daďas nav bojâtas, salauztas vai nolietojuđâs. Nomainiet, ja nepieciešams.
5. Salabojiet visas sarûsçjuđâs vai ieplaisâjuđâs vietas krâsâ; viegli apkaisiet ar smiltîm pirms krâsođanas.

DZINÇJS

Skatiet dzinçja rokasgrâmatu.

Degvielas sistçma

1. Iztukšojiet degvielas tvertni.
2. Ieslçdziet dzinçju un ďaujiet tam darboties, kamçr degvielas caurules un karburators ir tukđi.

- Nekad neizmantojiet dzinçja vai karburatora tîrîtâjus degvielas tvertnç, pretçjâ gadîjumâ var rasties neatgriezenisks bojâjums.
- Nâkamajâ sezonâ lietojiet jaunu degvielu.

Dzinçja eďďa

Izteciniet eďďu (ar siltu dzinçju) un nomainiet ar tîru dzinçja eďďu. (Skatiet “DZINÇJS” đîs rokasgrâmatas nodaďâ Uzturçđana).

Cilindrs

1. Izňemiet aizdedzes sveci.
2. Caur aizdedzes sveces caurumu cilindrâ ielejiet vienu unci (29 ml) eďďas.
3. Lçnâm pavelciet atsitiena startera rokturi daţas reizes, lai eďďa vienmçrîgi sadalîtos.
4. Nomainiet ar jaunu aizdedzes sveci.

DAŢÂDI

- Neuzglabâjiet benzînu no iepriekđçjâs sezonas.
- Nomainiet benzîna kannu, ja tâ sâk rûsçt. Rûsa un/vai netîrumi jûsu benzînâ var izraisît problçmas
- Ja iespçjams, uzglabâjiet sniega metçju iekđtelpâs un to apklâjiet, lai aizsargâtu no putekďiem un netîrumiem.
- Pârklâjiet sniega metçju ar piemçrotu aizsargpârklâju, kas nesaglabâ mitrumu. Neizmantojiet plastmasu. Plastmasas pârklâji neelpo, kas ďauj veidoties kondensâcijai un izraisa sniega metçja rûsçđanu.

SVARÎGI: Nekad neapklâjiet sniega metçju, kamçr dzinçja/izplûdes daďa vçl ir silta.

BG

СЪХРАНЕНИЕ

Незабавно подгответе вашия снегорин за прибиране и съхранение в края на сезона или в случайте, при които машината няма да бъде използвана за период от или повече от 30 дни.

ПРЕДУПРЕЖДЕНИЕ: Не допускайте прибирането и съхранението на снегорина с пълен резервоар в помещения, където изпаренията могат да влязат в контакт с огън, искри или контролни лампи от пещи, водонагреватели, сушилни или газови уреди. Оставете двигателя да изстине преди прибирането на машината в затворени помещения.

Снегорин

В случаите, при които снегоринът трябва да бъде прибран за съхранение, то машината трябва да се почисти добре, като бъдат изчистени прахта, мазнините, листа и други подобни. Да се съхранява на сухо и хладно място.

1. Почистете снегорина отвътре и отвън (виж глава "ПОЧИСТВАНЕ" от настоящото ръководство и инструкции за експлоатация).
2. В случай на необходимост, огледайте внимателно и сменете ремъците (виж "СМЯНА НА КОЛАНИТЕ" в глава Обслужване и Настройка от настоящото ръководство и инструкции за експлоатация).
3. Смажете, както е показано в глава Поддръжка от настоящото ръководство и инструкции за експлоатация.
4. Уверете се, че всички гайки, болтове, винтове и шпилки за добре затегнати. Проверете внимателно движещите се части за евентуална повреда, счупване или износване. Подменете при необходимост.
5. Огледайте внимателно за всички ръждясали или натрошени повърхностни слоеве на боята, използвайте абразив внимателно преди боядисване.

ДВИГАТЕЛ

Виж ръководството за експлоатация на двигател.

Горивна система

1. Изпразнете резервоара за гориво.
2. Запалете двигателя и го оставете да работи до изпразване на горивните линии и карбуратора.

- Никога не слагайте в резервоара почистващи продукти, предназначени за двигател или карбуратор, тъй като може да възникне трайна повреда.
- Използвайте ново гориво за всеки следващ сезон.

Масло на двигателя

Източете остатъка от маслото (при горещ двигател) и подменете с чисто моторно масло. (виж "ДВИГАТЕЛ" в глава Поддръжка от настоящото ръководство и инструкции за експлоатация).

Цилиндър

1. Извадете запалителната свещ.
2. Налейте 1 унция (29 ml) от маслото в цилиндъра през отвора на свещта.
3. Неколкократно дръпнете бавно ръкохватката на въжения стартер, за да достигне маслото навсякъде.
4. Подменете с нова запалителна свещ

ДРУГИ

- Не съхранявайте останалия бензин за повторно използване през следващия сезон.
- Сменете вашата туба, ако тя започне да ръждясва. Ръжда и/или мръсотии в горивото ще доведат до проблеми.
- Ако е възможно, съхранете на закрито снегорина ви и го покрийте с цел предпазване от прах и замърсяване.
- Покрийте снегорина си с подходящо защитно покривало, което не задържа влага. Не използвайте пластмасови материали. Пластмасата неможе да диша, което позволява да се формира конденз и ще доведе до ръждясване на снегорина ви.

ВАЖНО: Никога не покривайте снегорина докато зоната около двигателя/ауспуха са все още загряти.

RO

DEPOZITARE

Pregatiti imediat plugul de zapada pentru depozitare la sfarsitul anotimpului sau daca plugul nu va fi folosit timp de 30 zile sau mai mult.

ATENTIE: Nu depozitati plugul de zapada cu benzina in rezervor intr-o cladire in care gazele evacuate pot intalni o flacara aprinsa, scanteie sau felinar cum ar fi langa un cuptor, boiler, uscator sau aparat cu gaz. Lasati motorul sa se raceasca inainte de a-l depozita intr-o cladire.

Plugul de zapada

Cand plugul de zapada trebuie sa fie depozitat pentru o perioada de timp, curatati-l cu atentie, inlaturati praful, unsoarea, frunzele, etc. Depozitati-l intr-o zona curata si uscata.

1. Curatati tot plugul de zapada (vezi "CURATARE" in sectiunea intretinere a acestui manual).
2. Inspectati si inlocuiti curelele, daca e necesar (vezi "INLOCUIREA CURELELOR" din the sectiunea service si ajustari a acestui manual).
3. Lubrifiati dupa cum e indicat in schema din sectiunea intretinere a acestui manual.
4. Asigurati-va ca toate piulitele, bolturile, suruburile si tintele sunt fixate bine. Inspectati piesele rotative pentru a descoperi eventualele deteriorari, crapaturi sau parti uzate. Inlocuiti ce este necesar.
5. Refaceti suprafetele ruginite sau cu vopseaua ciobita; frecati usor cu smirghel inainte de a vopsi.

MOTORUL

Vezi manualul motorului.

Sistemul pentru combustibil

1. Goliti rezervorul de combustibil.
2. Porniti motorul si lasati-l sa mearga pana cand combustibilul si carburatorul sunt goale.

- Nu folositi produse de curatare a motorului sau a carburatorului in rezervorul de combustibil deoarece acest lucru poate cauza daune permanente.
- Folositi combustibil proaspat in anotimpul urmator.

Uleiul de motor

Scurgeti uleiul (cu motorul cald) si inlocuiti-l cu ulei curat de motor. (vezi "MOTORUL" din sectiunea Intretinere a acestui manual).

Cilindru

1. Scoateti priza de aprindere prin scanteie.
2. Turnati 29 ml de ulei prin orificiul prizei de aprindere prin scanteie in cilindru.
3. Trageti manerul starterului recul incet de cateva ori pentru a distribui uleiul.
4. Inlocuiti cu noua priza de aprindere prin scanteie.

ALTE INFORMATII

- Nu depozitati benzina de la un anotimp la altul.
- Inlocuiti canistra pentru benzina daca a inceput sa rugineasca. Rugina si/sau mizeria in benzina va cauza probleme.
- Daca este posibil, depozitati plugul de zapada intr-un loc adapostit si acoperiti-l pentru a-l proteja de praf si mizerie.
- Acoperiti plugul de zapada cu o prelata adecvata care nu retine umezeala. Nu folositi plastic. Plasticul nu respira, provoaca condens si ruginirea plugului de zapada.

IMPORTANT: Nu acoperiti plugul de zapada in timp ce motorul/zona de evacuare sunt inca calde.

RU

НЕИСПРАВНОСТЬ	ПРИЧИНА	СПОСОБ УСТРАНЕНИЯ
Не запускается	1. Кран выключения подачи топлива (если есть) в положении “OFF”.	1. Повернуть кран в положение “OPEN”.
	2. Ключ безопасного запуска не вставлен.	2. Вставить ключ безопасного запуска.
	3. Нет бензина.	3. Заправить бензином.
	4. Орган управления дроссельной заслонкой в положении “STOP” (или переключатель ВКЛ / ВЫКЛ в положении “OFF”).	4. Установить орган управления дроссельной заслонкой в положение “FAST” (или переключатель ВКЛ / ВЫКЛ в положении “ON”).
	5. Орган управления воздушной заслонкой в положении “OFF”.	5. Установить в положение “FULL”.
	6. Праймер не нажимался.	6. Использовать праймер, как описано в разделе “ПОРЯДОК РАБОТЫ”.
	7. Перелив топлива в двигателе.	7. Подождать несколько минут, потом запустить двигатель, НЕ ИСПОЛЬЗУЯ ПРАЙМЕР.
	8. Отсоединен провод свечи зажигания.	8. Подсоединить провод свечи зажигания.
	9. Плохая свеча зажигания.	9. Заменить свечу зажигания.
	10. Старое топливо.	10. Слить старое топливо и заправить свежим, чистым.
	11. Вода в топливе.	11. Слить топливо из топливного бака и карбюратора и залить свежее топливо.
Потеря мощности	1. Плохой контакт провода со свечей зажигания.	1. Заново подсоединить провод свечи зажигания.
	2. Отбрасывается слишком много снега.	2. Уменьшить скорость движения и ширину захвата.
	3. Крышка топливного бака покрыта льдом или снегом.	3. Удалить лед и снег с крышки топливного бака и области вокруг нее.
	4. Грязный или забитый глушитель.	4. Почистить или заменить глушитель.
Двигатель плохо или неровно работает	1. Орган управления воздушной заслонкой в положении “FULL”.	1. Установить орган управления воздушной заслонкой в положение “OFF”.
	2. Засорена топливная система.	2. Прочистить топливную систему.
	3. Старое топливо.	3. Слить старое топливо и заполнить свежим, чистым.
	4. Вода в топливе.	4. Слить топливо из бака и карбюратора и залить свежее топливо.
	5. Неисправность карбюратора.	5. Необходимо обратиться в авторизованный сервисный центр.
Чрезмерная вибрация	1. Плохо закрепленные части или повреждены шнек или крыльчатка.	1. Затянуть все крепежные элементы. Заменить неисправные части. Если вибрация осталась, необходимо обратиться в авторизованный сервисный центр.
Механический стартер вытягивается с трудом	1. Замерзший стартер.	1. См. “ЕСЛИ МЕХАНИЧЕСКИЙ СТАРТЕР ЗАМЕРЗ” данной инструкции.
Ослабление тягового усилия / замедление скорости	1. Ремень привода износился.	1. Проверить/заменить ремень.
	2. Ремень привода соскочил со шкива.	2. Проверить/переустановить ремень.
	3. Ослабление ремня привода.	3. Отрегулировать натяжение троса в соответствии с указаниями данной инструкции.
Ухудшение отбрасывания снега или замедление отбрасывания	1. Ремень привода шнека соскочил со шкива.	1. Проверить/переустановить ремень привода шкива.
	2. Ремень привода шнека износился.	2. Проверить/заменить ремень.
	3. Канал выброса забился снегом.	3. Очистить канал раструб.
	4. Шнеки / крыльчатка зажаты	4. Устранить мешающие предметы из шнека / крыльчатки
Не работают фары	1. Двигатель не работает.	1. Запустить двигатель.
	2. Плохой контакт проводов.	2. Проверить подсоединение проводов к двигателю и фаре.
	3. Перегорел светодиод.	3. Заменить модуль светодиодов. (Отдельные светодиоды не подлежат замене)

EE

PROBLEEM	PÕHJUS	LAHENDUS
Ei käivitu	1. Kütusesulgeklapp (kui kuulub varustusse) on väljalülitatud asendis “OFF”.	1. Pöörake kütusesulgeklapp avatud asendisse “OPEN”.
	2. Turvasüütevõti pole sisestatud.	2. Sisestage turvasüütevõti.
	3. Kütus otsas.	3. Täitke kütusepaak.
	4. Gaasihoob on seiskamisasendis “STOP” Lüliti on seiskamisasendis “OFF”,	4. Viige gaasihoob tööasendisse “FAST”, või viige lüliti tööasendisse “ON”
	5. Õhuklapp on asendis “OFF”.	5. Viige asendisse “FULL”.
	6. Kütuserikastuspumba nuppu pole alla surutud.	6. Pumbake vastavalt käesoleva juhendi kasutamist käsitlevas peatükis kirjeldatule.
	7. Mootor on üleujutatud.	7. Oodake paar minutit enne uuesti käivitamist, ÄRGE pumbake.
	8. Süüteküünla juhe on lahti ühendatud.	8. Ühendage juhe süüteküünlaga.
	9. Ebakvaliteetne süüteküünal.	9. Asendage süüteküünal.
	10. Vana kütus.	10. Tühjendage kütusepaak ja täitke värske, puhta kütusega.
	11. Vesi kütuses.	11. Tühjendage kütusepaak ja karburaator tühjaks ja täitke paak värske bensiiniga.
Võimsusekadu	1. Süüteküünla juhe on lahti.	1. Ühendage süüteküünla juhe uuesti.
	2. Paiskab liiga palju lund.	2. Vähendage kiirust ja vaalu laiust.
	3. Kütusepaagi õhutuskork on ummistunud.	3. Eemaldage kütusepaagi korgi õhutusavast jää ja lumi.
	4. Must või ummistunud summuti.	4. Puhastage või asendage summuti.
Mootor töötab halvasti või jõnksuliselt	1. Õhuklapp on asendis “FULL”.	1. Viige õhuklapp asendisse OFF.
	2. Kütusetorustiku ummistus.	2. Puhastage kütusetorustik.
	3. Vana kütus.	3. Tühjendage kütusepaak ja täitke värske, puhta kütusega.
	4. Vesi kütuses.	4. Tühjendage kütusepaak ja karburaator tühjaks ja täitke paak värske bensiiniga.
	5. Karburaator vajab reguleerimist või põhjalikku remonti.	5. Pöörduge kvalifitseeritud teeninduskeskusesse.
Ülemäärane vibratsioon	1. Lahtised masinaosad või kahjustatud tigu või tiivik.	1. Keerake kõik kinnitusdetailid kinni. Asendage kahjustunud osad. Kui vibratsioon püsib, pöörduge kvalifitseeritud teeninduskeskusesse.
Käsistarterit on raske tõmmata	1. Külmunud starterinöör.	1. Vt “KUI STARTERINÖÖR ON KÜLMUNUD” käesoleva juhendi kasutuspeatükis.
Veoajami jõukadu/ sõidukiiruse alanemine	1. Veorihm on kulunud.	1. Kontrollige/asendage veorihm.
	2. Veorihm on rihmarattalt maas.	2. Kontrollige/asetage tagasi veorihm.
	3. Hõõrdratas on kulunud.	3. Pöörduge kvalifitseeritud teeninduskeskusesse.
Lume väljapaiskevõimsuse kadu või lume väljapaiske aeglustumine	1. Teo rihm on rihmarattalt maha tulnud.	1. Kontrollige/asetage tagasi teo rihm.
	2. Teo rihm on kulunud.	2. Kontrollige/asendage teo rihm.
	3. Ummistunud tühjendusrenn.	3. Puhastage lumerenn.
	4. Teod/tiivik on kinni jäänud	4. Eemaldage tigudest/tiivikult praht või võõrobjektid
Tuled ei põle	1. Mootor ei tööta.	1. Käivitage mootor.
	2. Lahtine juhe.	2. Kontrollige mootori ja esitule juhtmeühendusi.
	3. LED läbi põlenud.	3. Vahetage välja LED-lampide moodul. (üksikud LED-id pole vahetatavad)

LT

PROBLEMA	PRIEŽASTIS	SPRENDIMO BŪDAS
Neužsiveda	1. Degalř uţsukimo sklendë (jei yra) nustatyta á padëtá IĐJUNGTA.	1. Nustatykite degalř uţsukimo sklendć á padëtá ATIDARYTA.
	2. Neákiđtas uţdegimo raktelis.	2. Ákiđkite uţdegimo raktelá.
	3. Nëra degalř.	3. Pripildykite degalř bakŕ.
	4. Droselis nustatytas á padëtá STOP,rykštė á padëtá OFF.	4. Nustatykite droselá á padëtá GREITAI, arba Nustatykite rykštė á padëtá ON.
	5. Sklendë nustatyta á padëtá IĐJUNGTA.	5. Nustatykite á padëtá PILNAI.
	6. Siurbliukas nenuspaustas.	6. Papumpuokite, kaip nurodyta šio vadovo skyriuje “Veikimas”.
	7. Variklis yra uţpiltas.	7. Prieđ dar kartŕ uţvesdami palaukite keletŕ minučiř, NEPUMPUOK-ITE su siurbliuku.
	8. Ţvakës laidas atjungtas.	8. Laidŕ prijunkite prie ţvakës.
	9. Bloga ţvakë.	9. Pakeiskite nauja.
	10. Pasenć degalai.	10. Iđleiskite degalus iđ bako ir pripilkite naujř, đvariř degalř.
	11. Degaluose yra vandens.	11. Iđleiskite benzinŕ iđ bako bei karbiuratoriaus ir uţpildykite bakŕ naujais degalais.
Nėra galios	1. Ţvakës laidas atsipalaidavćs.	1. Pakartotinai prijunkite ţvakës laidŕ.
	2. Meta per daug sniego.	2. Sumaţinkite greitá ir apimamo ruoţo plotá.
	3. Degalř bako dangtelio anga uţkimđta.	3. Nuo degalř bako dangtelio angos pađalinkite ledŕ ir sniegŕ.
	4. Nešvarus arba uţkimđtas duslintuvas.	4. Iđvalykite arba pakeiskite duslintuvŕ.
Variklis dirba tuđčia eiga arba dirba netolygiai	1. Sklendë yra nustatyta á padëtá PILNAI.	1. Nustatykite sklendć á padëtá IĐJUNGTA.
	2. Uţsikimđćs degalř kanalas.	2. Iđvalykite kanalŕ.
	3. Pasenć degalai.	3. Iđleiskite senus degalus ir uţpildykite naujo, đvaraus benzino.
	4. Degaluose yra vandens.	4. Iđleiskite degalus iđ degalř bako bei karbiuratoriaus ir uţpildykite naujo benzino.
	5. Karbiuratorř reikia reguliuoti arba nuodugniai patikrinti.	5. Kreipkitës á kvalifikuotŕ aptarnavimo centrŕ.
Per didelë vibracija	1. Atsipalaidavusios dalys arba paţeistas sraigtas ar sukimo árenginys.	1. Priverţkite tvirtinimus. Pakeiskite sugadintas dalis. Jei vibracija iđlieka, kreipkitës á kvalifikuotŕ aptarnavimo centrŕ.
Uţtraukiamŕ starterá sunku traukti	1. Uţđalo uţtraukiamas starteris.	1. Ţiűrëkite skyrelá JEI UŢTRAUKIAMAS STARTERIS UŢĐALO šio vadovo skyriuje “Veikimas”.
Dingo traukimas / sulëtëjo vaţiavimo greitis	1. Varantysis dirţas susidëvëjćs.	1. Patikrinkite / pakeiskite dirţŕ.
	2. Varantysis dirţas nuđokćs nuo skriemulio.	2. Patikrinkite / uţdëkite varantájá dirţŕ.
	3. Trinties pavaros ratas yra susidëvëjćs.	3. Kreipkitës á kvalifikuotŕ aptarnavimo centrŕ.
Neveikia sniego išmetimas ar sulëtëjo sniego išmetimas	1. Sraigto dirţas nuđokćs nuo skriemulio.	1. Patikrinkite / pakeiskite sraigto dirţŕ.
	2. Sraigto dirţas susidëvëjćs.	2. Patikrinkite / vël pakeiskite sraigto dirţŕ.
	3. Užkimštas išmetimo vamzdis.	3. Išvalykite sniego išmetimo vamzdá
	4. Sraigtas / sukimo árenginys uţkimđtas	4. Iđ sraigto / sukimo árenginio pađalinkite liekanas ir pađalinius daiktus
Neţsijungia lempos	1. Variklis neveikia.	1. Paleiskite variklţ.
	2. Laisva laidų jungtis.	2. Patikrinkite laidines variklio ir lempų jungtis.
	3. Perdegė LED.	3. Pakeiskite LED lempučių modulţ. (Atskiros LED lemputės nekeičiamos)

LV

PROBLĒMA	IEMESLS	RISINĀJUMS
Nesâk darboties	1. Dzinçja slçgvârsts (ja tâds ir) ir pozîcijâ “OFF”. 2. Nav ievietota drođîbas aizdedzes atslçga. 3. Beigusies degviela. 4. Drosele ir pozîcijâ “STOP”, vai sēdzis ir “OFF”. 5. Drosele ir pozîcijâ “OFF”. 6. Kapsele nav nospiesta. 7. Dzinçjs ir nopludinâts. 8. Ir atvienojies aizdedzes sveces vads. 9. Nederîga aizdedzes svece. 10. Sastâvçjusies degviela. 11. Degvielâ ir űdens.	1. Pagrieziet slçgvârsts pozîcijâ “OPEN”. 2. Ievietojiet drođîbas aizdedzes atslçgu. 3. Piepildiet degvielas tvertni. 4. Pagrieziet drosele pozîcijâ “FAST”, vai pagrieziet sēdzis pozîcijâ “ON”. 5. Pagrieziet pozîcijâ “FULL”. 6. Nospiediet kapseli kâ noteikts đîs rokasgrâmatas nodaďâ Ekspluatâcija. 7. Pagaidiet daţas minűtes pirms droseles nospieđanas. NESPIEDIET droseli. 8. Pievienojiet vadu aizdedzes svecei. 9. Nomainiet aizdedzes sveci. 10. Iztukđojiet tvertni un nomainiet ar jaunu, tîru degvielu. 11. Iztukđojiet degvielas tvertni un karburatoru un ielejiet tvertnç jaunu benzînu.
Jaudas samazinâđanâs	1. Vaďîga aizdedzes sveces vads. 2. Tiek novâkts pârâk daudz sniega. 3. Degvielas tvertnes aizbâţňa vçdinâđanas sprauga ir aizsprostojusies. 4. Netîrs vai aizsprostojies trokđňa slâpçtâjs.	1. Pievienojiet kârtîgi aizdedzes sveces vadu. 2. Samaziniet âtrumu un vâla platumu. 3. Noňemiet ledu un sniegu no degvielas tvertnes aizbâţňa vçdinâđanas spraugas. 4. Notîriet vai apmainiet trokđňa slâpçtâjs.
Dzinçjs strâdâ tukšgaitâ vai darbojas nepareizi	1. Drosele ir pozîcijâ FULL. 2. Nosprostojusies degvielas lînija. 3. Sastâvçjusies degviela. 4. Degvielâ ir űdens. 5. Ir jânoregulç karburators vai tam nepiecieđams remonts.	1. Novietojiet droseli pozîcijâ OFF. 2. Iztîriet degvielas lîniju. 3. Iztukđojiet tvertni un nomainiet ar jaunu, tîru degvielu. 4. Iztukđojiet degvielas tvertni un karburatoru un ielejiet tvertnç jaunu benzînu. 5. Sazinieties ar kvalificçtu apkopes centru.
Pârmçrîga	1. Vaďîgas daďas vai bojâti urbji vai lâpstiňritenis.	1. Pievelciet visus slçgmehânismus. Nomainiet vibrâcija bojâtâs daďas. Ja vibrâcija turpinâs, sazinieties ar kvalificçtu apkopes centru.
Atsitiena starteri	1. Atsitiena starteris ir aizsalis.	1. Skatiet “JA ATSITIENA STARTERIS IR IR GRŰTI PAVILKT AIZSALIS” đîs rokasgrâmatas nodaďâ Ekspluatâcija.
Vilces piedziňas samazinâđanâs/ piedziňas âtruma samazinâđanâs	1. Piedziňas siksna ir nolietojusies. 2. Piedziňas siksna nokritusi no bloka. 3. Berzes piedziňas disks ir nolietojies.	1. Pârbaudiet/nomainiet piedziňas siksnu. 2. Pârbaudiet/ uzlieciet piedziňas siksnu. 3. Sazinieties ar kvalificçtu apkopes centru.
Sniega izvadîđanas Izbeigđanâs vai palçninâđanâs	1. Urbja siksna ir nokritusi no bloka. 2. Urbja siksna ir nolietojusies. 3. Nosprostojusies izvadîđanas tekne. 4. Iesprűduđi urbji / lâpstiňritenis	1. Pârbaudiet/ uzlieciet urbja siksnu. 2. Pârbaudiet/ uzlieciet urbja siksnu. 3. Iztîriet sniega tekni 4. Noňemiet gruţus vai sveđíermeňus no urbjiem / lâpstiňriteňa
Neieslēdzas apgaismojums	1. Nav iedarbināts dzinējs. 2. Nenostiprināts vadu savienojums. 3. Izdedzis gaismas diožu indikators.	1. Iedarbiniet dzinēju. 2. Pārbaudiet dzinēja un gaismas lukturu vadu savienojumus. 3. Nomainiet gaismas diožu moduli. (Atsevišķi uzstādītās gaismas diodes nevar nomainīt)

BG

НЕИЗПРАВНОСТ	ПРИЧИНА	ОТСТРАНЯВАНЕ
Не може да запали	1. Гориво-изключващия клапан (ако е екипиран с такъв) е в позиция- “OFF”-изключен.	1. Превключете гориво-изключващия клапан в позиция “OPEN” -ОТВОРЕН.
	2. Контактния ключ на запалването не е сложен.	2. Поставете контактния ключ на запалването.
	3. Свършило е горивото.	3. Напълнете резервоара.
	4. Дроселната клапа е в позиция “STOP” - Стоп, или тънка ON/OFF е в позиция “OFF”.	4. Преместете дроселната клапа в позиция “FAST” - БЪРЗО, или преместете тънка в позиция “ON”.
	5. Смукачаевпозиция-“OFF”-изключен.	5. Преместете в позиция “FULL” - напълно.
	6. Обогатителя не е натиснат.	6. Натиснете, както е указано в раздел Управление от настоящото ръководство.
	7. Двигателят е задавен.	7. Изчакайте няколко минути, преди да се опитате да рестартирате, НЕ НАСТИСКАЙТЕ обогатителя.
	8. Кабелът на запалителната свещ е откачен.	8. Свържете кабела със запалителната свещ.
	9. Лоша, повредена запалителна свещ.	9. Подменете запалителната свещ.
	10. Застояло гориво.	10. Източете резервоара и напълнете с прясно, чисто гориво.
	11. Вода в горивото.	11. Източете резервоара и карбуратора и напълнете с пресен бензин.
Загуба на мощност	1. Лош контакт на кабела на запалителната свещ.	1. Свържете кабела на запалителната свещ.
	2. Изхвърляне на прекалено много сняг.	2. Намалете скоростта и ширината на пътеката.
	3. Вентилационния отвор на капачката на резервоара е блокиран.	3. Премахнете снега и леда от ментилационния отвор на капачката на резервоара.
	4. Замърсен или запушен шумозаглушител.	4. Почистете или сменете шумозаглушителя.
Двигателя заглъхва или работи неравномерно	1. Смукачаевпозиция-“OFF”-изключен.	1. Преместете в позиция “FULL” - напълно.
	2. Запушен горивопровод.	2. Почистете горивопровода.
	3. Застояло гориво.	3. Източете резервоара и напълнете с прясно, чисто гориво.
	4. Вода в горивото.	4. Източете резервоара и карбуратора и напълнете с пресен бензин.
	5. Карбураторът се нуждае от настройка или ремонт.	5. Свържете с експертите от сервизния център.
Прекомерни вибрации	1. Разхлабени елементи или повреди по ротора и шнека.	1. Затегнете всички болтове и сглобки. Подменете повредените части. Ако вибрациите продължават, то свържете с експертите от сервизния център.
Възжения стартер	1. Замръзнал ръчен-възжен стартер.	1. Виж “КОГАТО ВЪЖЕНИЯ СТАРТЕР Е ЗАМРЪЗНАЛ” в раздел Начин на Задвижване в настоящото ръководство.
Се тегли трудно Загуби в трансмисия / намалена Скорост на движение	1. Задвижващият ремък е износен.	1. Проверете/сменете задвижващия ремък.
	2. Задвижващият ремък е паднал от шайбата.	2. Проверете/сменете задвижващия ремък.
	3. Фрикционното задвижващо колело е износено.	3. Свържете с експертите от сервизния център.
Прекратяване или забавяне на снегоизхвърлянето	1. Ремъка на ротора е паднал от шайбата.	1. Проверете/сменете ремъка на ротора.
	2. Ремъка на ротора е износен.	2. Проверете/сменете ремъка на ротора.
	3. Запушен снегоизхвърлящ ръкав.	3. Почистете ръкава.
	4. Блокирал шнек/ротор	4. Премахнете боклуците или чужди предмети от шнека/ротора
Светлините не светят	1. Двигателят не работи.	1. Стартирайте двигателя.
	2. Разхлабени кабелни връзки.	2. Проверете кабелните връзки при двигателя и фара.
	3. Светодиодът е изгорял.	3. Заменете модула на светодиода. (Самостоятелен светодиод не може да се заменя)

RO

PROBLEMĂ	CAUZĂ	SOLUŢIE
Nu porneşte	1. Valva de oprire a combustibilului (daca exista) in pozitia “OFF”(OPRIT). 2. Cheia nu e introdusa in contact. 3. Nu mai e combustibil. 4. Regulatorul e in pozitia “STOP”, sau beţişoţ ON/OFF e in pozitia “OFF”. 5. Obturarea in pozitia “OFF” (OPRIT). 6. Instalatia de pornire nu e depresurizata. 7. Motorul e inecat. 8. Firul prizei de aprindere prin scanteie e deconectat. 9. Probleme cu priza de aprindere prin scanteie.. 10. Combustibil vechi. 11. Apa in combustibil.	1. Intoarceti valva de oprire a combustibilului in pozitia “OPEN” (PORNIT). 2. Introduceti cheia in contact. 3. Umpleti rezervorul cu combustibil. 4. Mutati regulatorul in pozitia “FAST” (REPEDE), sau mutati beţişoţ in pozitia “ON”. 5. Mutati in pozitia “FULL” (PLIN). 6. Folositi instalatia de pornire dupa cum e aratat in sectiunea functionare a acestui manual. 7. Asteptati cateva minute inainte de a restarta, NU folositi instalatia de pornire. 8. Conectati firul de aprindere de priza de aprindere prin scanteie. 9. Inlocuiti priza de aprindere prin scanteie. 10. Goliti rezervorul si reumpleti-l cu combustibil curat. 11. Goliti rezervorul de combustibil si carburatorul si reumpleti rezervorul cu benzina proaspata.
Pierdere de curent	1. Firul prizei de aprindere prin scanteie e slabit. 2. Se arunca prea multa zapada. 3. Ventilatia rezervorului de combustibil e blocata. 4. Amortizor murdar sau blocat.	1. Reconectati firul prizei de aprindere prin scanteie. 2. Reduceti viteza si largimea pistei curatate. 3. Indepartati gheata si zapada din ventilatia rezervorului de combustibil. 4. Curatati sau inlocuiti amortizorul.
Motorul ramane in urma sau merge greu	1. Obturarea e in pozitia FULL (PLIN). 2. Blocaj in teava de combustibil. 3. Combustibil vechi. 4. Apă în combustibil. 5. Carburatorul necesita ajustare sau revizie.	1. Mutati obturarea in pozitia OFF (OPRIT). 2. Curatati teava de combustibil. 3. Goliti rezervorul si reumpleti cu combustibil nou. 4. Goliti rezervorul de combustibil si carburatorul si reumpleti rezervorul cu benzina proaspata. 5. Contactati un service autorizat.
Vibraţii in exces	1. Piese slabite sau foreze sau rotor deteriorate.	1. Strangeti toate suruburile. Inlocuiti partile rele. Daca vibratiile continua, contact ati un service.
Starterul recul e greu de tras	1. Starter recul inghetat.	1. Vezi “DACA STARTERUL RECUL A INGHETAT” din sectiunea functionare a acestui manual.
Comanda de tractare e afectata/ incetinirea vitezei de inaintare	1. Cureaua de transmisie e uzata. 2. Cureaca de transmisie e iesita din scripete. 3. Roata de frictiune e uzata.	1. Verificati / inlocuiti cureaua de transmisie. 2. Verificati / reinstalati curaua de transmisie. 3. Contactati un service specializat.
Scaderea vitezei de evacuare a zapezii	1. Cureaua forezei e iesita din scripete. 2. Cureaua forezei e uzata. 3. Gura de evacuare e blocata. 4. Foreze / rotor bolcate.	1. Verificati / reinstalati cureaua forezei. 2. Verificati / inlocuiti cureaua forezei. 3. Curatati gura de evacuare a zapezii. 4. Curatati resturile sau obiectul strain din foreze / rotor.
Luminile nu se aprind	1. Motorul nu funcţionează. 2. Conexiunile cablurilor sunt slăbite. 3. S-au ars ledurile.	1. Porniţi motorul. 2. Verificai conexiunile cablurilor la motor i la far. 3. Înlocuiţi modulul de lumină cu leduri. (Ledurile separate nu pot fi înlocuite)

08.29.14 TH

Printed in U.S.A.

ОФИЦИАЛЬНЫЙ ДИЛЕР В УКРАИНЕ:
storgom.ua

ГРАФИК РАБОТЫ:
Пн. – Пт.: с 8:30 по 18:30
Сб.: с 09:00 по 16:00
Вс.: с 10:00 по 16:00

КОНТАКТЫ:
+38 (044) 360-46-77
+38 (066) 77-395-77
+38 (097) 77-236-77
+38 (093) 360-46-77

Детальное описание товара: https://storgom.ua/product/snegouborshchik-mcculloch-st-68ep.html
Другие товары: https://storgom.ua/snegouborshchiki.html