«Масалта»

**ИНСТРУКЦИЯ ПО ЭКСПЛУАТАЦИИ**
**ВИБРОПЛИТА MS60**

**ВНИМАНИЕ!**

Чтобы снизить риск травмирования все операторы и обслуживающий персонал должны прочитать и понять настоящую инструкцию по эксплуатации перед ее эксплуатацией, заменой компонентов или выполнением технического обслуживания силового оборудования «Масалта». В данной инструкции невозможно предусмотреть все возможные ситуации. Все, кто эксплуатирует, обслуживает или работает рядом с настоящим оборудованием, должны проявлять осторожность.

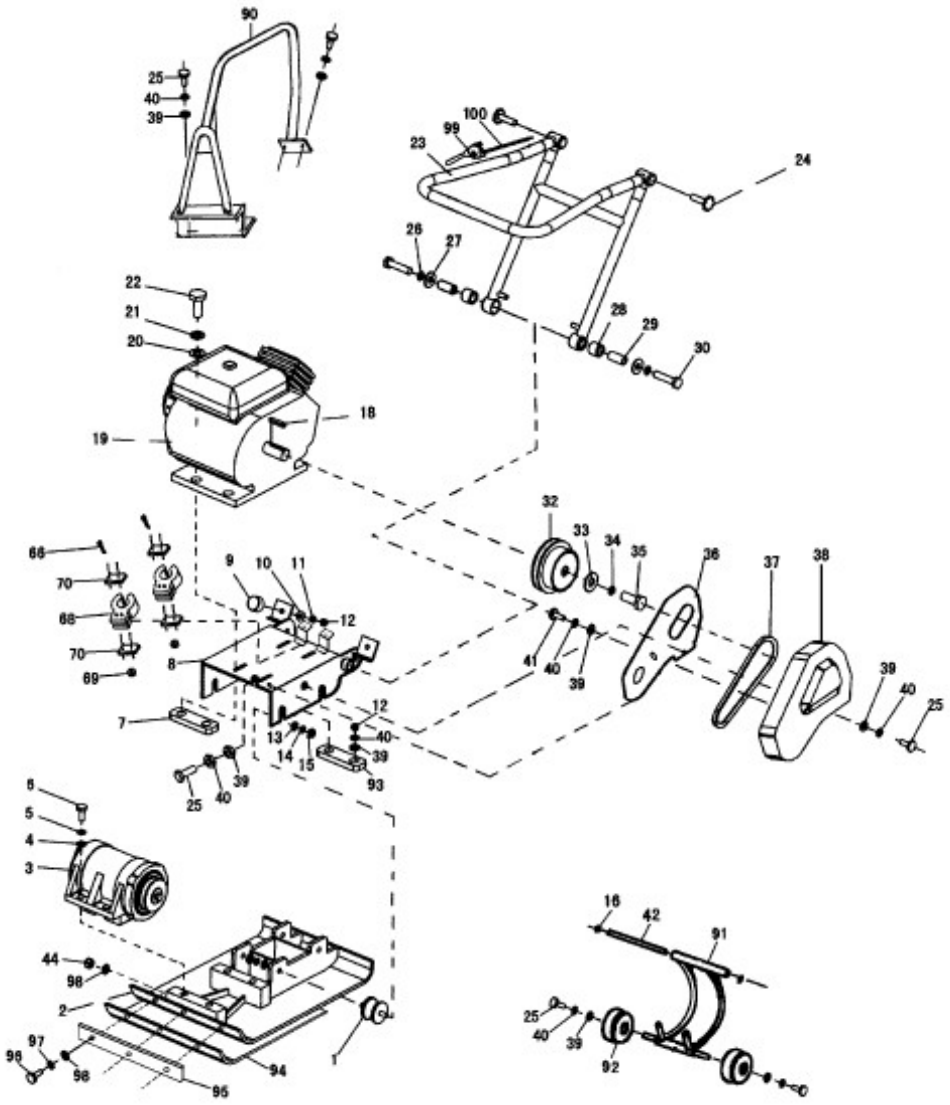


Список деталей 1, MS60

**СПИСОК ДЕТАЛЕЙ 1, MS60**

| № | № детали | Описание | Кол-во |
|---|---|---|---|
| 1 | 103100 | Гаситель колебаний | 4 |
| 2 | 103000 | Установочная плита | 1 |
| 3 | 104000 | Вибратор в сборе | 1 |
| 4 | 095016 | Шайба 16-GB93 | 4 |
| 5 | 093016 | Пружинная шайба 16-GB93 | 4 |
| 6 | 057016-40 | Болт M16 X 40 - GB5783-86 | 4 |
| 7 | 105100 | Гайка двигателя | 2 |
| 8 | 105000 | Установочная плита двигателя с диском колеса | 1 |
| | 105000-1 | Установочная плита двигателя без диска колеса | 1 |
| 9 | 106100 | Подушка амортизатора | 2 |
| 10 | 095010 | Шайба 10 - GB95 | 2 |
| 11 | 093010 | Пружинная шайба 10-GB93 | 2 |
| 12 | 061010 | Гайка M10 - GB6170 | 2 |
| 13 | 095010 | Шайба 10 - GB95 | 8 |
| 14 | 093010 | Пружинная шайба 10 - GB93 | 8 |
| 15 | 061010 | Гайка M10 - GB6170 | 8 |
| 16 | 089013 | Стопорное кольцо для вала 13 - GB894 (опционально) | 2 |
| 18 | 010005 | Ключ | 1 |
| 19 | 101000-1 | Двигатель «Хонда» | 1 |
| | 101000-2 | Двигатель «Робин» | 1 |
| 20 | 095008 | Шайба 8 - GB95 | 4 |
| 21 | 093008 | Пружинная шайба 8-GB93 | 4 |
| 22 | 057008-40 | Болт M8 X 40 - GB5783 | 4 |
| 23 | 106000 | Складная рукоятка в сборе | 1 |
| 24 | 106007 | Ручка | 2 |
| 25 | 057008-25 | Болт M8 X 25 - GB5783 | 9 |
| 26 | 093012 | Пружинная шайба 12 - GB93 | 2 |
| 27 | 096012 | Шайба 12 - GB96 | 2 |
| 28 | 106002 | Резиновая опора | 2 |

| | | | |
|---|---|---|---|
| 29 | 106003 | Кольцо | 2 |
| 30 | 057012 | Болт M12 x 55-GB5782 | 2 |
| 32 | 152000 | Шкив, соединенный с валом через фрикционную муфту в сборе | 1 |
| 33 | 152005 | Шайба муфты | 1 |
| 34 | 093008 | Пружинная шайба 8-GB93 | 1 |
| 35 | 057008-25 | Болт M8 X 25 - GB5783 | 1 |
| 36 | 107001 | Внутренний кожух | 1 |
| 37 | 011544 | Клиновидный ремень SPA – GB11544 | 1 |
| 38 | 107000 | Кожух ремня | 1 |
| 39 | 095008 | Шайба 8 - GB95 | 11 |
| 40 | 093008 | Пружинная шайба 8-GB93 | 11 |
| 41 | 057008-16 | Болт M8 X 16 - GB5783 | 3 |
| 42 | 108100 | Штифт колеса | 1 |
| 44 | 061010 | Гайка M10 - GB6170 | 1 |
| 66 | 057006 | Болт M6 X 30 | 4 |
| 68 | 105001 | Резиновый зажим | 2 |
| 69 | 061006 | Гайка M6 | 4 |
| 70 | 105002 | Прокладка | 4 |
| 90 | 101100 | Защитное средство (опционально) | 1 |
| 91 | 108001 | Вал колеса | 1 |
| 92 | 108002 | Колесо | 2 |
| 93 | 105003 | Профиль с гайкой | 1 |
| 94 | 103001 | Резиновый коврик (опционально) | 1 |
| 95 | 103002 | Фиксирующая планка (опционально) | 1 |
| 96 | 057010-40 | Болт M10X40-GB5783 (опционально) | 3 |
| 97 | 093010 | Пружинная шайба 10-GB93 (опционально) | 3 |
| 98 | 095010 | Шайба 10 - GB95 (опционально) | 6 |
| 99 | A2004001-1 | Рычаг для управления дросселированием (опционально) | 1 |
| 100 | 1560006-2 | Провод управления дросселированием (опционально) | 1 |

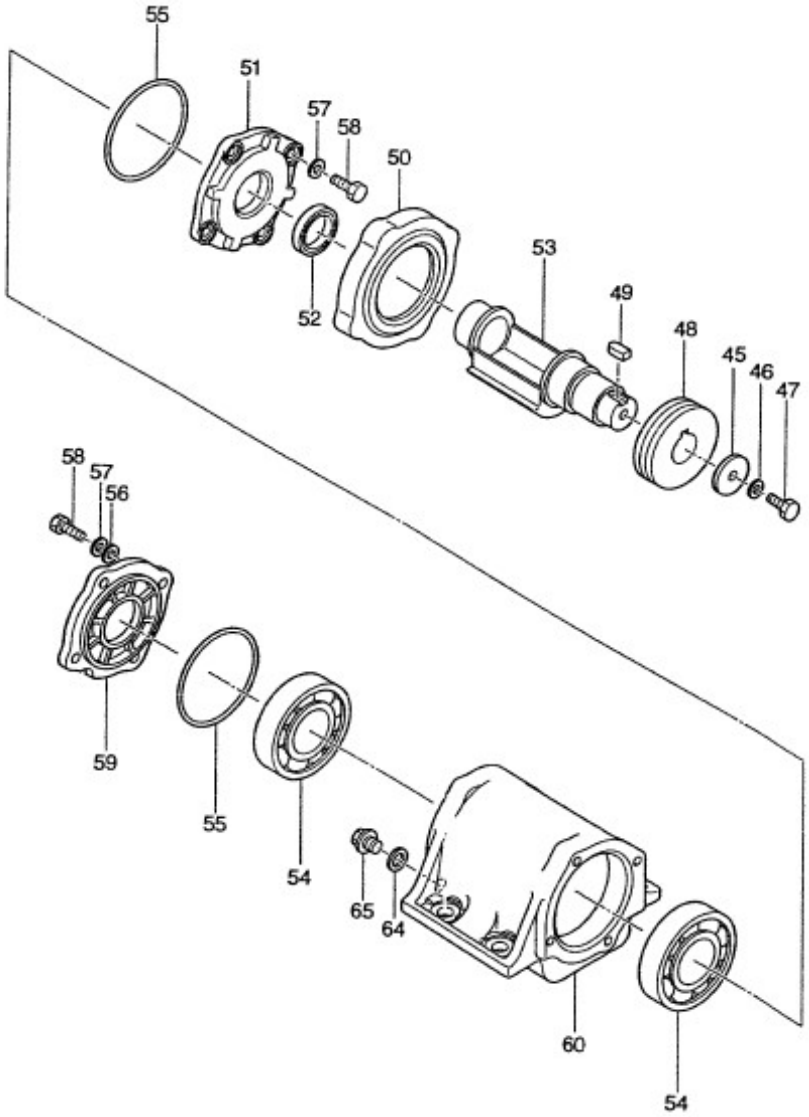


Список деталей 2, MS60

**СПИСОК ДЕТАЛЕЙ 2, MS60**

| № | № детали | Описание | Кол-во |
|---|---|---|---|
| 45 | 154003 | Шайба | 1 |
| 46 | 093010 | Пружинная шайба 10 - GB93 | 1 |
| 47 | 057010-25 | Болт M10 x 25-GB5783 | 1 |
| 48 | 154004-1 | Шкив для двигателя «Хонды» | 1 |
| | 154004-2 | Шкив для двигателя «Робин» | 1 |
| 49 | 010008 | Ключ | 1 |
| 50 | 154005 | Предохранительная крышка | 1 |
| 51 | 154006 | Крышка корпуса ( L ) | 1 |
| 52 | 098035 | Масляное уплотнение 35 x 8-GB9877 | 1 |
| 53 | 104007 | Эксцентрический вращатель | 1 |
| 54 | 027011 | Подшипник 6211-GB276 | 2 |
| 55 | 034100 | Уплотнительное кольцо 100-GB3452.1 | 2 |
| 56 | 095008 | Шайба 8-GB95 | 8 |
| 57 | 093008 | Пружинная шайба 8 - GB93 | 8 |
| 58 | 057008-25 | Болт M8 X 25 - GB5783 | 8 |
| 59 | 154008 | Крышка корпуса ( R ) | 1 |
| 60 | 154009 | Вибрирующий кожух | 1 |
| 64 | 154001 | Прокладка | 1 |
| 65 | 154002 | Запорный винт | 1 |

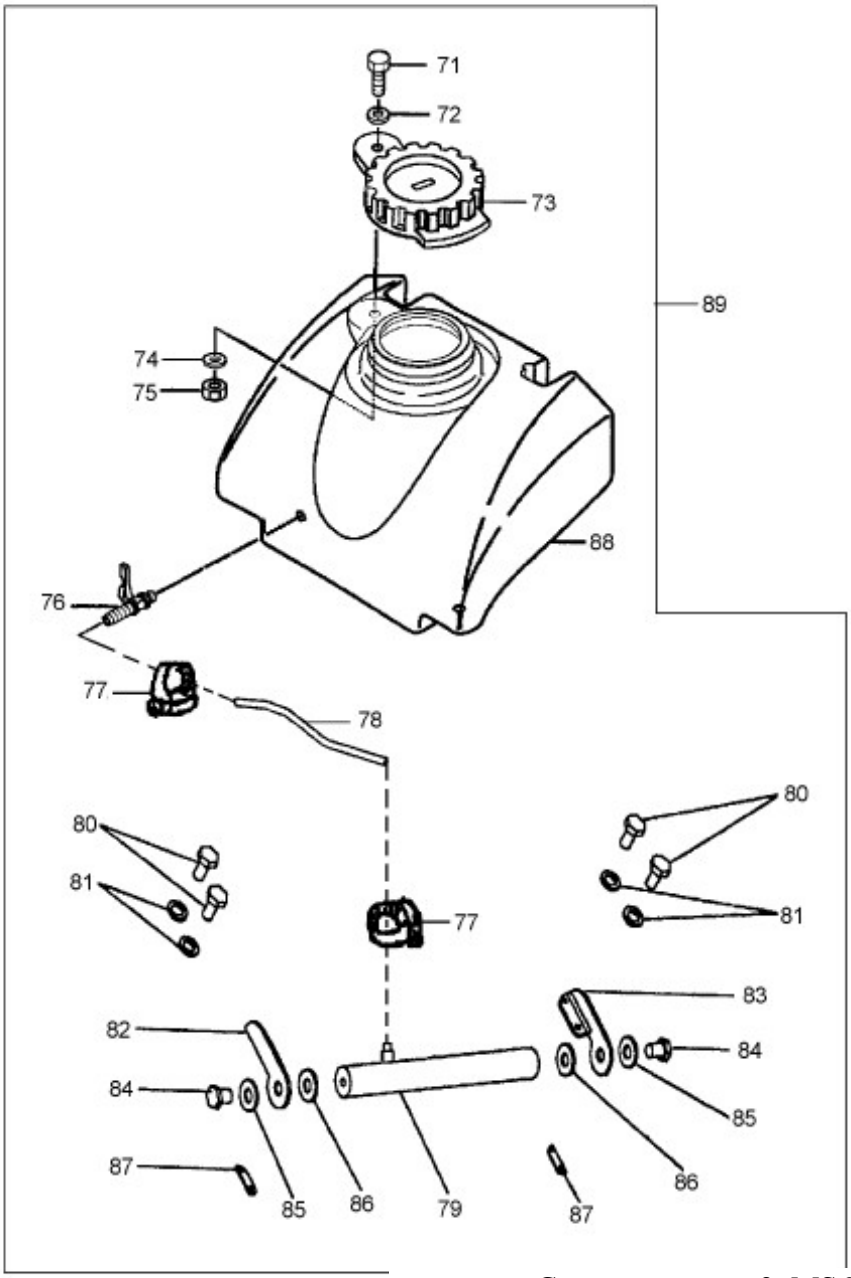


Список деталей 3, MS60

**СПИСОК ДЕТАЛЕЙ 3, MS60**

| № | № детали | Описание | Кол-во |
|---|---|---|---|
| 71 | 0081800 | Болт M10X30-GB818 | 1 |
| 72 | 0097010 | Шайба 10-GB97.1 | 1 |
| 73 | A2008005-1 | Крышка водяного бака | 1 |
| 74 | 0097010 | Шайба 10-GB97.1 | 1 |
| 75 | 0088910 | Гайка M10-GB889 | 1 |
| 76 | A2008007-1 | Кран | 1 |
| 77 | A2008003-1 | Обруч зажима | 1 |
| 78 | A2008008 | Шланг ∮10X100 | 1 |
| 79 | A2008009-1 | Труба с пружиной | 1 |
| 80 | 0070008 | Болт M8X16-GB70 | 4 |
| 81 | 0093008 | Пружинная шайба 8-GB93 | 4 |
| 82 | A2008010 | Трубодержатель (L.) | 1 |
| 83 | A2008011 | Трубодержатель (R.) | 1 |
| 84 | 0057838 | Болт M8X16-GB5783 | 2 |
| 85 | 0093008 | Пружинная шайба 8-GB93 | 2 |
| 86 | A2008012 | Гнездо уплотнения | 2 |
| 87 | A2008013 | Резиновая шайба | 2 |
| 88 | A2008006-1 | Водяной бак | 1 |
| 89 | 2008014 | Водяной бак в сборе (опционально) | 1 |

**ОФИЦИАЛЬНЫЙ ДИЛЕР В УКРАИНЕ:**
storgom.ua

**ГРАФИК РАБОТЫ:**
Пн. – Пт.: с 8:30 по 18:30
Сб.: с 09:00 по 16:00
Вс.: с 10:00 по 16:00

**КОНТАКТЫ:**
+38 (044) 360-46-77
+38 (066) 77-395-77
+38 (097) 77-236-77
+38 (093) 360-46-77

Детальное описание товара: https://storgom.ua/product/vibroplita-masalta-ms60-2.html
Другие товары: https://storgom.ua/vibroplity.html