by Tonino Lamborghini

TECNOLOGIA

GBS 6036 LI

DE **Akku Gras- und Buschschere** - Originalbetriebsanleitung
Vor Inbetriebnahme Gebrauchsanweisung lesen!

FR **Cisaille et débroussailleuse à accu** - Traduction du mode d'emploi d'origine
Lire attentivement le mode d'emploi avant chaquemise en service!

NL **Buxus- en grasschaar** - Vertaling van de originele gebruiksaanwijzing
Voor inwerkingstelling de gebruiksaanwijzing lezen!

IT **Cesoie per cespugli ed erba con accumulatore**- Traduzione delle istruzioni per l'uso originali
Prima della messa in funzione leggere le istruzioni per l'uso!

GR **Ψαλίδα γκαζόν και θάμνων** - Μετάφραση των αυθεντικών οδηγιών λειτουργίας
Πριν από την έναρξη λειτουργίας διαβάστε τις οδηγίες χειρισμού!

SI **Akumulatorske škarje za travo** - Prevod originalnega navodila za uporabo
Pred zagonom preberite navodilo za uporabo!

ES **Cortadora de hierba y arbustos** - Traducción de las instrucciones de servicio originales
¡Lea las instrucciones de manejo antes de efectuar la puesta en marcha!

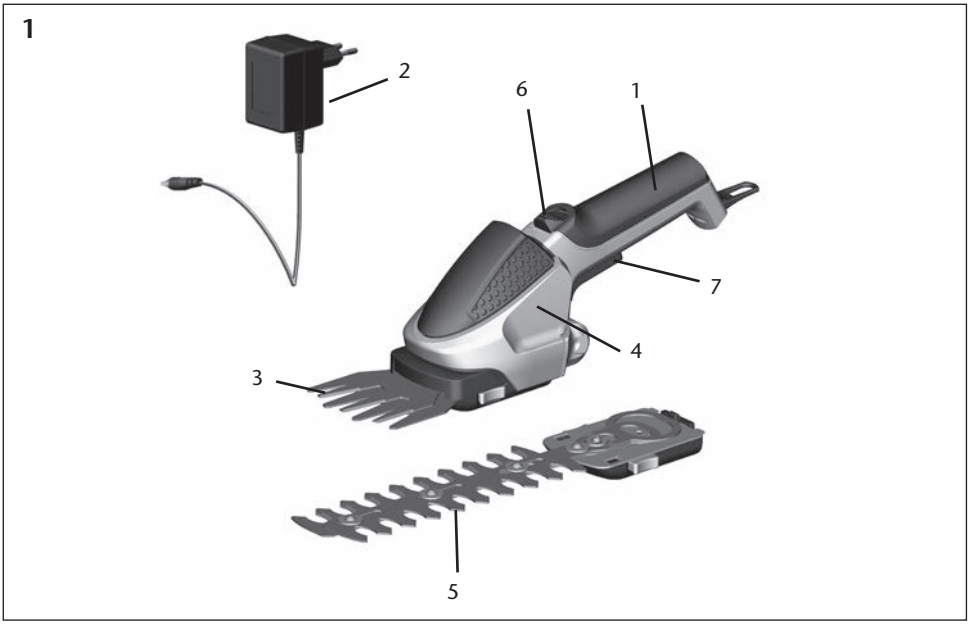

DE
1 Akku
2 Akku-Ladegerät
3 Grasschermesser
4 Gehäuse
5 Buschschermesser
6 Einschaltsperre
7 Schalter

NL
1 Accu
2 Accu-laadstation
3 Strimmermes
4 Huis
5 Buxusmes
6 Inschakelblokkering
7 Schakelaar

GR
1 μπαταρία
2 συσκευή φόρτισης
3 μαχαίρι
4 χλοοκοπτικού ψαλιδιού
5 θαμνοκοπτικό ψαλίδι μαχαίρια
6 ασφάλεια ενεργοποίησης
7 διακόπτη

ES
1 Acumulador
2 Estación de carga
3 Cuchilla de la recortadora de arbustos
4 Armazón
5 Cuchilla de la recortadora de hierba
6 Bloqueo de conexión
7 Interruptor

FR
1 Accu
2 Station de charge de l’accu
3 Lame d’équilibrage
4 Boîtier
5 Outil de cisaille
6 Bouton de sécurité
7 L’interrupteur

IT
1 Accumulatore
2 Stazione di carica per l’accumulatore
3 Lame trimmer
4 Scatola
5 Lame cesoie
6 Pulsante di sicurezza
7 L’interruttore

SI
1 Akumulator
2 Polnilna postaja za polnjenje akumulatorja
3 Strižni nož
4 Ohišje
5 Strižno rezilo
6 Blokirni gumb
7 Stikalo

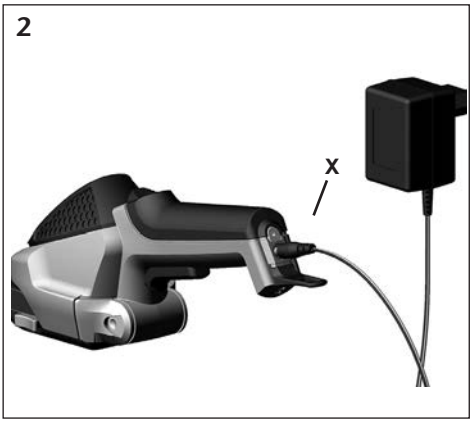
2
X

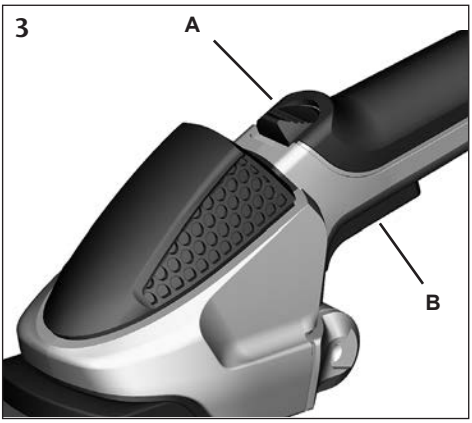
3
A
B

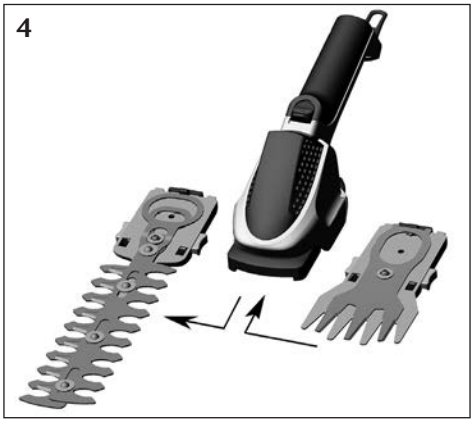
4

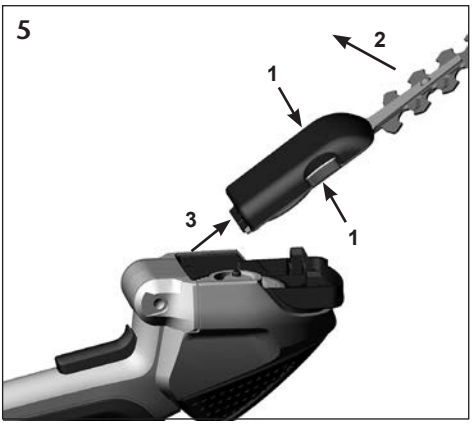
5
2
1
3
1

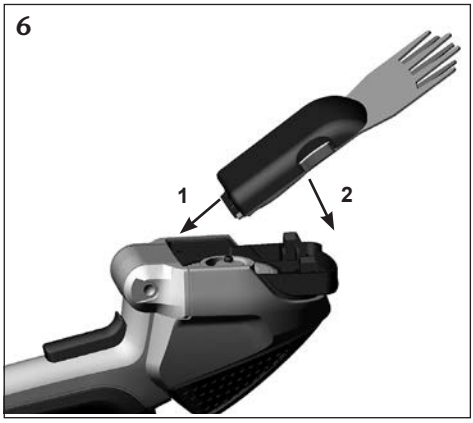
6
1
2

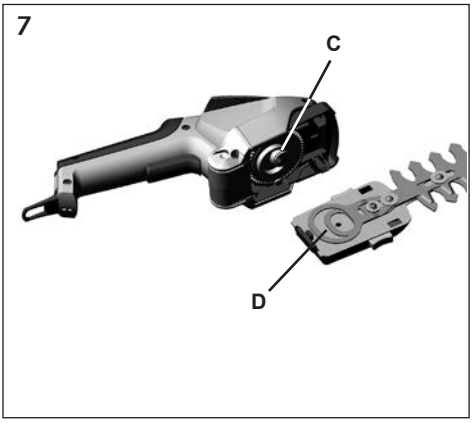
7
C
D

Abbildung und Erklärung der Piktogramme
Afbeelding en toelichting van de pictogrammen
Απεικόνιση και επεξήγηση των συμβόλων
Símbolos y su significado

Représentation et explication des pictogrammes
Illustrazione e spiegazione dei simboli
Slike i objašnjenje piktograma

1 2 3 4 5 6

7 8 9

DE

1 Augen- und Gehörschutz tragen!
2 Warnung!
3 Gefahr! Werkzeug läuft nach!
4 Gebrauchsanweisung lesen!
5 Dieses Elektrowerkzeug nicht dem Regen aussetzen!
6 Dritte aus dem Gefahrenbereich halten
7 Defekten Akku dem Recycling zuführen !
8 Akku enthält Lithium ! Nicht in der Mülltonne entsorgen !
9 Achtung Umweltschutz ! Dieses Gerät darf nicht mit dem Hausmüll/Restmüll entsorgt werden. Das Altgerät nur in einer öffentlichen Sammelstelle abgeben.

FR

1 Porter des protections des yeux et des oreilles!
2 Attention!
3 Outil avec marche à vide!
4 Lisez l'instruction de service!
5 Ne pas laisser cet outil électrique sous la pluie!
6 Ecarter des tiers personnes de la zone dangereuse!
7 Les accus défectueux doivent toujours être mis au recyclage !
8 Un accu contient du lithium ! Ne pas le jeter aux ordures ménagères !
9 Attention ! Protection de l'environnement! Le présent appareil ne peut en aucun cas être éliminé avec les ordures ménagères/déchets. Toujours déposer les appareils usagés dans un centre de collection.

NL

1 Gehoor- en oogbeveiliging dragen!
2 Waarschuwing!
3 Werktuig loopt na!
4 Leest U de gebruiksaanwijzing, a.u.b.
5 Deze machine niet aan de regen onderwerpen!
6 Zorg dat derden tijdens de werking van de machine uit de buurt van het apparaat blijven!
7 Defecte accu ter recycling aanbieden!
8 Accu bevat Lithium ! Niet in de gewone afvalbak gooien!
9 Opgelet milieubescherming! Dit apparaat mag niet bij het gewone huishoudelijke afval worden aangeboden. Het oude apparaat alleen bij een gemeentelijk of regionaal afvalverzamelstation inleveren.

IT

1 Portare il dispositivo per la protezione degli occhi e delle orecchie!
2 Avvertimento!
3 L'attrezzo prosegue il movimento anche dopo l'interruzzione!
4 Leggere le istruzioni per l'uso!
5 Non esporre questo utensile elettrico alla pioggia!
6 Tenere lontano terze persone dall'area di lavoro!
7 Portare l'accumulatore difettoso al riciclaggio!
8 L'accumulatore contiene lithium ! Nonsmaltire nei rifiuti di casa
9 Attenzione protezione dell'ambiente! Questo apparecchio non può essere smaltito con la spazzatura domestica/con rifiuti non riciclabili. Consegnare l'apparecchio vecchio esclusivamente in un punto di raccolta pubblico.

GR

1 Χρησιμοποιείτε μέσα ασφάλειας ματιών και ακοής!
2 Προσοχή
4 Πριν την χρησιμοποίηση διαβάστε τις οδηγίες χρήσεως
6 Κρατάτε μακριά τα σύρματα από την επκίνδυνη περιοχή
3 Λειτουργια και μετά τηυ αποσύνδεση απ το ρεύμα
5 Αυτό το μηχάνημα να μην εκτείθετε στην βροχή
7 Οδηγείτε την κατεστραμμένη επαναφορτιζόμενη μπαταρία στην ανακύκλωση !
8 Η επαναφορτιζόμενη μπαταρία περιέχει λίθιο ! Μην την πετάτε στα οικιακά απορρίμματα !
9 Προσοχή προστασία περιβάλλοντος! Αυτή η συσκευή δεν επιτρέπεται να πεταχτεί στα οικιακά απορρίμματα. Την παλιά συσκευή την παραδίδετε μόνο σε ένα δημόσιο κέντρο περισυλλογής.

ES

1 Utilicen protectores de ojos y oídos!
2 Cuidado!
4 Lea las instrucciones de manejo!
6 Mantener alejado terceros de la zona peligrosa!
3 Cuchillas no se paran inmediatamente despuésde parar el motor!
5 No exponga esta herramienta eléctrica a la lluvia!
7 Retorne el acumulador defectuoso al reciclaje!
8 El acumulador contiene litio. ¡No lo tire al cubo de basura casera!
9 Atención: protección del medio ambiente. Este aparato no debe evacuarse junto a la basura doméstica ni el rechazo. El aparato, una vez desechado, deberá entregarse en un puesto de recolección colectivo.

SI

1 Obvezna zašcita za oci in sluh!
2 Pozor!
3 Nevarnost! Naprava še teče!
4 Preberite navodilo za uporabo!
5 Te električne naprave ne izpostavljajte dežju!
6 Poskrbite, da se na področju nevarnosti ne nahajajotretje osebe!
7 Pokvarjen akumulator oddajte v reciklažo!
8 Akumulator vsebuje lithium ! Ne vrzite ga vposodo za odpadke!
9 Pozor, varstvo okolja! Te naprave se ne sme zavreči skupaj s hišnimi/ostalimi odpadki. Odsluženo napravo oddajte le na javnem zbirnem mestu.

Verehrter Kunde,

um eine zuverlässige Inbetriebnahme zu gewährleisten, haben wir diese Gebrauchsanweisung geschaffen. Wenn Sie die folgenden Hinweise beachten, wird ihr Gerät stets zu Ihrer Zufriedenheit arbeiten und eine lange Lebensdauer besitzen.

Unsere Geräte werden vor der Serienherstellung unter härtesten Bedingungen erprobt und während der Fertigung ständigen Kontrollen unterzogen. Dies gibt uns die Sicherheit und Ihnen die Gewähr, stets ein ausgereiftes Produkt zu erhalten.

Im Interesse der technischen Weiterentwicklung sind Konstruktions- und Ausführungsänderungen vorbehalten.

Akku Gras- und Buschschere GBS 6036 LI

Technische Daten

Akku-/Betriebsspannung	V/DC	3,6	
Akkutyp	Ah/Wh	1.5 / 5,4 Lithium-Ionen	
Ladestrom	mA/DC	350	
Ladedauer	h	ca. 4 Std.	
Betriebsdauer	min.	ca. 40	
Betriebsleistung	W	6	
Schnittbewegungen	min^{-1}	1000 * / 2000 **	
Schnittbreite *	mm	80	
Schnittlänge **	mm	160	
Schnittstärke **	mm	8	
Schalldruckpegel (DIN EN 60745-2-15)	dB (A)	73	K=3,0 dB (A)
Vibration (DIN EN 60745-2-15)	m/s^2	< 2,5	K=1,5 m/s^2

* Akku-Grasschere ** Akku-Buschschere

Im Interesse der technischen Weiterentwicklung sind Konstruktions- oder Ausführungsänderungen am Gerät vorbehalten.

- Der angegebene Vibrationswert ist in Übereinstimmung mit einer Standard-Test-Methode gemessen worden und kann für den Vergleich des Werkzeuges mit einem anderen verwendet werden.
- Der angegebene Schwingungsemissionswert kann auch zu einer vorläufigen Einschätzung der Belastung durch Schwingungen herangezogen werden.
- Der Schwingungsemissionswert kann sich bei der tatsächlichen Nutzung des Geräts vom angegebenen Wert unterscheiden, abhängig von der Art und Weise in der das Elektrowerkzeug verwendet wird.
- Achtung: legen Sie zum Schutz vor vibrationsbedingten Durchblutungsstörungen der Hände rechtzeitige Arbeitspausen ein.
- Versuchen Sie, die Belastung durch Vibrationen so gering wie möglich zu halten. Beispielhafte Maßnahmen zur Verringerung der Vibrationsbelastung sind das Tragen von Handschuhen beim Gebrauch des Werkzeugs und die Begrenzung der Arbeitszeit. Dabei sind alle Anteile des Betriebszyklus sind zu berücksichtigen (beispielsweise Zeiten, in denen das Elektrowerkzeug abgeschaltet ist, und solche, in denen es zwar eingeschaltet ist, aber ohne Belastung läuft).
- Hände und Füße immer von den Schneidwerkzeugen fernhalten, besonders beim Einschalten des Motors.

⚠ **Bitte beachten Sie: Dieses Gerät darf in Wohngebieten nach der deutschen Maschinenlärmschutzverordnung vom September 2002 an Sonn- und Feiertagen sowie an Werktagen von 20:00 Uhr bis 7:00 Uhr nicht in Betrieb genommen werden.**
Beachten Sie zusätzlich auch die landesrechtlichen Vorschriften zum Lärmschutz!

Bestimmungsgemäßer Gebrauch

⚠ **Anwendungshinweis:**
Die Buschschere kann und soll keine Heckenschere ersetzen.

Sie ist ausschließlich zum Trimmen und Schneiden von Ziersträuchern und Gebüsch von geringer Stärke bestimmt. Eine andere oder darüber hinausgehende Benutzung gilt als nicht bestimmungsgemäß. Für hieraus resultierende Schäden haftet der Hersteller/ Lieferant nicht.

Bei Bedarf kann diese Buschschere durch leichtes Auswechseln des mitgelieferten Schermessers in eine Grasschere umgerüstet werden.

Allgemeine Sicherheitshinweise für Elektrowerkzeuge

Achtung! Sämtliche Anweisungen sind zu lesen. Fehler bei der Einhaltung der nachstehend aufgeführten Anweisungen können elektrischen Schlag, Brand- und/ oder schwere Verletzungen verursachen. Der nachfolgend verwendete Begriff „Elektrowerkzeug“ bezieht sich auf netzbetriebene Elektrowerkzeuge (mit Netzkabel) und auf akkubetriebene Elektrowerkzeuge (ohne Netzkabel).

BEWAHREN SIE DIESE ANWEISUNGEN GUT AUF.

1) Arbeitsplatzsicherheit

a) **Halten Sie Ihren Arbeitsbereich sauber und aufgeräumt.** *Unordnung und unbeleuchtete Arbeitsbereiche können zu Unfällen führen.*

b) **Arbeiten Sie mit dem Gerät nicht in explosionsgefährdeter Umgebung, in der sich brennbare Flüssigkeiten, Gase oder Stäube befinden.** *Elektrowerkzeuge erzeugen Funken, die den Staub oder die Dämpfe entzünden können.*

c) **Halten Sie Kinder und andere Personen während der Benutzung des Elektrowerkzeugs fern.** *Bei Ablenkung können Sie die Kontrolle über das Gerät verlieren.*

2) Elektrische Sicherheit

a) **Der Anschlussstecker des Gerätes muss in die Steckdose passen. Der Stecker darf in keiner Weise verändert werden. Verwenden Sie keine Adapterstecker gemeinsam mit schutzgeerdeten Geräten.** *Unveränderte Stecker und passende Steckdosen verringern das Risiko eines elektrischen Schlages.*

b) **Vermeiden Sie Körperkontakt mit geerdeten Oberflächen, wie von Rohren, Heizungen, Herden und Kühlschränken.** *Es besteht ein erhöhtes Risiko durch elektrischen Schlag, wenn Ihr Körper geerdet ist.*

c) **Halten Sie das Gerät von Regen oder Nässe fern.** *Das Eindringen von Wasser in ein Elektrowerkzeug erhöht das Risiko eines elektrischen Schlages.*

d) **Zweckentfremden Sie das Kabel nicht, um das Elektrowerkzeug zu tragen, aufzuhängen oder um den Stecker aus der Steckdose zu ziehen. Halten Sie das Kabel fern von Hitze, Öl, scharfen Kanten oder sich bewegenden Geräteteilen.** *Beschädigte oder verwickelte Kabel erhöhen das Risiko eines elektrischen Schlages.*

e) **Wenn Sie mit einem Elektrowerkzeug im Freien arbeiten, verwenden Sie nur Verlängerungskabel, die auch für den Außenbereich geeignet sind.** *Die Anwendung eines für den Außenbereich geeigneten Verlängerungskabels verringert das Risiko eines elektrischen Schlages.*

f) **Wenn der Betrieb des Elektrowerkzeuges in feuchter Umgebung nicht vermeidbar ist, verwenden Sie einen Fehlerstromschutzschalter.** *Der Einsatz eines Fehlerstromschutzschalters vermindert das Risiko eines elektrischen Schlages.*

3) Sicherheit von Personen

a) **Seien Sie aufmerksam, achten Sie darauf, was Sie tun, und gehen Sie mit Vernunft an die Arbeit mit einem Elektrowerkzeug. Benutzen Sie das Gerät nicht, wenn Sie müde sind oder unter dem Einfluss von Drogen, Alkohol oder Medikamenten stehen.** *Ein Moment der Unachtsamkeit beim Gebrauch des Gerätes kann zu ernsthaften Verletzungen führen.*

b) **Tragen Sie persönliche Schutzausrüstung und immer eine Schutzbrille.** *Das Tragen persönlicher Schutzausrüstung, wie Staubmaske, rutschfeste Sicherheitsschuhe, Schutzhelm oder Gehörschutz, je nach Art und Einsatz des Elektrowerkzeuges, verringert das Risiko von Verletzungen.*

c) **Entfernen Sie Einstellwerkzeuge oder Schraubenschlüssel, bevor Sie das Gerät einschalten.** *Ein Werkzeug oder Schlüssel, der sich in einem drehenden Geräteteil befindet, kann zu Verletzungen führen.*

d) **Überschätzen Sie sich nicht. Sorgen Sie für einen sicheren Stand und halten Sie jederzeit das Gleichgewicht.** *Dadurch können Sie das Gerät in unerwarteten Situationen besser kontrollieren.*

e) **Tragen Sie geeignete Kleidung. Tragen Sie keine weite Kleidung oder Schmuck. Halten Sie Haare, Kleidung und Handschuhe fern von sich bewegenden Teilen.** *Lockere Kleidung, Schmuck oder lange Haare können von sich bewegenden Teilen erfasst werden.*

f) **Wenn Staubabsaug- und auffangeinrichtungen montiert werden können, vergewissern Sie sich, dass diese angeschlossen sind und**

richtig verwendet werden. *Das Verwenden dieser Einrichtungen verringert Gefährdungen durch Staub.*

4) **Sorgfältiger Umgang und Gebrauch von Elektrowerkzeugen**

a) **Überlasten Sie das Gerät nicht. Verwenden Sie für Ihre Arbeit das dafür bestimmte Elektrowerkzeug.** *Mit dem passenden Elektrowerkzeug arbeiten Sie besser und sicherer im angegebenen Leistungsbereich.*

b) **Benutzen Sie kein Elektrowerkzeug, dessen Schalter defekt ist.** *Ein Elektrowerkzeug, das sich nicht mehr ein- oder ausschalten lässt, ist gefährlich und muss repariert werden.*

c) **Nehmen Sie den Akku aus dem Gerät, bevor Sie Geräteeinstellungen vornehmen, Zubehörteile wechseln oder das Gerät weglegen.** *Diese Vorsichtsmaßnahme verhindert den unbeabsichtigten Start des Gerätes.*

d) **Bewahren Sie unbenutzte Elektrowerkzeuge außerhalb der Reichweite von Kindern auf. Lassen Sie Personen das Gerät nicht benutzen, die mit diesem nicht vertraut sind oder diese Anweisung nicht gelesen haben.** *Elektrowerkzeuge sind gefährlich, wenn Sie von unerfahrenen Personen benutzt werden.*

e) **Pflegen Sie das Gerät mit Sorgfalt. Kontrollieren Sie, ob bewegliche Geräteteile einwandfrei funktionieren und nicht klemmen, ob Teile gebrochen oder so beschädigt sind, dass die Funktion des Gerätes beeinträchtigt ist. Lassen Sie beschädigte Teile vor dem Einsatz des Gerätes reparieren.** *Viele Unfälle haben ihre Ursache in schlecht gewarteten Elektrowerkzeugen.*

f) **Halten Sie Schneidwerkzeuge scharf und sauber.** *Sorgfältig gepflegte Schneidwerkzeuge mit scharfen Schneidkanten verklemmen sich weniger und sind leichter zu führen.*

g) **Verwenden Sie Elektrowerkzeuge, Zubehör, Einsatzwerkzeuge usw. entsprechend diesen Anweisungen und so, wie es für diesen speziellen Gerätetyp vorgeschrieben ist. Berücksichtigen Sie dabei die Arbeitsbedingungen und die auszuführende Tätigkeit.** *Der Gebrauch von Elektrowerkzeugen für andere als die vorgesehenen Anwendungen kann zu gefährlichen Situationen führen.*

5) **Service**

a) **Lassen Sie das Gerät nur von qualifiziertem Fachpersonal und nur mit Original- Ersatzteilen reparieren.** *Damit wird sichergestellt, dass die Sicherheit des Gerätes erhalten bleibt.*

6) **Sorgfältiger Umgang und Gebrauch von Akkugeräten**

a) **Stellen Sie sicher, dass das Gerät ausgeschaltet ist, bevor Sie den Akku einsetzen.** *Das Einsetzen eines Akkus in ein Elektrowerkzeug, das eingeschaltet ist, kann zu Unfällen führen.*

b) **Laden Sie die Akkus nur in Ladegeräten auf, die vom Hersteller empfohlen werden.** *Für ein Ladegerät, das für eine bestimmte Art von Akkus geeignet ist, besteht Brandgefahr, wenn es mit anderen Akkus verwendet wird.*

c) **Verwenden Sie nur die dafür vorgesehenen Akkus in den Elektrowerkzeugen.** *Der Gebrauch von anderen Akkus kann zu Verletzungen und Brandgefahr führen.*

d) **Halten Sie den nicht benutzten Akku fern von Büroklammern, Münzen, Schlüsseln, Nägeln, Schrauben oder anderen kleinen Metallgegenständen, die eine Überbrückung der Kontakte verursachen können.** *Ein Kurzschluss zwischen den Akkukontakten kann Verbrennungen oder Feuer zur Folge haben.*

e) **Bei falscher Anwendung kann Flüssigkeit aus dem Akku austreten. Vermeiden Sie den Kontakt damit. Bei zufälligem Kontakt mit Wasser abspülen. Wenn die Flüssigkeit in die Augen kommt, nehmen Sie zusätzlich ärztliche Hilfe in Anspruch.** *Austretende Akkuflüssigkeit kann zu Hautreizungen oder Verbrennungen führen.*

Sicherheitshinweise für Heckenscheren:

- **Halten Sie alle Körperteile vom Schneidmesser fern. Versuchen Sie nicht, bei laufendem Messer Schnittgut zu entfernen oder zu schneidendes Material festzuhalten. Entfernen Sie eingeklemmtes Schnittgut nur bei ausgeschaltetem Gerät.** *Ein Moment der Unachtsamkeit bei Benutzung der Heckenschere kann zu schweren Verletzungen führen.*
- **Tragen Sie die Buschschere am Griff bei stillstehendem Messer. Bei Transport oder Aufbewahrung der Buschschere stets die Schutzabdeckung aufziehen.** *Sorgfältiger Umgang mit dem Gerät verringert die Verletzungsgefahr durch das Messer.*
- **Halten Sie das Elektrowerkzeug nur an den isolierten Griffflächen, da das Schneidmesser in Berührung mit verborgenen Stromleitungen kommen kann.** *Der Kontakt des Schneidmessers mit einer spannungsführenden Leitung kann metallene Geräteteile unter Spannung setzen und zu einem elektrischen Schlag führen.*
- **Durchsuchen Sie vor der Arbeit die Hecke nach verborgenen Objekten, z.B. Draht etc.** *Seien Sie achtsam, dass das Schneidwerkzeug nicht in Kontakt mit Draht oder anderen Metallobjekten kommt.*
- **Halten Sie das Elektrowerkzeug richtig, z. B. mit beiden Händen an den Handgriffen, wenn zwei Handgriffe vorhanden sind.** *Der Verlust der Kontrolle über das Gerät kann zu Verletzungen führen.*

Sicherheitshinweise für Gras- und Buschscheren

- **Dieses Gerät darf nicht von Kindern benutzt werden. Kinder sollten beaufsichtigt werden, damit sie nicht mit dem Gerät spielen. Reinigung und Wartung darf nicht von Kindern durchgeführt werden.**
- **Das Gerät darf nicht von Personen mit vermin-**

derten physischen, sensorischen oder geistigen Fähigkeiten oder Personen mit unzureichendem Wissen oder Erfahrung benutzt werden, außer sie werden von einer für sie verantwortlichen Person beaufsichtigt oder angeleitet.

- **Diese Maschine kann ernsthafte Verletzungen verursachen. Lesen Sie sorgfältig die Gebrauchsanweisung zum korrekten Umgang, zur Vorbereitung, zur Instandhaltung, zum sachgemäßen Gebrauch der Busch- und Grasschere. Machen Sie sich vor dem ersten Gebrauch mit der Maschine vertraut und lassen Sie sich auch praktisch einweisen.**
- **Schneidwerkzeug läuft nach dem Abschalten des Gerätes nach.**
- **Vor dem Säubern ist das Gerät auszuschalten.**
- **Achtung! Finger und Füße aus dem Schnittbereich fernhalten!**
- **Motor erst einschalten, wenn Hände und Füße von den Schneidwerkzeugen entfernt sind.**
- **Vor dem Einsatz des Gerätes Arbeitsfläche von Fremdkörpern befreien und während des Arbeitens auf Fremdkörper achten!**
- **Zum Transport immer erst das Gerät abschalten und Stillstand der Messer abwarten. Wartungs- und Reinigungsarbeiten immer nur bei ausgeschaltetem Gerät vornehmen**
- **Kinder und Jugendliche unter 16 Jahren dürfen das Gerät nicht bedienen.**
- **Erlauben Sie niemals Kinder oder Personen, die nicht mit der Gebrauchsanweisung vertraut sind, dieses Gerät zu benutzen.**
- **Gesetzliche Bestimmungen können das Alter des Bedieners einschränken.**
- **Beachten Sie Ihre Verantwortlichkeit gegenüber Dritten im Arbeitsbereich.**
- **Der Gebrauch der Schere ist zu vermeiden, wenn sich Personen, vor allem Kinder, in der Nähe befinden.**
- **Gras- und Buschschere nur bei Tageslicht oder ausreichender künstlicher Beleuchtung verwenden.**
- **Die Schere ist sachgemäß zu warten und zu überprüfen. Das Messer darf bei Beschädigung nur komplett ausgewechselt werden. Bei Beschädigung durch Stoß ist fachmännische Überprüfung unumgänglich.**
- **Die Schere sollte regelmäßig überprüft werden und zwar nur von einem zuständigen Reparaturdienst.**
- **Tragen Sie geeignete Arbeitskleidung wie Schutzbrille, Gehörschutz, rutschfeste geschlossene Schuhe und Arbeitshandschuhe. Vermeiden Sie das Tragen von weiter Kleidung, da sie von sich bewegenden Teilen erfasst werden kann.**
- **Nach Ablegen der Schere und vor Reinigungsarbeiten ist sicherzustellen, dass das Gerät nicht unbeabsichtigt eingeschaltet werden kann, z.B. durch Betätigen der Einschaltsperre.**
- **Das Messer ist regelmäßig auf Beschädigungen zu überprüfen.**
- **Halten Sie die Schere in keinem Fall an den Messern, Verletzungsgefahr selbst bei Stillstand der Messer.**
- **Greifen Sie niemals in die laufenden Messer, um Fremdkörper zu entfernen oder wenn die Messer einmal blockieren sollten. Schalten Sie immer erst das Gerät aus.**
- **Vor sämtlichen Arbeiten wie Wartung und Pflege das Gerät ausschalten.**
- **Das Gerät an einem kindersicheren Ort aufbewahren.**
- **Nehmen Sie stets einen sicheren Stand ein während der Arbeit mit der Busch- und Grasschere, besonders wenn Sie Tritte oder eine Leiter benutzen.**
- **Benutzen Sie die Gras- und Buschschere nicht mit beschädigter oder übermäßig abgenutzter Schneideinrichtung.**
- **Versuchen Sie niemals, eine unvollständige Maschine in Betrieb zu nehmen.**
- **Verwenden Sie stets den Messerschutz zum Transport oder bei Lagerung der Gras- und Buschschere.**
- **Machen Sie sich vor Arbeitsbeginn vertraut mit Ihrer Umgebung und achten Sie auf mögliche Gefahren, die Sie wegen des Maschinenlärms vielleicht nicht hören können.**
- **Nur die vom Hersteller empfohlenen Ersatz- und Zubehörteile verwenden.**
- **Vor dem Einsatz des Gerätes Arbeitsfläche von Fremdkörpern befreien und während des Arbeitens auf Fremdkörper (z.B. Drahtzäune) achten!**

Vor der Inbetriebnahme

Laden des Akkus

Sicherheitshinweise:

Das Gerät wird bereits mit vorgeladenem Lithium-Ionen Akku ausgeliefert. Wir empfehlen jedoch vor der ersten Inbetriebnahme den Akku nochmals zu laden.

- Verwenden Sie dazu nur das mitgelieferte Ladegerät. Es ist speziell auf diesen Akku abgestimmt.
- Niemals andere Ladegeräte verwenden. Dadurch besteht Brand – oder Explosionsgefahr !
- Ladegerät stets von Regen oder Feuchtigkeit fernhalten. Gefahr eines elektrischen Schlags.
- Niemals ungeschützt im Freien laden, sondern an trockenem geschützten Ort.
- Niemals Fremdakkus mit diesem Ladegerät laden. Gefahr von Brand oder Explosion.
- Vor jeder Benutzung des Ladegerätes Gehäuse, Stecker und Kabel auf Beschädigung überprüfen. Nicht benutzen, wenn eine Beschädigung vorliegt.
- Ladegerät nicht gewaltsam öffnen. Bei einem Defekt muss das Ladegerät ausgetauscht werden.
- Ladegerät erwärmt sich beim Ladevorgang. Nicht auf leicht brennbarem Untergrund oder in brennbarer Umgebung betreiben. Brandgefahr.

- Akkuzellen niemals öffnen. Kurzschlussgefahr.
- Bei Beschädigung des Akkus können schädliche Dämpfe oder Flüssigkeiten austreten. Bei versehentlichem Kontakt mit Wasser abspülen und sofort Arzt aufsuchen. Die Flüssigkeit kann Hautreizungen oder Verätzungen verursachen.
- Akku vor Hitze, starker Sonnenbestrahlung und Feuer schützen. Explosionsgefahr.

Ladevorgang:

Zum Laden des Akkus das Steckerladegerät in eine Steckdose stecken. Anschließend den Stecker des Ladekabels in die Ladebuchse der Gras – und Strauchschere stecken (Abb. 2)

Der beginnende Ladevorgang wird durch die grüne Kontrollleuchte (X) Abb. 2 am Ende des Griffes angezeigt. Bei leerem Akku beträgt die Ladedauer ca. 4 Stunden. Nach erfolgter Ladung schaltet die elektronische Überwachung den Ladevorgang automatisch ab. Die grüne Kontrollleuchte erlischt dann und signalisiert damit das Ende des Ladevorgangs. Es ist nicht notwendig, die Ladezeit zu überwachen.

Ladegerät und Handgriff des Gerätes erwärmen sich beim Ladevorgang. Dies ist normal.

Bei Nichtgebrauch das Ladegerät aus der Steckdose entfernen.

Während des Ladevorgangs darf das Gerät nicht benutzt werden.

Der Akku sollte nachgeladen werden, wenn Sie ein deutliches Nachlassen der Leistung beim Schneiden bemerken. Zusätzlich ist ein elektronischer Tiefentladungsschutz integriert, der eine Beschädigung des Akkus verhindert. Dieser schaltet den Akku bei Erreichen der Entladegrenze ab. Schalten Sie danach das Gerät nicht mehr ein, sondern laden Sie zunächst den Akku.

Ein – und Ausschalten

Einschaltsperre A (Abb. 3) nach vorn schieben und Schalter B drücken. Nach dem Einschalten muss die Einschaltsperre A nicht mehr gehalten werden.
Zum Ausschalten Schalter B loslassen.

⚠ **Vorsicht! Messer läuft nach.**

Umrüstung des Gerätes/ Wechsel der Schersysteme

Zum Schutz vor Verletzungen schieben Sie den mitgelieferten Messerschutz über das Messer und benutzen Sie Schutzhandschuhe.

Die beiden seitlichen Drucktasten gleichzeitig drücken und Schermesser abnehmen (Abb. 5)

Entfernen Sie evtl eingedrungenen Schmutz aus dem Getrieberaum.

Vor Einsetzen des Austauschmessers bitte den Antriebsbereich (C) leicht einfetten mit handelsüblichem Universalfett, wie auch unter Abschnitt Wartung beschrieben (Abb. 7).

Anschliessend Schermesser mit der hinteren Haltenase in das Grasschergehäuse einführen, wie in Abb. 6 gezeigt, und durch kräftigen Druck auf die Messergrundplatte das Click-System einrasten.

Die Position des Excenterantriebes muss bei Messerwechsel nicht beachtet werden. Beim Einschalten rückt der Getriebeexcenter selbsttätig in die entsprechende Aussparung des Schermessers ein.

Das Gerät ist nun wieder betriebsbereit.

Hinweise zum Arbeiten

Mit der Buschschere lassen sich Ziersträucher und leichtes Gebüsch schneiden. Auch für Formschnitte z.B. bei der Grabpflege ist dieses Gerät gut geeignet.

Mit der Grasschere lassen sich Rasenkanten bzw. Grasflächen an unzugänglichen Stellen sauber schneiden.

⚠ **Da das Gerät mit einer Hand geführt wird, bringen Sie bitte auf keinen Fall die freie andere Hand in die Nähe des laufenden Messers.**

Wartung (Abb. 7)

Die Messer von Pflanzensäften und Schmutz sauberhalten. Das Messerpaar sollte je Saison mindestens einmal abgenommen werden. Pflanzenreste und Fremdkörper sind dabei zu entfernen. Die Ritzel C und den Messerrücken D vorsichtig mit dünnem Fett schmieren. Den Motor und andere Teile nicht schmieren.

Achtung! Die Gleitflächen der Messer müssen geölt werden, um die Gleitfähigkeit zu erhalten. Ungeölte Gleitflächen können die Standzeit negativ beeinflussen.

Wenn die Messer nach langem Gebrauch stumpf geworden sind, ersetzen Sie diese bitte nur durch original Ersatzmesser.

Reinigen Sie die Schere nur mit Bürste oder Lappen. Niemals Gerät mit Wasser abspritzen oder in Wasser eintauchen.

Messer nach jedem Gebrauch mit Pflegespray behandeln.
Abgenutzte stumpfe Messer ersetzen.
Nach Gebrauch immer Messerschutz aufziehen.
Gerät auf offensichtliche Mängel überprüfen und gegebenenfalls in einer autorisierten Servicestelle reparieren lassen.

Lagerung

Gerät immer an einem trockenen, sauberen Ort ausserhalb der Reichweite von Kindern aufbewahren. Frostfrei lagern.

Umweltschutz und Entsorgung

⚠ **Bitte beachten Sie folgende Hinweise zur Entsorgung:**

Ausgediente Elektrogeräte und Akkus gehören nicht in den Hausmüll.

Elektrogeräte müssen gesammelt, recycelt oder auf umweltfreundliche Weise entsorgt werden.

Defekte oder verbrauchte Akkus müssen gemäß der aktuellen Richtlinie zur Akku- und Batterieentsorgung fachgerecht recycelt werden.

Um den eingebauten Akku mit Leiterplatte aus Ihrem Gerät zu entnehmen, betätigen Sie vorher den Ein-/Ausschalter solange bis der Akku vollständig entladen ist.

Lösen Sie danach mit einem Schraubendreher alle Schrauben am Gerät und öffnen das Gehäuse.

Entnehmen Sie die Leiterplatte mit Lithium-Ionen-Zelle und schneiden die Anschlüsse am Akku/Leiterplatte ab.

Danach geben Sie die Leiterplatte mit Lithium-Ionen-Zelle an eine Akku/Batterierecyclingstelle zur fachgerechten Entsorgung ab.

Entsprechen der Europäischen Richtlinie über Elektro- und Elektronik- Altgerät führen Sie nach Entnahme der Leiterplatte mit Akku das Gerät einer umweltgerechten Wiederverwertung zu.

Gern übernehmen wir aber auch für Sie die fachgerechte Entsorgung des Gerätes mit Akku. Schicken Sie hierzu das Gerät an die in der Bedienungsanleitung angegebene Serviceadresse.

Garantiebedingungen

Für dieses Werkzeug leisten wir unabhängig von den Verpflichtungen des Händlers aus dem Kaufvertrag gegenüber dem Endabnehmer wie folgt Garantie: Die Garantiezeit beträgt 36 Monate (bei Registrierung 60 Monate) und beginnt mit der Übergabe die durch Originalkaufbeleg nachzuweisen ist. Bei kommerziellem Einsatz sowie Verleih reduziert sich die Garantiezeit auf 12 Monate. Ausgenommen von der Garantie sind Verschleißteile und Schäden die durch Verwendung falscher Zubehörteile, Reparaturen mit Nichtoriginalteilen, Gewaltanwendungen, Schlag und Bruch sowie mutwillige Motorüberlastung entstanden sind. Garantieaustausch erstreckt sich nur auf defekte Teile, nicht auf komplette Geräte. Garantiereparaturen dürfen nur von autorisierten Werkstätten oder vom Werkskundendienst durchgeführt werden. Bei Fremdeingriff erlischt die Garantie.
Bei Garantiefall kostenloser Geräteversand

Produkt-Registrierung zur Garantieverlängerung auf 5 Jahre unter: **www.tonino-lamborghini-garden.com**

Hotline

- Kompetente Unterstützung bei Fragen zur Inbetriebnahme
- Beantwortung technischer Fragen
- Bestellung und Lieferung von Ersatzteilen
- Produkt-Registrierung zur Garantieverlängerung auf 5 Jahre

Service

- Bei Garantiefall kostenloser Geräteversand
- Schnelle Reparatur in max. 3 Tagen nach Eingang im Service

EG-Konformitätserklärung

Wir, **Mogatec GmbH, Im Grund 14, D-09430 Drebach**, erklären in alleiniger Verantwortung, dass das Produkt **Akku Gras -und Buschschere GBS 6036 LI**, auf das sich diese Erklärung bezieht, den einschlägigen Sicherheits- und Gesundheitsanforderungen der EG-Richtlinie **2004/108/EG** (EMV-Richtlinie), **2011/65/EU** (RoHS-Richtlinie) **2006/95/EG** (Niederspannungsrichtlinie), **2006/42/EG** (Maschinenrichtlinie), **2000/14/EG** (Geräuschrichtlinie) entspricht. Zur sachgerechten Umsetzung der in den EG-Richtlinien genannten Sicherheits- und Gesundheitsanforderungen wurden folgende Normen und/oder technische Spezifikation(en) herangezogen:

EN 60745-1:2009; EN 60745-1 Corr.:2009; EN 60745-1/A11:2010
EN 60745-2-15:2009+A1:2010
EN 60335-1:2002+A11+A1+A12+A2+A13+A14:2010; EN 60335-1/A15:2011
DIN VDE 0730 Teil 2ZP:1980-07
DIN EN ISO 12100:2011-03; EN ISO 1200:2010
unter Berücksichtigung / under consideration of DIN EN ISO 10517:2010
EN 55014-1:2006/+A1+A2
EN 55014-2:1997/+A1+A2

gemessener Schallleistungspegel	77,5 dB (A)
garantierter Schallleistungspegel	79,0 dB (A)

Konformitätsbewertungsverfahren nach Anhang V / Richtlinie 2000/14/EG

Das Baujahr ist auf dem Typschild aufgedruckt und zusätzlich anhand der fortlaufenden Seriennummer feststellbar.

Münster, 20.01.2014

Gerhard Knorr, Technische Leitung Ikra GmbH
CE-Konformitätsbevollmächtigter Mogatec GmbH

Aufbewahrung der technischen Unterlagen : Gerhard Knorr, Kärcherstraße 57, DE-64839 Münster

Cisaille et débroussailleuse à accu

Cher client,

Le présent mode d‘emploi a été préparé afin d‘assurer le fonctionnement optimal de votre appareil. Si vous observez scrupuleusement les instructions cidessous, votre appareil vous donnera entière satisfaction pendant longtemps.

Nos appareils doivent répondre aux plus hautes exigences vont leur production en série et sont soumis aux contrôles de qualités très sévères, même pendant la fabrication. Ceci nous donne la sécurité et vous offre la garantie de disposer toujours d‘un produit de haute fiabilité.

En vue de l‘amélioration du produit nous réservons le droit d‘apporter des modifications de conception et d‘exécution.

Données techniques

Modèle		**GBS 6036 LI**
Tension de l’accu, tension de service	V/DC	3,6
Type d’accu	Ah/Wh	1,5 / 5,4 / ions lithium
Courant de charge	mA	350
Durée de chargement	h	4 heures
Durée de service	min.	ca. 40
Puissance	W	6
Mouvements de coupe	min^{-1}	1000 * / 2000 **
Largeur de coupe	mm	80
Longueur de coupe	mm	160
Epaisseur de coupe	mm	8
Niveau de pression acoustique (DIN EN 60745-2-15)	dB (A)	73 K=3,0 dB (A)
Vibration (DIN EN 60745-2-15)	m/s^2	< 2,5 K=1,5 m/s^2

La débroussailleuse est conforme à la classe de protection III.

Sous réserve de modifications techniques.

* Cisaille à accu ** Débrousailleuse à accu

Attention: protection contre le bruit! Avant la mise en marche, informez-vous des prescriptions locales.

Application

Conseil d’utilisation:
La cisaille et taille-haie avec accu ne peut nine doit remplacer un taille-haie.

Elle est uniquement conçue pour écourter et dégager les arbustes décoratifs et les buissons de petite taille. Une utilisation autre ou dépassant ce but est considérée comme inadéquate. Le fabricant / fournisseur n’assume en aucun cas la responsabilité des dommages pouvant en résulter.

En cas de nécessité, le taille-haie peut être transformé en cisaille, il suffit de remplacer la lame livrée avec l’appareil.

Consignes générales de sécurité

Attention! Veuillez lire la totalité des consignes. Tout manquement à l’observation des consignes énumérées ci-dessous peut provoquer une électrocution, un incendie et/ou des blessures graves. Le terme « outil électrique » employé ci-après se rapporte à des outils électriques fonctionnant sur secteur (équipés d’un câble secteur) et à des outils électriques fonctionnant sur accumulateur (non équipés d’un câble secteur).

CONSERVEZ SOIGNEUSEMENT CES CONSIGNES.

Consignes de sécurité pour taille-haies:

- **Maintenez toutes les parties de votre corps éloignées de la lame. N’essayez pas d’éloigner les branches coupées pendant la marche de la lame ni de vous tenir à une partie que vous vous apprêtez à tailler. Ôtez les éléments coupés restés coincés dans l’appareil seulement lorsque celui-ci est éteint.** *Un moment d’inattention pendant l’utilisation du taille-haies peut causer de graves blessures.*
- **Prenez le taille-haies en main lorsque la lame est à l’arrêt. Veillez toujours à mettre le revêtement de protection pendant le transport ou la maintenance du taille-haies.** *Une manipulation soigneuse de l’appareil réduit le risque de blessure lié à la lame.*

1) Lieu de travail

a) **N’utilisez pas l’appareil dans un environnement présentant des risques d’explosion dans lequel se trouvent des liquides, des gaz ou des poussières.** *Les outils électriques produisent des étincelles pouvant enflammer les poussières et vapeurs.*

2) Sécurité électrique

a) **Évitez tout contact physique avec les surfaces reliées à la terre comme tuyauteries, chauffages, cuisinières et réfrigérateurs** *Si votre corps est relié à la terre, le risque d’électrocution est plus important.*

b) **Tenez l’appareil éloigné de la pluie.** *La pénétration d’eau dans un appareil électrique augmente le risque d’électrocution.*

3) Sécurité des personnes

a) **Soyez concentré, prêtez attention à ce que vous faites et soyez prudent en utilisant votre outil électrique. N’employez pas l’appareil lorsque vous êtes fatigué ou sous l’influence de drogues, d’alcool ou de médicaments.** *Un moment d’inattention pendant l’utilisation de l’appareil peut causer de sérieuses blessures.*

b) **Ne vous surestimez pas. Veillez à adopter une position sûre et à toujours garder votre équilibre.** *Vous pourrez ainsi mieux contrôler l’appareil en cas de situations inattendues.*

4) Manipulation et utilisation appropriées des outils électriques

a) **N’utilisez pas d’outil électrique dont le commutateur est défectueux.** *Un outil électrique ne pouvant plus s’allumer ni s’éteindre est dangereux et doit être réparé.*

b) **Pour des raisons de sécurité, l’appareil ne doit pas être utilisé par des enfants, des adolescents en dessous de 16 ans ou d’autres personnes qui ne sont pas familiarisées avec le présent mode d’emploi.**

c) **L’utilisateur est responsable des accidents ou des risques auxquels seraient exposés des tiers ou leur propriété.**

d) **Tenez les outils électriques non utilisés hors de la portée des enfants. Empêcher toute personne qui ne se sentirait pas à l’aise ou qui n’aurait pas lu ces instructions d’utiliser l’appareil.** *Les outils électriques sont dangereux lorsqu’ils sont utilisés par des personnes non expérimentées.*

5) Service

a) **Ne faites réparer l’appareil que par du personnel spécialisé installant uniquement des pièces de rechange originales.** *La sécurité de l’appareil sera ainsi garantie.*

6) Manipulation et utilisation correctes des accumulateurs

a) **Assurez-vous que l’appareil soit éteint avant d’installer l’accumulateur.** *L’installation d’un accumulateur dans un appareil électrique en activité peut entraîner des accidents.*

b) **Ne chargez l’accumulateur qu’avec des chargeurs recommandés par le fabricant.** *Risque d’incendie en cas d’utilisation d’un chargeur sur un autre type d’accumulateur.*

c) **N’utilisez que les accumulateurs prévus à cet usage dans les appareils électriques.** *L’utilisation d’autres accumulateurs peut entraîner des blessures et risquer un incendie.*

d) **Entreposez un accumulateur désactivé loin des trombones, des pièces de monnaie, des clés, des clous, des vis ou autres petits objets**

métalliques pouvant entraîner un court-circuit. *Un court-circuit entre les contacts de l’accumulateur peut entraîner des brûlures, voire un grave incendie.*

e) **En cas d’utilisation non conforme, du liquide peut s’échapper de l’accumulateur. Évitez tout contact avec ce liquide. En cas de contact accidentel, rincer à l’eau. Si le liquide pénètre dans les yeux, consulter également un médecin.** *L’écoulement du liquide de l’accumulateur peut entraîner des irritations de la peau ou des brûlures.*

Avis de sécurité

- **Cette machine peut provoquer des blessures graves. Lisez soigneusement les instructions concernant le maniement correct, à la maintenance et à l’utilisation adéquate du taille-haie. Avant la première utilisation familiarisez-vous avec la machine.**
- **Lames en mouvement.**
- **Avant de nettoyer l‘appareil, il faut le débrancher.**
- **Attention! Doigts et pieds doivent être tenus à bonne distance du rayon d‘action.**
- **Ne mettre le moteur en marche que si les mains et les pieds sont suffisamment éloignés des instruments de coupe.**
- **Avant la mise en service de l‘appareil, il faut enlever les corps étrangers et faites-y attention pedant sa mise en service!**
- **Pour transporter l‘appareil prendre soin de toujours le débrancher et attendez l‘arrêt complet des lames. L‘appareil doit toujours être débranché lors des opérations de contrôle et de nettoyage.**
- **L’appareil ne sera jamais utilisé par des enfants et/ou des adolescents de moins de 16 ans!**
- **Pendant l‘utilisation de l‘appareil pensez à votre responsabilité envers les tiers.**
- **Ne vous servez pas de la cisaille en cas où il y a d‘autres personnes, des enfants ou des animaux domestiques à proximité.**
- **N’utiliser la cisaille qu’à la lumière du jour ou si un éclairage suffisant est assuré.**
- **Contrôlez régulièrement les lames. En cas de détérioration il faut les remplacer obligatoirement par paires. En cas d‘endommagement par chocs il est indispensable de les faire contrôler.**
- **Les lames doivent être régulièrement vérifiées et ce, uniquement par un service de réparation compétent.**
- **Portez un vêtement propice, des lunettes de protection, une protection de l‘ouie, une paire de chaussures solides et non glissantes et des gants de travail. Ne portez jamais un vêtement ample qui puisse être accroché avec des pièces mobiles.**
- **Portez un vêtement propice, des lunettes de protection, une protection de l‘ouie, une paire de chaus-sures solides et non glissantes et des gants de travail. Ne portez jamais un vêtement ample qui puisse être accroché avec des pièces mobiles.**
- **A la fin du travail et avant le nettoyage, assurez que l‘appareil ne puisse être mis en marche par inadvertance, en actionnant p.e. le bouton de verouillage.**
- **Ne jamais saisir l‘appareil par les lames qui sont tranchantes même à l‘arrêt complet.**
- **N‘avancez jamais vos doigts vers l‘appareil en marche pour essayer d‘enlever d‘éventuels objets étrangers ou tenter éventuellement de débloquer les lames.**
- **Mettez l‘appareil en sûreté et le tenir hors de portée des enfants.**
- **Pendant le travail avec la cisaille, prenez la position ferme et surtout si vous vous servez d‘un escabeau ou d‘une échelle.**
- **N‘utlisez jamais la cisaille avec le dispositif de cisaillement excessivement usé mais faites remplacer ce dernier dans une station de service.**
- **Faites le nécessaire pour que tous les dispositifs de protection et des manches soient montés à l‘appareil. N‘essayez jamais de mettre en marche un dispositif incomplet.**
- **En cas de transport ou de stockage de la cisaille, utilisez toujours une protection du couteau.**
- **Avant de commencer à travailler, familiarisez -vous avec des environs et des dangers possibles qui puissent être inaudibles à cause du bruit de l‘appareil.**
- **N’utiliser que des pièces de rechange et des accessoires recommandés par le fabricant.**

Avant la mise en service

Chargement de l’accu

Consignes de sécurité:

L’accu à ions lithium de cet appareil est déjà chargé lors de la livraison. Il est cependant conseillé de charger de nouveau l’accu avant la première mise en service.

- Pour ce faire, utiliser uniquement la station de charge fournie, conçue spécialement pour cet accu.
- Ne jamais utiliser d’autres stations de charge, ceci pourrait entraîner un risque d’incendie ou d’explosion!
- Ne jamais exposer la station de charge à la pluie et à l’humidité. Risque de décharge électrique.
- Ne jamais charger en plein air mais toujours dans un endroit sec et abrité.
- Ne jamais utiliser cette station de charge pour charger des accus d’autres marques. Risque d’incendie ou d’explosion.
- Contrôler le boîtier, la fiche et le cordon de la station de charge avant chaque utilisation pour déceler d’éventuelles détériorations. Ne pas utiliser la station de charge si elle est endommagée.
- Ne pas ouvrir la station de charge. Remplacer toute station de charge défectueuse.
- La station de charge chauffe lorsqu’elle fonctionne. Ne pas l’utiliser sur un support facilement inflammable ou dans un environnement exposé aux incendies. Risque d’incendie.
- Ne jamais ouvrir les accus. Risque de court-circuit.
- Un accu endommagé peut libérer des vapeurs ou des li-

quides nocifs. En cas de contact fortuit, rincer à l’eau et consulter immédiatement un médecin. Le liquide peut provoquer des irritations cutanées ou des brûlures.
- Tenir l’accu à l’écart de la chaleur, de l’ensoleillement direct et du feu. Risque d’explosion.

Chargement:

Pour charger l’accu, introduire la fiche de la station de charge dans une prise de courant ensuite la fiche du câble d’alimentation dans la douille de chargement de la cisaille (fig. 2)

Le voyant lumineux vert(X), fig. 2, situé à l’extrémité de la poignée indique que le chargement est en cours. La durée de chargement est d’environ 4 heures lorsque l’accu est vide. Le dispositif de contrôle électronique arrête le chargement automatiquement lorsqu’il est terminé. Le voyant lumineux vert s’éteint, indiquant que le chargement est terminé. Aucune surveillance n’est nécessaire pendant le chargement.

La station de charge et la poignée de l’appareil chauffent pendant le chargement. Ce phénomène est normal.

Retirer la station de charge de la prise de courant lorsque l’on ne l’utilise pas.

Ne pas utiliser l’appareil pendant le chargement.

Recharger l’accu lorsque l’on constate une baisse de puissance significative pendant la coupe. Le dispositif électronique de protection intégré empêche toute décharge totale, ce qui endommagerait l’accu. Ce dispositif déconnecte l’accu lorsque la limite de décharge est atteinte. Recharger d’abord l’accu avant de pouvoir remettre l’appareil en marche.

Mise en marche et arrêt

Pousser le bouton de sécurité A (fig. 3) vers l’avant et appuyer sur l’interrupteur B. Relâcher le bouton de sécurité A dès que l’appareil tourne.

Relâcher l’interrupteur B pour arrêter l’appareil.

⚠ **Attention! La lame continue de tourner par inertie.**

Adaptation de l’appareil / Changement du dispositif de coupe

Pour éviter toute blessure, placer le protège-lame fourni sur la lame et porter des gants de protection.

Exercez une pression simultanée sur les deux boutons-poussoirs et retirez les lames (Ill. 5).

Enlevez les salissures pouvant s’être logées dans l’engrenage.

Avant de placer le nouvel outil de coupe, graissez légèrement les éléments de l’entraînement (C) avec de la graisse universelle d’usage courant, comme le décrit le paragraphe « entretien » (Ill. 7).

Introduire la lame dans le boîtier de la cisaille en présentant d’abord le taquet de retenue arrière, comme le montre la fig. 6, ensuite exercer une forte pression sur le socle de la lame pour enclencher le dispositif d’encliquetage.

La position de la commande à excentrique ne doit pas être prise en compte lors du changement de lames.

Lors du démarrage, l’excentrique de l’engrenage se replace automatiquement dans l’encoche correspondante de la lame.

L’appareil est de nouveau prêt à l’emploi.

Remarques concernant l’utilisation

Le taille-haie permet de couper des arbustes d’agrément et des petits buissons. Cet appareil convient aussi parfaitement pour la coupe en forme, pour l’entretien des tombes, par exemple.

Cette cisaille permet de tailler proprement les bordures de gazon et les pelouses difficilement accessibles.

⚠ **L’appareil étant guidé d’une main, n’approchez en aucun cas l’autre main libre des lames en fonctionnement.**

Maintenance (fig. 7)

Débarrassez les lames de toutes traces de sève et saleté. Une fois par saison au moins il faut démonter les lames. Enlevez à cette occasion l‘herbe et autres particules. Lubrifiez les galets d‘entraînement C et la lame D avec un peu de graisse fluide. Ne graissez jamais ni le moteur ni aucune autre pièce. Lorsqu‘au bout d‘un certain temps les lames se sont émous-sées, il vous suffit de commander les lames de rechange.

Attention! Lubrifier les surfaces de glissements en vue d‘entretenir leur parfait fonctionnement. Les surfaces non huilées pourraient avoir un impact négatif.

Si les lames sont émoussées suite à une longue utilisation, ne les remplacez que par des lames de rechange originales.

Ne nettoyez la cisaille qu’avec une brosse ou un chiffon. Ne jamais laver l’appareil avec de l’eau ou l’immerger.

Vaporiser un produit d’entretien sur la lame après chaque utilisation.

Remplacer les lames usées et émoussées.

Toujours replacer le protège-lame après avoir utilisé l’appareil.

Contrôler l’appareil pour déceler les défauts manifestes et le faire réparer par un spécialiste agréé si nécessaire.

Stockage

Toujours entreposer cet appareil dans un endroit sec, propre et à l’abri du gel. Le tenir hors de portée des enfants.

Mise au rebut

Veuillez observer les consignes suivantes concernant la mise au rebut:

Les appareils électriques et piles usagés ne font pas partie des ordures ménagères.

Les appareils électriques doivent être collectés, recyclés ou éliminés de manière écologique.

Les piles défectueuses ou usagées doivent être recy-

clées correctement, conformément à la directive actuelle relative à la mise au rebut des piles et batteries.

Pour retirer de votre appareil la pile avec carte de circuit imprimé, appuyez préalablement sur le bouton marche/arrêt jusqu’à ce que la pile soit totalement déchargée.

Puis, avec un tournevis, desserrez toutes les vis situées sur l’appareil et ouvrez le boîtier.

Retirez la carte de circuit imprimé avec cellule lithium-ion et coupez les connexions sur la pile/carte de circuit imprimé.

Puis, ramenez la carte de circuit imprimé avec cellule lithium-ion dans un centre de recyclage pour piles/batteries en vue de la mise au rebut correcte.

Conformément à la directive européenne sur les appareils électriques et électroniques usagés, ramenez l’appareil dans un centre de recyclage après avoir retiré la carte de circuit imprimé avec pile.

Nous pouvons également assurer la mise au rebut correcte de l’appareil avec pile. Retournez l’appareil à l’adresse indiquée dans le mode d’emploi.

Conditions de garantie

Indépendamment des obligations ressortant du contrat de vente conclu par le fournisseur avec le consommateur final, nous accordons pour cet appareil la garantie suivante : La période de garantie est de 36 mois (avec Enregistrement 60 mois) et entre en vigueur à la remise de l‘outil qui sera justifiée par présentation du bon d‘achat original. En cas d‘utilisation commerciale ou de location, la période de garantie se limite à 12 mois. Les pièces d‘usure et les dommages dus à l‘utilisation de pièces non conformes, à des réparations effectuées avec des pièces non originales, à l‘exercice de la force, à des coups, une destruction ou une surcharge intentionnelle du moteur sont exclus de la garantie. Les échanges sous garantie ne concernent que les pièces défectueuses et non les appareils complets. Les réparations sous garantie ne peuvent être effectuées que par des ateliers autorisés ou par le service après-vente de l‘usine. La garantie s‘éteint en cas d‘intervention étrangère au fournisseur agréé. Expédition gracieuse d’appareils en cas d’intervention

Enregistrement pour la prolongation de garantie sur 5 ans sous: **www.tonino-lamborghini-garden-com**

Service en ligne

- Soutien compétent à vos questions pour la mise en service
- Réponse aux questions techniques
- Prise de commande et livraison des pièces de rechange
- Enregistrement pour la prolongation de garantie sur 5 ans

S.A.V

- Expédition gracieuse d‘appareils en cas d’intervention
- Réparation rapide, maximum sous 3 jours à réception de l’appareil défectueux.

Déclaration de Conformité pour la CE

Nous, **Mogatec GmbH, Im Grund 14, D-09430 Drebach**, déclarons sous notre seule responsabilité que le produit **Cisaille et débroussailleuse à accu GBS 6036 LI**, faisant l’objet de la déclaration sont conformes aux prescriptions fondamentales en matière de sécurité et de santé stipulées dans les Directives de la CEE **2004/108/EG** (directive EMV) **2011/65/EU** (directive RoHS) et 2006/95/EG (directive de basse tension), **2006/42/CE** (directive relative aux machines) et **2000/14/C.E**. (directives en matière de bruit). Pour mettre en pratique dans les règles de l’art les prescriptions en matière de sécurité et de santé stipulées dans les Directives de la CEE, il a été tenu compte des normes et/ou des spécifications techniques suivantes:

DIN EN 60745-1:2009; DIN EN 60745-1 Corr.:2009; DIN EN 60745-1/A11:2010; DIN EN 60745-2-15:2009 + A1:2010; DIN EN 60335-1:2002+ A11+ A1+ A12+ A2+ A13+ A14:2010; DIN EN 60335-1/A15:2011; DIN VDE 0730 Teil 2ZP:1980-07; DIN EN ISO 12100:2011-03;

EN ISO 12100:2010 unter Berücksichtigung von / under consideration of DIN EN ISO 10517:2010

EN 55014-1:2006/+A1+A2
EN 55014-2:1997/+A1+A2

Niveau sonore mesuré	77,5 dB (A)
Niveau sonore garanti	79,0 dB (A)

Procédure d’évaluation de conformité voir annexe V / directive 2000/14/CE

L’année de fabrication est indiquée sur la plaque de l’appareil et est également repérable sur le numéro de série consécutif.

Münster, 20.01.2014

Gerhard Knorr, Direction technique Ikra GmbH
Représentant pour la conformité CE, Mogatec GmbH

La documentation technique est conservée par : Gerhard Knorr, Kärcherstraße 57, DE-64839 Münster

Accu Buxus- en grasschaar

Geachte klant,

Om veilige in gebruik nemen te garanderen hebben we voor U deze gebruiksaanwijzing samengesteld. Als U zich aan volgende aanwijzingen houd zal het apparaat altijd tot volledige tevredenheid werken en garanderen wij een lange levensduur.

Onze apparaten zijn voor serieproduktie getest onder zwaarste omstandigheden en tijdens de produktie constant gecontroleerd. Dat geeft ons de zekerheid en aan U de garantie, dat U een betrouwbaar produkt heeft aangeschaft.

In belang van technische ontwikkeling zijn veranderingen in constructie voorbehouden.

Technisch gegevens

Model		**GBS 6036 LI**	
Spanning v.d. accu/werkspanning	V/DC	3,6	
Type accu	Ah/Wh	1,5 / 5,4 / lithium-ionen	
Laadstroom	mA	350	
Laadduur	h	4 uur	
Bedrijfsduur	min.	ca. 40	
Vermogen	W	6	
Snedebewegingen	min^{-1}	1000* / 2000**	
Snijbreedte *	mm	80	
Snijlengte **	mm	160	
Snijsterkte **	mm	8	
Geluidsdrukniveau volgens EN 60745-2-15	dB (A)	73	K=3,0 dB (A)
Vibratie volgens EN 60745-2-15	m/s^2	< 2,5	K=1,5 m/s^2

De tuinschaar voldoet aan veiligheidsklasse III.

Technische veranderingen voorbehouden.

* Accu-grasschaar ** Accu-buxusschaar

Opgelet: Geluidsreductie! Zorg ervoor dat u bij ingebruikneming de regionaal geldende voorschriften in acht neemt.

Gebruik volgens de voorschriften

Toepassing:
De buxusschaar kan de heggenschaar niet vervangen en dient niet als zodanig te worden gebruikt.

De schaar is uitsluitend bedoeld voor het strimmen en knippen van buxus/sierstruiken met een lichtere takkenstructuur. Voor een andersoortige toepassing of voor het knippen van zwaardere struiken en heesters is de schaar niet bedoeld. De fabrikant / leverancier is niet verantwoordelijk voor schade die hier het gevolg van is.

Algemene veiligheidsinstructies

Opgelet! Lees alle aanwijzingen door. Fouten bij het naleven van de hiervolgende aanwijzingen kunnen elektrische schokken, brand- en/of ernstig ander letsel veroorzaken. Het hiervolgend gebruikte begrip „elektrisch gereedschap“ heeft betrekking op elektrisch gereedschap met netvoeding (met netsnoer) en op elektrisch gereedschap met accuvoeding (zonder netsnoer).

BEWAAR DEZE INSTRUCTIES GOED.

Veiligheidsinstructies voor heggenscharen:

- **Houd alle lichaamsdelen uit de buurt van het snijmes. Probeer niet om met lopend mes snoeimateriaal te verwijderen of te snoeien materiaal vast te houden. Verwijder klem zittend snoeimateriaal alleen bij uitgeschakeld apparaat.** *Eén onoplettend moment bij gebruik van de heggenschaar kan tot ernstig letsel leiden.*
- **Draag de heggenschaar aan de greep bij stilstaand mes. Bij transport of opbergen van de heggenschaar steeds de beschermkap erop zetten.** *Zorgvuldige omgang met het apparaat verkleint de kans op letsel door het mes.*

1) Werkplek

a) **Werk met het apparaat niet in explosieve omgevingen waarin brandbare vloeistoffen, gassen of stoffen aanwezig zijn.** *Elektrisch gereedschap veroorzaakt vonken die het stof of de dampen kunnen ontsteken.*

2) Elektrische veiligheid

a) **Vermijd lichaamscontact met geaarde oppervlakken zoals van buizen, verwarmingen, fornuizen en koelkasten.** *Er bestaat een verhoogde kans op een elektrische schok wanneer uw lichaam geaard is.*

b) **Gebruik het apparaat niet in de regen.** *Het binnendringen van water in een elektrisch apparaat verhoogt de kans op een elektrische schok.*

3) Veiligheid van personen

a) **Wees alert, let goed op wat u doet en gebruik uw gezond verstand bij het werken met elektrisch gereedschap. Gebruik het apparaat niet, als u moe bent of onder invloed staat van drugs, alcohol of medicijnen.** *Eén onoplettend moment bij gebruik van het apparaat kan tot ernstig letsel leiden.*

b) **Overschat uzelf niet. Zorg ervoor dat u stevig staat en op elk moment uw evenwicht behoudt.** *Daardoor kunt u het apparaat in onverwachte situaties beter controleren.*

4) Zorgvuldige omgang met en gebruik van elektrisch gereedschap

a) **Gebruik geen elektrisch gereedschap waarvan de schakelaar defect is.** *Elektrisch gereedschap dat niet meer in- en uitgeschakeld kan worden, is gevaarlijk en moet gerepareerd worden.*

b) **Omwille van de veiligheid mag het apparaat niet gebruikt worden door kinderen, jongeren met een leeftijd van minder dan 16 jaar of andere personen, die niet met de onderhavige veiligheidsinstructies vertrouwd zijn.**

c) **De gebruiker is verantwoordelijk voor ongevallen en risico’s waaraan derden of hun eigendom blootgesteld worden.**

d) **Bewaar ongebruikt elektrisch gereedschap buiten bereik van kinderen. Laat geen personen het apparaat gebruiken die er niet vertrouwd mee zijn of die deze instructie niet hebben gelezen.** *Elektrisch gereedschap is gevaarlijk wanneer het door onervaren personen wordt gebruikt.*

5) Zorgvuldige omgang en gebruik met een door batterij aangedreven apparaat.

a) **Overtuig u ervan dat het apparaat is uitgeschakeld voordat u de batterij plaatst.** *Het plaatsen van batterijen in een met accu aangedreven apparaat die ingeschakeld is kan tot ongelukken leiden.*

b) **Laad de batterijen alleen op in een door de fabrikant aanbevolen oplaadapparaat.** *Voor een oplaadapparaat die geschikt is voor een specifieke soort oplaadbare batterijen bestaat brandgevaar als er andere batterijen ingestopt worden.*

c) **Gebruik alleen de voorgeschrevene batterijen in de elektrische apparaten.** *Het gebruik van andere batterijen kan tot ongevallen en brandgevaar leiden.*

d) **Hou de niet gebruikte batterijen uit de buurt van nietjes, munten, sleutels, spijkers, schroeven en andere kleine metalen onderdelen die een overbrugging van de contacten kan veroorzaken.** *Kortsluiting van de batterij kontakten kan verbrandingen of vuur ten gevolge hebben.*

e) **Bij verkeerd gebruik kan er een vloeistof uit de batterij stromen. Vermijd het aanraken van deze vloeistof. Bij toevallig contact onmiddellijk afspoelen met water. Bij aanraking van deze vloeistof met de ogen moet u, na het afspoelen met water, een arts raadplegen.** *Uitstromende*

batterij vloeistof kan tot huidscheuren of verbrandingen leiden.

Veiligheidsaanwijzingen

- **Dit apparaat kan ernstig letsel veroorzaken. Leest U de gebruiksaanwijzing zorgvuldig met betrekking tot het juist hanteren van de buxus-/grasschaar, de voorbereiding, het onderhoud c.q. het deskundig gebruik.**
- **Het apparaat loopt door na het stop zetten.**
- **Voor dat U het apparaat schoonmaakt, schakel deze uit.**
- **Pas op! Vingers en benen buiten snijbereik houden!**
- **Motor pas inschakelen wanneer uw handen en voeten uit de buurt van de snijapparatuur zijn.**
- **Voor dat U het apparaat gebruikt, verwijder eerst vreemde voorwerpen van de werkplek en hou tijdens het werk deze voorwerpen in de gaten!**
- **Als U het apparaat gaat vervoeren, zet deze altijd af en wacht, totdat het mes stopt. Onderhoud en schoonmaken is alleen mogelijk met uitgeschakeld apparaat.**
- **Jeugdigen tot 16 jaar mogen het apparaat niet bedienen.**
- **Let op Uw verantwoording tegenover andere personen in de werkomgeving.**
- **Maak geen gebruik van de schaar als zich in de omgeving andere personen, kinderen of dieren bevinden.**
- **De schaar alleen bij daglicht of bij voldoende kunstlicht gebruiken.**
- **Het is noodzakelijk regelmatig de schaar te controleren en te onderhouden. Bij de beschadiging van de schaar kunnen de messen alleen als paar gewisseld worden. Bij beschadiging door een slag of stoot is het noodzakelijk deze vakkundig te laten beoordelen.**
- **De schaar dient regelmatig te worden gecontroleerd. Deze controle dient alleen door een erkend reparateur te worden uitgevoerd.**
- **Draag geschikte werkkleding, d.i. beschermbril, gehoorbescherming, niet slippend dicht schoeisel en werkhandschoenen. Draag geen wijde kleding, deze zou door bewegende delen aangegrepen kunnen worden.**
- **Na het gebruik van de schaar of voor het schoonmaken is het noodzakelijk deze te beveiligen, om te voorkomen dat het apparaat per ongeluk wordt aangezet b.v. door middel van ontgrendelen van de schakelaar.**
- **De snijvoorziening moet regelmatig op beschadigingen worden gecontroleert**
- **Hou in geen geval de schaar aan de messen vast ook niet bij stilstand, er bestaat dan gevaar voor verwonding!**
- **Raak nooit de bewegende messen aan als U vreemde voorwerpen wilt verwijderen of als de schaar geblokkeerd is. Schakel altijd eerst het apparaat uit.**
- **Bewaar het apparaat buiten bereik van kinderen op een veilige plaats.**
- **Neem bij het werk met de schaar altijd een stabiele houding aan, vooral als U gebruik maakt van een trapje of laddertje.**
- **Maak nooit gebruik van beschadigde of versleten onderdelen, maar laat deze repareren.**
- **Stel nooit een niet compleet uitgerust apparaat in werking.**
- **Voor het vervoer en opbergen van de schaar altijd een mesbeschermer gebruiken.**
- **Maak kennis met de werkvloer voordat U begint met het werk en met mogelijke gevaren welke U door het lawaai van het apparaat niet kunt horen.**
- **Alleen de door de fabrikant aanbevolen reserveonderdelen, vervangings- en hulpstukken gebruiken.**

Voor gebruik

De accu's laden

Veiligheidsinstructies:

Het apparaat wordt geleverd met reeds geladen lithiumionen accu. We raden echter aan de accu nogmaals te laden voor het eerste gebruik.

- Gebruik daartoe alleen het meegeleverde laadstation. Dit is speciaal afgestemd op deze accu.
- Gebruik nooit andere laadstations. Daardoor bestaat kans op brand of explosie !
- Laadstation steeds uit de buurt van regen of vocht houden. Kans op een elektrische schok.
- Nooit onbeschermd buiten laden maar op een droge, beschermde plek.
- Laad met dit laadstation nooit andere accu's. Kans op brand of explosie.
- Controleer voor elk gebruik van het laadstation behuizing, stekker en snoer op beschadiging. Niet gebruiken wanneer iets beschadigd is.
- Open het laadstation niet met geweld. Bij een defect moet het laadstation worden vervangen.
- Het laadstation wordt warm tijdens het laden. Niet gebruiken op een licht ontvlambare ondergrond of in een ontvlambare omgeving. Brandgevaar.
- Accucellen nooit openen. Kans op kortsluiting.
- Bij beschadiging van de accu kunnen schadelijke dampen of vloeistoffen uitlopen. Bij per ongeluk contact, met water afspoelen en meteen een arts raadplegen. De vloeistof kan de huid irriteren of aanvreten.
- Bescherm de accu tegen hitte, sterke zonnestraling en vuur. Kans op explosie.

Accu opladen:

Steek de stekker van het laadstation in een stopcontact om de accu te laden. Steek vervolgens de stekker van het laadsnoer in de laadaansluiting van de gras- en buxusschaar (afb. 2)

Begin van het laden wordt aangegeven door het groene controlelampje (X) afb. 2 op het einde van de greep. Bij lege accu bedraagt de laadduur ca. 4 uur. Na het laden schakelt de elektronische bewaking het laden

automatisch af. Het groene controlelampje gaat dan uit en signaleert daarmee het einde van het laden. U hoeft niet toe te zien op de laadtijd.

Laadstation en handgreep van het apparaat worden bij het laden warm. Dit is normaal.

Bij nietgebruik het laadstation uit het stopcontact verwijderen.

Tijdens het laden mag het apparaat niet gebruikt worden.

De accu moet worden bijgeladen wanneer u merkt dat het vermogen tijdens het snijden duidelijk afneemt. Tevens is een elektrische bescherming tegen diepontladen geïntegreerd die beschadiging van de accu voorkomt. Deze schakelt de accu bij bereiken van de ontlaadgrens af. Schakel het apparaat daarna niet meer in, maar laad eerst de accu.

In– en uitschakelen

Draai inschakelblokkering A (afb.3) naar voor en druk schakelaar B in. Na het inschakelen hoeft u inschakelblokkering A niet meer vast te houden.

Laat schakelaar B los om het apparaat uit te schakelen.

Voorzichtig ! Mes loopt nog na.

Ombouwen van het apparaat/ wisselen van de schaarsystemen

Ter bescherming tegen verwondingen schuift u de meegeleverde mesbescherming over het mes en gebruikt u veiligheidshandschoenen.

De beide zijdelings gelegen drukknoppen gelijktijdig indrukken en het schaarmes verwijderen (afb. 5).

Verwijder eventueel binnengedrongen vuil uit de tandwielkast.

Voordat u het nieuwe mes erin zet, het aandrijfmechanisme licht invetten met in de handel gebruikelijk universeelvet, zoals ook in het hoofdstuk Onderhoud staat beschreven (afb. 7).

Schuif het schaarmes met de achterste houdernok in de behuizing van de grasschaar, zoals te zien in afb. 8, en klik het click-systeem door stevig drukken vast op de grondplaat van de mes.

De positie van de excenteraandrijving hoeft bij het wisselen van het mes niet in ogenschouw te worden genomen. Bij het inschakelen schakelt het aandrijfexcenter automatisch in de daarvoor bestemde uitsparing van het schaarmes.

Het apparaat is nu weer klaar voor gebruik.

Instructies voor het werk

Met de buxusschaar kunt u sierstruiken en buxus knippen.

Met de grasschaar kunt u grasranden of grasvlakken op ontoegankelijke plekken netjes snijden.

Dit apparaat wordt met één hand bediend. Let er daarom a.u.b. goed op, dat u in geen geval de vrije andere hand in de buurt van het draaiende mes laat komen.

Onderhoud (fig. 7)

Mes schoonmaken van planten vuil en vocht. Het mes zou minimaal één keer per seizoen er afgenomen moeten worden. Ronsel C en achterdeel van mes D voorzichtig insmeren met dunne olie. Motor en andere onderdelen niet smeren.

Pas op! Schuivende vlakken van de messen moeten ingevet worden, om dat ze goed glijden. Het niet invetten van deze vlakken kan de levensduur van het apparaat verkorten.

Wanneer de messen na lang gebruik stomp geworden zijn, vervangt u ze dan a.u.b. alleen door originele messen.

Maak de schaar alleen met een borstel of met een lap schoon. Nooit het apparaat met water schoonspuiten of onder water dompelen.

Behandel het mes na ieder gebruik met verzorgende spray.

Vervang versleten stompe messen.

Na gebruik altijd de mesbescherming er op zetten.

Controleer het apparaat op zichtbare gebreken en laat het eventueel repareren bij een erkend servicepunt.

Opslag

Bewaar het apparaat altijd op een droge, schone plek buiten bereik van kinderen. Vorstvrij bewaren.

Recycling

Graag de volgende instructie voor het recyclen opvolgen:

Afgedankte elektrische apparaten en accu’s horen niet bij het huisvuil.

Elektrische apparaten moeten worden ingezameld, gerecycled of op een milieuvriendelijke wijze worden afgevoerd.

Defecte of verbruikte accu’s moeten volgens de actuele richtlijnen voor het recyclen van accu’s en batterijen vakkundig worden gerecycled.

Om de ingebouwde accu met printplaat uit uw apparaat te halen, moet u eerst de aan-/uitschakelaar ingedrukt houden tot de accu volledig ontladen is.

Draai daarna met een schroevendraaier alle schroeven op het apparaat los en open de behuizing.

Verwijder de printplaat met lithium-ion cel en knip de aansluitingen op de accu/printplaat door.

Geef daarna de printplaat met lithium-ion cel af bij een accu-/batterijeninzamelpunt voor een vakkundige recycling.

Volgens de Europese richtlijnen m.b.t. gebruikte elektrische en elektronische apparatuur, het apparaat na het verwijderen van de printplaat met accu op een milieuvriendelijke wijze recyclen.

Ook verzorgen we uiteraard graag de vakkundige recycling van het apparaat met accu voor u. Stuurt u hiervoor het apparaat terug naar het in de gebruiksaanwijzing genoemde service-adres.

Garantievoorwaarden

Voor dit elektrisch apparaat geven wij onafhankelijk van de verplichtingen die de handelaar volgens de koopovereenkomst ten opzichte van de eindafnemer heeft, als volgt garantie:

De garantieperiode bedraagt 36 maanden (60 maanden) en begint bij de overdracht, welke door een originele koopbon bewezen moet kunnen worden. Bij commerciële toepassing alsook bij verhuur is de garantie beperkt tot 12 maanden. Uitgezonderd van de garantie zijn de slijtbare onderdelen en de schades die ontstaan zijn door het gebruik van verkeerde accessoires, door reparaties met onderdelen die niet origineel bij dit apparaat horen, door gebruik van geweld, door slag en breuk, alsook door opzettelijke overbelasting van de motor. Inruil op basis van de garantie heeft enkel betrekking op de defecte onderdelen, niet op complete apparaten. Reparaties die met de garantie samenhangen, mogen alleen worden verricht door goedgekeurde werkplaatsen of door de klantenservice van de fabriek. Bij reparaties door anderen vervalt de garantie.

Apparaat gratis opsturen in garantiegeval

Product-registratie voor de garantieverlenging tot 5 jaar:

www.tonino-lamborghini-garden-com

Hotline

- Competente ondersteuning bij vragen over de ingebruikneming
- Beantwoorden van technische vragen
- Bestelling en levering van onderdelen
- Product-registratie voor de garantieverlenging tot 5 jaar

Service

- Apparaat gratis opsturen in garantiegeval
- Snelle reparatie in max. 3 dagen na ontvangst bij de service

EG-Conformiteitsverklaring

CE

Wij, **Mogatec GmbH, Im Grund 14, D-09430 Drebach,** verklaren enig in verantwoording, dat de produkt **GBS 6036 LI,** waarop deze verklaring betrekking heeft, beantwoordt aan de van toepassing zijnde fundamentele veiligheids- en gezondheidseisen van de Richtlijn **2006/42/EG** (machinerichtlijn), **2004/108/EG** (EMV-Richtlijn), **2011/65/EU** (RoHS-Richtlijn) **2006/95/EG** (neerspanningsrichtlijn) en **2000/14/EG** (geluidsrichtlijn). Voor de desbetreffende tenuitvoerlegging van de in de Richtlijnen genoemde veiligheids- en gesondheidseisen is rekening gehouden met de volgende normen en/of technische spezificaties:

DIN EN 60745-1:2009; DIN EN 60745-1 Corr.:2009; DIN EN 60745-1/A11:2010; DIN EN 60745-2-15:2009 + A1:2010; DIN EN 60335-1:2002+ A11+ A1+ A12+ A2+ A13+ A14:2010; DIN EN 60335-1/A15:2011; DIN VDE 0730 Teil 2ZP:1980-07; DIN EN ISO 12100:2011-03;

EN ISO 12100:2010 unter Berücksichtigung von / under consideration of DIN EN ISO 10517:2010

EN 55014-1:2006/+A1+A2
EN 55014-2:1997/+A1+A2

Gemeten geluidsvermogensniveau	77,5 dB (A)
Gegarandeerd geluidsvermogensniveau	79 dB (A)

Procedure voor conformiteitsbeoordeling volgens appendix V / Richtlijn 2000/14/EG

Het bouwjaar is op het type schildje gedrukt maar ook te herkennen aan de hand van het serienummer.

Münster, 20.01.2014

Gerhard Knorr, Technisch management Ikra GmbH
Gevolmachtigde CE-conformiteit Mogatec GmbH

Technische documentatie gedeponeerd bij: Gerhard Knorr, Kärcherstraße 57, DE-64839 Münster

Cesoie per erba e cespugli con accumulatore

Spettabile cliente,

per poter garantire una messa in funzione affidabile, abbiamo preparato per Voi queste istruzioni per l’uso. Se manterrete i seguenti consigli, la macchina lavorerà sempre in modo soddisfacente e noi garantiamo per la sua lunga durata.

Le nostre macchine sono state provate, prima della messa in produzione di serie, alle condizioni più difficili e durante la produzione sono sottoposte ad un permanente controllo. Questo assicura a Voi la garanzia e a noi la sicurezza, che avete acquistato un prodotto completo.

Nell’ interesse di un migliore sviluppo tecnico ci riserviamo di effettuare cambiamenti nella costruzione della macchina.

Dati tecnici

Modello		**GBS 6036 LI**	
Tensione di esercizio dell’accumulatore	V/CC	3,6	
Accumulatore di tipo	Ah/Wh	1,5 / 5,4 / agli ioni di litio	
Corrente di carica	mA/CC	350	
Tempo di carica	Ore	4	
Tempo di funzionamento	min.	ca. 40	
Potenza d´esercizio	W	6	
Moti di taglio	min^{-1}	1000* / 2000**	
Larghezza di taglio *	mm	80	
Lunghezza delle lame **	mm	160	
Profondità di taglio **	mm	8	
Livello di pressione acustica (DIN EN 60745-2-15)	dB (A)	73	K=3,0 dB (A)
Vibrazione (DIN EN 60745-2-15)	m/s^2	< 2,5	K=1,5 m/s^2

Le cesoie per cespugli corrispondono alla classe di protezione III.

La casa produttrice si riserva la facoltà di apportare modifiche tecniche alle presenti istruzioni.

* Cesoia ad accumulatore per prato ** Cesoie per cespugli

⚠ **Attenzione: inquinamento acustico! Prima dell'impiego prendere conoscenza delle norme regionali.**

Possibilità di utilizzazione

⚠ **Avvertenza per l'uso:**
Queste cesoie per cespugli non possono né debbono essere usate in sostituzione delle cesoie da siepe.

Esse servono esclusivamente per sfoltire e tagliare arbusti ornamentali e cespugli di piccolo spessore. Pertanto qualsiasi altro tipo d'impiego é considerato non conforme alle norme. Il produttore/fornitore non si assume alcuna responsabilità per eventuali danni risultanti dall'uso improprio dell'attrezzo.

In caso di necessità, queste cesoie possono essere trasformate in cesoie per erba mediante la semplice sostituzione della lama fornita in dotazione.

Avvertenze generali sulla sicurezza

Attenzione! E' necessario leggere tutte le istruzioni. Il mancato o inadeguato rispetto delle istruzioni di seguito riportate può essere causa di scosse elettriche, ustioni e/o gravi lesioni. L'espressione "utensile elettrico" di seguito utilizzata si riferisce ad attrezzature elettriche alimentate dalla rete elettrica (con cavo di rete) ed apparecchiature elettriche alimentate da accumulatore (senza cavo di rete).

CONSERVARE CON CURA LE PRESENTI ISTRUZIONI.

Istruzioni per la sicurezza di cesoie per siepi:

- **Tenere tutte le parti del corpo lontane dalle lame di taglio. Non tentare di rimuovere il materiale tagliato o di tenere fermo il materiale da tagliare quando la lama gira. Rimuovere il materiale eventualmente inceppato soltanto con l'attrezzo spento.** *Un momento di distrazione durante l'utilizzo delle cesoie per siepi può essere causa di gravi lesioni.*
- **Reggere le cesoie per siepi per l'impugnatura con la lama ferma. Quando le cesoie vengono trasportate o riposte occorre posizionare l'apposita protezione.** *Un'attenta manipolazione dell'attrezzo riduce il pericolo di lesioni causate dalla lama.*

1) Luogo di lavoro

a) **Non lavorare con l'attrezzo in ambiente a rischio di esplosione dove siano presenti liquidi, gas o polveri infiammabili.** *Gli utensili elettrici sviluppano scintille che possono incendiare la polvere o i vapori.*

2) Sicurezza elettrica

a) **Evitare il contatto corporeo con superfici collegate a terra quali tubi, impianti di riscaldamento, fornelli e frigoriferi.** *Quando il corpo dell'utilizzatore è collegato a terra è molto elevato il rischio di scosse elettriche.*

b) **Tenere l'attrezzo lontano dalla pioggia.** *La penetrazione di acqua all'interno dell'utensile elettrico aumenta il rischio di scosse elettriche.*

3) Sicurezza delle persone

a) **Agire con cautela e con giudizio prestando attenzione a quello che si fa nel lavorare con un attrezzo elettrico. Non utilizzare mai l'attrezzo quando si è stanchi o sotto l'effetto di sostanze stupefacenti, alcool o farmaci.** *Un momento di distrazione durante l'uso dell'attrezzo può causare gravi lesioni.*

b) **Non sopravalutare le proprie capacità. Accertarsi di assumere una posizione stabile e mantenersi sempre bene in equilibrio.** *In questo modo sarà possibile controllare meglio l'attrezzo in situazioni impreviste.*

4) Manipolazione ed utilizzo accurati di utensili elettrici

a) **Non utilizzare utensili elettrici con interruttori difettosi.** *Un utensile elettrico che non si accende o spegne più è pericoloso e pertanto deve essere riparato.*

b) **Per ragioni di sicurezza non è consentito l'uso dell'attrezzo a bambini, ragazzi di età inferiore ai 16 anni o ad altre persone che non abbiano la necessaria conoscenza delle presenti istruzioni di sicurezza.**

c) **L'operatore è responsabile di eventuali incidenti o rischi ai danni di terzi o di proprietà altrui.**

d) **Conservare gli utensili elettrici inutilizzati fuori dalla portata dei bambini. Non consentire l'utilizzo dell'attrezzo a persone prive della necessaria dimestichezza o che non abbiano letto le presenti istruzioni.** *Gli utensili elettrici sono pericolosi se utilizzati da persone inesperte.*

5) Assistenza tecnica

a) **Per la riparazione dell'attrezzo rivolgersi esclusivamente a personale specializzato e qualificato ed utilizzare esclusivamente ricambi originali.** *In questo modo è garantito il mantenimento della sicurezza dell'attrezzo.*

6) Manipolazione ed utilizzo accurati di apparecchi elettrici a batteria

a) **Accertarsi che l'apparecchio sia spento prima di inserire la batteria.** *Il montaggio di una batteria in un apparecchio elettrico acceso può provocare incidenti.*

b) **Per caricare le batterie utilizzare solo caricabatterie raccomandati dal produttore.** *Un caricabatterie indicato per un determinato tipo di batteria, in caso di utilizzo di batterie di altro genere, rischia di incendiarsi.*

c) **Utilizzare per gli apparecchi elettrici soltanto le batterie specifiche previste.** *L'uso di altre batterie può provocare lesioni e determinare il rischio di incendio.*

d) **Tenere la batteria non utilizzata lontana da clip**

o fermagli per ufficio, monete, chiavi, chiodi, viti o altri piccoli oggetti di metallo che potrebbero provocare un cavallottamento dei contatti. *Un eventuale cortocircuito fra i contatti della batteria può comportare combustioni o incendi.*

e) **In caso di utilizzo errato il liquido può fuoriuscire dalla batteria. Evitare il contatto con tale liquido. In caso di contatto accidentale risciacquare con acqua. In caso di contatto del liquido con gli occhi consultare anche un medico.** *Il liquido fuoriuscito dalla batteria può provocare irritazioni cutanee o ustioni.*

Avvisi sulla sicurezza

- **Questo utensile può causare delle serie ferite. Leggete con attenzione le istruzioni sull'uso del taglisiepi, per usarlo in modo corretto nell'ambito in cui opererete, per la sua preparazione, manut-enzione e per un uso appropriato. Prima di metterlo in funzione, familiarizzate con l'utensile lasciatevi eventualmente consigliare da chi ha esperienza con questi utensili.**
- **La macchina ha la fase di coda.**
- **Prima della pulizia della macchina spegnete la macchina.**
- **Le dita e i piedi tenete fuori zona di taglio!**
- **Accendere il motore soltanto se le mani e i piedi sono lontani dagli utensili da taglio.**
- **Prima di utilizzare la macchina, eliminate dalla superfice di lavoro i corpi estranei e durante lavoro state attenti a tali oggetti !**
- **Per il trasporto la macchina spegnete sempre e aspettate, quando la lama si ferma. La manutenzione e la pulizia é possibile eseguire solo con la macchina spenta.**
- **I giovani fino a 16 anni di etá non possono usare la macchina.**
- **State attenti alle terze persone nella zona di lavoro.**
- **Non usate la cesoia, se nella vicinanza si trovano altre persone, i bambini o animali.**
- **Utilizzare le cesoie solo alla luce del giorno o con sufficiente illuminazione artificiale.**
- **La cesoia é neccessario mantenere e controllare regolarmente. Il coltello é neccessario, quando é difettoso, solo come il paio completo. Quando é stato danneggiato da un urto, serve farlo controllare dal personale esperto.**
- **Le cesoie debbono essere sottoposte a periodiche revisioni che dovranno essere effettuate esclusivamente da un servizio di riparazione specializzato.**
- **Usate opportuni vestiti per lavoro, vuol dire gli occhiali, dispositivi per la diffesa dell´udito, le scarpe antisdrucciolo chiuse e i guanti da lavoro. Non portate i vestiti larghi, che potrebbero essere affermati dagli elementi mobili.**
- **Quando appoggiate la cesoia e quando volete pulirla, é neccessario assicurare, che la cesoia non puó essere accesa per sbaglio, per es. sbloccando l´interruttore.**
- **La lama di taglio deve essere ispezionata ad con regolarità per identificare eventuali danni.**
- **Non mantenete in nessun caso la cesoia per i coltelli, c´é pericolo del ferimento anche con la cesoia ferma.**
- **Non toccate mai i coltelli in movimento, se volete togliere i corpi estranei o quando la cesoia si blocca.**
- **La macchina conservate in un posto sicuro, fuori portata dei bambini.**
- **Durante il lavoro con la cesoia prendete la posizione sicura, prima di tutto se durante lavoro usate la scala o i gradini.**
- **Non usate la cesoia con il strumento di taglio troppo consumato o difettoso.**
- **Non cercate di mettere in funzione la macchina non completa.**
- **Per il trasporto e stoccaggio della cesoia usate sempre il dispositivo per la diffesa della lama.**
- **Prima dell´inizio di lavoro guardate il luogo di lavoro e possibile pericolo, che per causa del rumore della macchina potreste non sentire.**
- **Utilizzare soltanto gli accessori ed i ricambi raccomandati dal produttore.**

Prima della messa in funzione

Carica dell'accumulatore

Avvertenze di sicurezza

L'apparecchio viene consegnato con la batteria agli ioni di litio già carica. Si raccomanda, tuttavia, prima di mettere in funzione il dispositivo per la prima volta, di ricaricare l'accumulatore.

- A tal fine utilizzare il dispositivo caricabatterie fornito in dotazione. Esso è specifico per questo accumulatore.
- Non utilizzare mai altri caricabatterie. Ciò comporterebbe il rischio di incendio o di esplosione!
- Tenere sempre il caricabatterie lontano dalla pioggia e dall'umidità. Pericolo di scossa elettrica. - Non caricare mai il dispositivo all'aperto in luoghi non protetti, ma sempre in ambienti asciutti e protetti.
- Non caricare mai accumulatori di altro tipo con questo caricabatterie. Pericolo d'incendio o esplosione.
- Prima di utilizzare il caricabatterie controllare sempre che scatola, spina e cavo non siano danneggiati. Non utilizzare il dispositivo in presenza di danni.
- Non forzare il caricabatterie per aprirlo. In presenza di un difetto occorre sostituire il caricabatterie.
- Il caricabatterie durante il caricamento si riscalda. Non azionare il dispositivo su basi infiammabili né azionare in ambienti infiammabili. Pericolo d'incendio.
- Non aprire mai gli elementi dell'accumulatore. Pericolo di cortocircuito.
- In caso di danneggiamento dell'accumulatore possono fuoriuscire vapori o liquidi nocivi. In caso di contatto accidentale, risciacquare con acqua e consultare subito un medico. Il liquido può provocare irritazioni cutanee o corrosioni.
- Proteggere l'accumulatore dal calore, dall'irradiazione solare intensa o dal fuoco. Pericolo d'esplosione.

Caricamento:

per caricare l’accumulatore inserire il caricatore a spina in una presa di corrente. Quindi inserire la spina del cavo di carica nella presa di carica delle cesoie per erba e cespugli (fig. 2).

L’inizio del caricamento è segnalato dalla spia verde (X) fig. 2 situata all’estremità dell’impugnatura. Se l’accumulatore è scarico l’operazione di carica dura circa 4 ore. Al termine del caricamento il controllo elettronico dell’operazione di carica si disattiva automaticamente. La spina verde si spegne segnalando così la fine del caricamento. Non è necessario controllare il tempo di carica.

Il caricabatterie e l’impugnatura dell’attrezzo si riscaldano durante il caricamento. Ciò è normale.

In caso di inutilizzo del caricabatterie, staccarlo dalla presa di corrente.

Durante il caricamento l’attrezzo non può essere utilizzato.

Quando la potenza di taglio cala notevolmente durante l’uso dell’attrezzo, significa che l’accumulatore deve essere ricaricato. Nel dispositivo è inoltre integrata una protezione che ne impedisce lo scaricamento eccessivo prevenendo così il danneggiamento dell’accumulatore. Essa determina lo spegnimento dell’accumulatore al raggiungimento del limite di scaricamento. In questo caso l’accumulatore deve essere ricaricato prima di poter riaccendere l’attrezzo.

Accensione e spegnimento

Spostare il blocco dell’accensione A (fig. 3) in avanti e premere l’interruttore B. Dopo l’accensione il blocco A non deve essere più trattenuto.

Per spegnere l’attrezzo, rilasciare l’interruttore B.

⚠ **Attenzione! La lama continua a girare.**

Conversione dell’attrezzo/sostituzione dei sistemi di taglio

Per proteggersi contro il rischio di ferimento, spostare la protezione fornita in dotazione sopra alla lama ed utilizzare i guanti protettivi.

Premere contemporaneamente i due pulsanti laterali e smontare la lama (fig. 5)

Rimuovere lo sporco eventualmente penetrato all’interno del vano degli ingranaggi.

Prima di montare la lama di sostituzione, ingrassare leggermente l’area del motore (C) con un grasso universale di quelli disponibili in commercio nel modo descritto anche nella sezione Manutenzione (fig. 7).

Inserire la lama con il dente di fermo posteriore nel corpo delle cesoie nel modo illustrato in fig. 6, ed esercitando una forte pressione sul basamento della lama fare scattare in posizione il sistema a click.

Della posizione del sistema eccentrico non si deve tener conto nel cambio della lama. All’accensione l’eccentrico del meccanismo si innesta automaticamente nel relativo incavo della lama.

A questo punto l’attrezzo è di nuovo pronto al funzionamento.

Avvertenze per il lavoro

Con le cesoie per cespugli si possono tagliare arbusti ornamentali e boscaglia leggera. Quest’attrezzo è molto indicato anche per tagli sagomati, ad esempio per le piante ornamentali utilizzate nei cimiteri.

Con le cesoie per erba si possono tagliare e pulire bordi e superfici prative in punti difficilmente accessibili.

⚠ **Dato che l’apparecchio è comandato da una sola mano, non avvicinare in nessun caso la mano libera alla lama in movimento.**

Manutenzione (fig. 7)

Con le cesoie per cespugli si possono tagliare arbusti ornamentali e leggera boscaglia. Quest’attrezzo è molto indicato anche per tagli sagomati, ad esempio per le piante ornamentali utilizzate nei cimiteri. Dato che l’apparecchio è comandato da una sola mano, non avvicinare in nessun caso la mano libera alla lama in movimento.

Applicare un apposito spray sulle lame dopo ogni utilizzo dell’attrezzo.

Sostituire le lame usurate.

Riposizionare sempre la protezione sulle lame dopo avere utilizzato l’attrezzo.

Controllare che l’attrezzo non presenti difetti evidenti ed eventualmente rivolgersi ad un’officina autorizzata per la riparazione.

Rimessaggio

Conservare sempre l’attrezzo in un luogo asciutto, pulito e lontano dalla portata dei bambini. Conservare in un luogo protetto dal gelo.

Smaltimento

Per lo smaltimento, osservare le seguenti istruzioni:

Non smaltire gli apparecchi elettrici e gli accumulatori messi fuori uso con i rifiuti domestici.

Gli apparecchi elettrici devono essere raccolti, riciclati o smaltiti in maniera ecologica.

Gli accumulatori o usati devono essere riciclati in modo professionale in conformità con l’attuale direttiva sullo smaltimento degli accumulatori e delle batterie.

Per rimuovere l’accumulatore con scheda elettronica integrato al vostro apparecchio, azionare innanzitutto l’interruttore di accensione/spegnimento fino a scaricare completamente l’accumulatore.

Poi, svitare con un cacciavite tutte le viti dell’apparecchio e aprire la scatola.

Rimuovere la scheda elettronica con la cella agli ioni di litio e tagliare i collegamenti sull’accumulatore/sulla scheda elettronica.

In seguito, affidare la scheda elettronica con la cella agli ioni di litio ad un punto di riciclaggio degli/accumulatori/batterie perché sia smaltita in modo professionale.

Dopo aver rimosso la scheda elettronica e l’accumulatore, affidare l’apparecchio ad un punto di riciclaggio ecologico in conformità con la direttiva europea sui vecchi apparecchi elettrici ed elettronici.

Altrimenti, saremo lieti di incaricarci dello smaltimento professionale dell’apparecchio con accumulatore. A tal fine, inviare l’apparecchio all’indirizzo del servizio che è indicato nelle istruzioni per l’uso.

Garanzia

Per questo attrezzo, indipendentemente dagli obblighi del commerciante di fronte al consumatore, concediamo la seguente garanzia.- Il periodo della garanzia è di 36 mesi (per registrazione 60 mesi) ed esso ha inizio al momento dell‘acquisto, il quale è da comprovare mediante lo scontrino fiscale. Se l‘apparecchio viene utilizzato in modo commerciale, o se viene affittato, questo periodo è ridotto a 12 mesi. Sono esclusi dalla garanzia: le componenti soggetti ad usura e danni che sono causati dall‘utilizzo di accessori non conformi, da riparazioni con componenti non originali, dall‘utilizzo di troppa forza, da colpi e rotture come anche il sovraccarico volontario del motore. La sostituzione nell‘ambito della garanzia si riferisce unicamente alle componenti difettose e non agli apparecchi completi. Le riparazioni, nell‘ambito della garanzia, si devono eseguire unicamente presso officine autorizzate o presso il servizio clienti dello stabilimento. Al momento di un intervento non autorizzato, la garanzia cessa di persistere. Spedizione gratuita delle macchine in garanzia

Registrazione prodotto per il prolungamento della garanzia a 5 anni: www.tonino-lamborghini-garden-com

HOTLINE:

- Supporto qualificato in caso di problemi tecnici per la messa in funzione
- Risposte a domande tecniche
- Ordine e consegna dei pezzi di ricambio
- Registrazione prodotto per il prolungamento della garanzia a 5 anni

SERVIZIO POST VENDITA:

- Spedizione gratuita delle macchine in garanzia
- Riparazione entro 7 giorni dal ricevimento della macchina difettosa

Dichiarazione CE di Conformità

Noi, **Mogatec GmbH, Im Grund 14, D-09430 Drebach**, dichiariamo sotto la ns. propria responsabilità che il prodotto **Cesoia per erba e cespugli con accumulatore GBS 6036 LI**, é conforme ai Requisiti Essenziali di Sicurezza e di Tutela della Salute di cui alle Direttive CE **2004/108/CE** (direttiva EMV), **2011/65/EU** (direttiva RoHS), **2006/95/CE** (direttiva bassa tensione), **2006/42/EG** (Direttiva Macchine) e **2000/14/CE** (Direttiva sulla rumorosità). Per la verifica della Conformità di cui alle Direttive sopra menzionate, sono state consultate le seguenti norme armonizzate EN e Specificazioni Tecniche Nazionali:

DIN EN 60745-1:2009; DIN EN 60745-1 Corr.:2009; DIN EN 60745-1/A11:2010; DIN EN 60745-2-15:2009 + A1:2010; DIN EN 60335-1:2002+ A11+ A1+ A12+ A2+ A13+ A14:2010; DIN EN 60335-1/A15:2011; DIN VDE 0730 Teil 2ZP:1980-07; DIN EN ISO 12100:2011-03;

EN ISO 12100:2010 unter Berücksichtigung von / under consideration of DIN EN ISO 10517:2010

EN 55014-1:2006/+A1+A2
EN 55014-2:1997/+A1+A2

livello di potenza sonora misurato 77,5 dB (A)
livello di potenza sonora garantito 79,0 dB (A)

Procedura di valutazione della conformità secondo l’allegato V della direttiva 2000/14/CE

L’anno di costruzione è riportato sulla targhetta dell’apparecchio ed individuabile tramite il numero di serie progressivo.

Münster, 20.01.2014

Gerhard Knorr, Direzione tecnica Ikra GmbH
Incaricato alla Conformità CE Mogatec GmbH

Conservazione della documentazione tecnica: Gerhard Knorr, Kärcherstraße 57, DE-64839 Münster

Ψαλίδα γκαζόν και θάμνων

Αξιότιμε πελάτη,

Για να εξασφαλίσουμε ασφαλή εισαγωγή στη λειτουργία, συνετάξαμε για σας αυτές τις οδηγίες χειρισμού. Εάν θα τηρείτε τις ακόλουθες οδηγίες, θα είστε πάντα ευχαριστημένος με τη λειτουργία της μηχανής και σας εγγυοδοτούμε τη μακριά ζωή του.

Οι μηχανές μας, πριν την παραγωγή τους σε σειρά, δοκιμάστηκαν στις πιο σκληρές συνθήκες και κατά την παραγωγή τους ήταν υπό συνεχή έλεγχο. Αυτό σημαίνει για μας σιγουριά και για σας βεβαίωση, ότι παραλάβατε προϊόν αρκετά εξελιγμένο.

Για να διευκολύνουμε την τεχνική εξέλιξη επιφυλάττουμε αλλαγές κατασκευής και επεξεργασίας.

Τεχνικά στοιχεία

Μοντέλο		**GBS 6036 LI**	
Τάση συσσωρευτή/τάση λειτουργίας	V/DC	3,6	
Τύπος μπαταρίας	Ah/Wh	1,5 / 5,4 Ιόντων λιθίου	
Ρεύμα φόρτισης	mA	350	
Διάρκεια φόρτισης	h	4 ώρες	
Διάρκεια λειτουργίας	min.	ca. 40	
Απόδοση λειτουργίας	W	6	
Κοπτικές κινήσεις	min^{-1}	1000 * / 2000 **	
Πλάτος τομής *	mm	80	
Πλάτος τομής **	mm	160	
Ισχύς κλαδέματο **	mm	8	
Στάθμη ακουστικής πίεσης (DIN EN 60745-2-15)	dB (A)	73	K=3,0 dB (A)
Δονήσεις (DIN EN 60745-2-15)	m/s^2	< 2,5	K=1,5 m/s^2

Οι μηχανές ανταποκρίνονται στη τάξη προφύλαξης III.

Τεχνικές αλλαγές είναι πιθανές.

* Συσσωρευτικά ψαλίδια για το γρασίδι ** Ψαλίδα γκαζόν και θάμνων

Προσοχή: Προστασία θορύβου! Κατά τη χρήση του προσέχετε τις ισχύουσες τοπικές διατάξεις.

Κανονική χρησιμοποίηση σύμφωνα με τον προορισμό

Οδηγία χρήσης:
Το θαμνοκοπτικό ψαλίδι δεν μπορεί και δεν πρέπει να χρησιμοποιηθεί στη θέση ενός θαμνοκόπτη.

Αυτό προορίζεται αποκλειστικά για το κούρεμα και το κόψιμο διακοσμητικών θάμνων με μικρό πάχος κλαδιών. Μια διαφορετική ή μια περαιτέρω χρήση ισχύει ως αντικανονική χρήση. Για ζημιές που μπορούν να προκύψουν από μια αντικανονική χρήση ο κατασκευαστής/προμηθευτής δεν φέρει καμιά ευθύνη.

Όταν απαιτηθεί μπορεί αυτή η θαμνοκοπτική ψαλίδα με την εύκολη αλλαγή του προμηθευόμενου μαχαιριού κοπής να μεταβληθεί σε μια ψαλίδα γκαζόν.

Γενικές υποδείξεις ασφαλείας

Προσοχή! Πρέπει να διαβάσετε όλες τις οδηγίες. Σφάλματα κατά την τήρηση των ακολούθως αναφερομένων οδηγιών μπορούν να προκαλέσουν ηλεκτροπληξία, εγκαύματα και/ή σοβαρούς τραυματισμούς. Ο ακολούθως χρησιμοποιημένος όρος „ηλεκτρικό εργαλείο“ αναφέρεται σε ηλεκτρικά εργαλεία που τροφοδοτούνται από το ηλεκτρικό δίκτυο (με ηλεκτρικό καλώδιο) και σε ηλεκτρικά εργαλεία που λειτουργούν με επαναφορτιζόμενη μπαταρία (χωρίς ηλεκτρικό καλώδιο).

ΦΥΛΑΣΣΕΤΕ ΚΑΛΑ ΑΥΤΕΣ ΤΙΣ ΟΔΗΓΙΕΣ.

Υποδείξεις ασφαλείας για θαμνοκόπτες:

- **Κρατάτε όλα τα μέρη του σώματός σας μακριά από το κοπτικό μαχαίρι. Μην προσπαθήσετε ποτέ, όταν το μαχαίρι βρίσκεται σε λειτουργία να απομακρύνετε κλαδιά ή να κρατήσετε με τα χέρια σας το αντικείμενο κοπής. Αφαιρείτε τα σφηνωμένα κλαδιά μόνο με απενεργοποιημένο το εργαλείο.** *Μια στιγμή απροσεξίας κατά τη χρήση του θαμνοκόπτη μπορεί να προκαλέσει σοβαρούς τραυματισμούς.*
- **Μεταφέρετε το θαμνοκόπτη από τη λαβή με ακινητοποιημένο το μαχαίρι. Κατά τη μεταφορά ή τη φύλαξη του θαμνοκόπτη τοποθετείτε πάντα το προστατευτικό κάλυμμα.** *Ο προσεκτικός χειρισμός με το εργαλείο μειώνει τον κίνδυνο τραυματισμού από το μαχαίρι.*

1) Θέση εργασίας

a) **Μην εργάζεστε με το εργαλείο σε επικίνδυνο για έκρηξη περιβάλλον, στο οποίο βρίσκονται εύφλεκτα υγρά, αέρια ή εύφλεκτες σκόνες.** *Ηλεκτρικά εργαλεία δημιουργούν σπινθήρες, οι οποίοι μπορούν να προκαλέσουν ανάφλεξη στη σκόνη ή στους ατμούς.*

2) Ηλεκτρική ασφάλεια

a) **Αποφεύγετε τη σωματική επαφή με γειωμένες επιφάνειες, όπως σωλήνες, θερμάστρες, φούρνοι και ψυγεία.** *Υπάρχει ένας αυξημένος κίνδυνος ηλεκτροπληξίας, όταν το σώμα σας είναι γειωμένο.*

b) **Κρατάτε το εργαλείο μακριά από βροχή.** *Η διείσδυση νερού στο ηλεκτρικό εργαλείο αυξάνει τον κίνδυνο μιας ηλεκτροπληξίας.*

3) Ασφάλεια προσώπων

a) **Να είστε προσεκτικοί, να εστιάζετε την προσοχή σας σε αυτό που κάνετε και να χρησιμοποιείτε με σύνεση το ηλεκτρικό εργαλείο. Μη χρησιμοποιείτε το εργαλείο, όταν είστε κουρασμένοι ή εάν βρίσκεστε κάτω από την επιρροή ναρκωτικών, αλκοόλ ή φαρμάκων.** *Μια στιγμή απροσεξίας κατά τη χρήση του εργαλείου μπορεί να προκαλέσει σοβαρούς τραυματισμούς.*

b) **Μην υπερτιμάτε τον εαυτό σας. Φροντίζετε για μια ασφαλή στάση εργασίας και κρατάτε ανά πάσα στιγμή την ισορροπία σας.** *Με τον τρόπο αυτό σε απρόβλεπτες καταστάσεις μπορείτε να ελέγχετε καλύτερα το εργαλείο.*

4) Προσεκτικός χειρισμός και προσεκτική χρήση των ηλεκτρικών εργαλείων

a) **Μη χρησιμοποιείτε κάποιο ηλεκτρικό εργαλείο, του οποίου ο διακόπτης είναι χαλασμένος.** *Ένα ηλεκτρικό εργαλείο, το οποίο δεν μπορείτε να το ενεργοποιήσετε ή να το απενεργοποιήσετε, είναι επικίνδυνο και πρέπει να επισκευαστεί.*

b) **Για λόγους ασφαλείας το εργαλείο οφείλει να μη χρησιμοποιείται από παιδιά, νέους κάτω των 16 των ή άλλα άτομα, τα οποία δεν είναι εξοικειωμένα με αυτές τις οδηγίες ασφαλείας.**

c) **Ο χειριστής είναι υπεύθυνος για ατυχήματα ή κινδύνους, στους οποίους εκτίθενται τρίτα πρόσωπα ή η περιουσία αυτών.**

d) **Φυλάσσετε τα ηλεκτρικά εργαλεία σε ένα μέρος όπου τα παιδιά δεν έχουν πρόσβαση. Μην αφήνετε σε άτομα να χρησιμοποιήσουν το εργαλείο, όταν αυτά δεν είναι εξοικειωμένα με τη χρήση του ή όταν αυτά δεν έχουν διαβάσει αυτές τις οδηγίες.** *Ηλεκτρικά εργαλεία είναι επικίνδυνα, όταν χρησιμοποιούνται από άπειρα άτομα.*

Υποδείξεις ασφάλειας

- **Αυτή η μηχανή μπορεί να προκαλέσει σοβαρούς τραυματισμούς. Διαβάστε προσεκτικά τις οδηγίες χρήσεως, για την προετοιμασία, την ορθή χρήση και την διατήρηση του κλαδευτηρίου θάμνων. Πριν χρησιμοποιήσετε για πρθτη φορά την μηχανή μυηθείτε στον τρόπο χρησιμοποιήσης της.**
- **Η μηχανή έχει φάση εξασθένισης.**
- **Πριν το καθάρισμα σταματήστε τη μηχανή.**
- **Προσοχή! Κρατάτε τα δάχτυλα και τα πόδια εκτώς της περιοχής της τομής.**
- **Ενεργοποιείτε τον κινητήρα, μόνο αφού πρώτα έχετε απομακρύνει χέρια και πόδια από τα κοπτικά εργαλεία.**
- **Πριν τη χρήση της μηχανής απομακρύνετε από την εργάσιμη έκταση τα ξένα σώματα /π.χ. πέτρες/ και όταν εργάζεστε προσέξτε αυτά τα ξένα σώματα!**

- **Για τη μεταφορά πάντα σταματάτε τη μηχανή και περιμένετε μέχρι να σταματήσει το μαχαίρι. Η συντήρηση και το καθάρισμα επιτρέπεται μόνο σε σταματημένη μηχανή.**
- **Απαγορεύεται οι ανήλικοι έως τα 16 χρόνια να διαχειρίζονται τη μηχανή.**
- **Προσέξτε ιδιαίτερα την ευθύνη σας για τα τρίτα άτομα στην εργασιακή περιοχή.**
- **Μη χρησιμοποιείτε τα ψαλίδια εάν βρίσκονται κοντά σας άλλα άτομα, παιδιά ή οικιακά ζώα.**
- **Χρησιμοποιείτε το ψαλίδι μόνο στο φως της ημέρας ή με επαρκή τεχνητό φωτισμό.**
- **Είναι απαραίτητο να συντηρείτε και να ελέγχετε τακτικά τα ψαλίδια. Σε περίπτωση βλάβης γίνεται να αλλάξετε μόνο ολόκληρο ζευγάρι μαχαιριών. Εάν η βλάβη προκύπτει από πρόσκρουση, χρειάζεται ειδική κρίση.**
- **Το ψαλίδι οφείλει να ελέγχεται σε τακτικά διαστήματα και μάλιστα από την αρμόδια τεχνική υποστήριξη.**
- **Φοράτε κατάλληλο φόρεμα εργασίας, δηλ. προφυλακτικά γυαλιά, προφύλαξη ακοής, μη ολισθηρά κλειστά υποδήματα και γάντια εργασίας. Μη φοράτε φαρδιά φορέματα, που μπορούν να πιαστούν από τα κινούμενα μέλη.**
- **Μετά την απόθεση των ψαλιδιών και πριν το καθάρισμα είναι απαραίτητο να εξασφαλίσετε να μην ανάψη κατά λάθος η μηχανή, πχ.**
- **το ξεμπλοκάρισμα του διακόπτη.**
- **Σε καμία περίπτωση μη κρατάτε τα ψαλίδια για τα μαχαίρια, κίνδυνος τραυματισμού και όταν τα ψαλίδια δε λειτουργούν!**
- **Ποτέ μην αγγίζετε τα κινούμενα μαχαίρια, όταν θέλετε να παραμερίσετε ξένα σώματα ή όταν τα ψαλίδια μπλοκαρίστηκαν.**
- **Τοποθετήστε τη μηχανή σε ασφαλές μέρος, μη προσιτό για τα παιδιά.**
- **Όταν εργάζεστε με τα ψαλίδια να στέκεστε πάντα σταθερά, ιδιαίτερα όταν χρησιμοποιείτε βαθμίδες ή σκάλα.**
- **Μη χρησιμοποιείτε ψαλίδια με κόπτη που έχει βλάβη ή είναι φθορισμένος.**
- **Ποτέ μη δοκιμάζετε να εισάξετε στη λειτουργία λειψή μηχανή.**
- **Για τη μεταφορά και αποθήκευση των ψαλιδιών χρησιμοποιείτε πάντα προφύλαξη μαχαιριού.**
- **Πριν την έναρξη δουλειάς γνωρίστε το περιβάλλον και πιθανούς κινδύνους, τους οποίους εξαιτίας του θορύβου της μηχανής μπορεί να μην ακούσετε.**
- **Χρησιμοποιείτε μόνο τα συνιστώμενα από τον κατασκευαστή ανταλλακτικά και πρόσθετα εξαρτήματα.**

Πριν από την έναρξη λειτουργίας

Φόρτιση της μπαταρίας

Υποδείξεις ασφαλείας:

Η συσκευή προμηθεύεται με ήδη φορτισμένη τη μπαταρία ιόντων λιθίου. Συνιστούμε όμως πριν από την πρώτη έναρξη λειτουργίας να φορτίσετε ακόμα μια φορά τη μπαταρία.

- Χρησιμοποιείτε για το σκοπό αυτό μόνο την προμηθευόμενη συσκευή φόρτισης. Αυτή είναι ειδικά προσαρμοσμένη σε αυτήν τη μπαταρία.
- Μην χρησιμοποιείτε ποτέ άλλες συσκευές φόρτισης. Από αυτό θα μπορούσε να προκληθεί κίνδυνος πυρκαγιάς – ή έκρηξης!
- Κρατάτε τη συσκευή φόρτισης πάντα μακριά από βροχή ή υγρασία. Κίνδυνος μιας ηλεκτροπληξίας.
- Ποτέ μην εκτελείτε τη φόρτιση σε απροστάτευτους υπαίθριους χώρους, αλλά σε στεγνό προστατευμένο χώρο.
- Ποτέ μην φορτίζετε ξένες μπαταρίες με αυτή τη συσκευή φόρτισης. Κίνδυνος της πυρκαγιάς ή της έκρηξης.
- Πριν από κάθε χρήση της συσκευής φόρτισης ελέγχετε περίβλημα, βύσμα και καλώδιο για πιθανές ζημιές. Μην χρησιμοποιείτε εάν υπάρχουν ζημιές.
- Μην ανοίγετε με τη βία τη συσκευή φόρτισης. Σε περίπτωση μιας βλάβης πρέπει να αντικατασταθεί η συσκευή φόρτισης.
- Η συσκευή φόρτισης θερμαίνεται κατά τη διαδικασία φόρτισης. Μην χρησιμοποιείτε τη συσκευή επάνω σε εύφλεκτο υπόστρωμα ή σε εύφλεκτο περιβάλλον. Κίνδυνος πυρκαγιάς.
- Ποτέ μην ανοίγετε τα στοιχεία της μπαταρίας. Κίνδυνος βραχυκυκλώματος.
- Σε ζημιά της μπαταρίας μπορούν να διαρρεύσουν βλαβεροί ατμοί ή υγρά. Σε ακούσια επαφή ξεπλένετε με νερό και αναζητάτε αμέσως ένα γιατρό. Το υγρό μπορεί να προκαλέσει ερεθισμούς στο δέρμα ή εγκαύματα.
- Προστατεύετε τη μπαταρία από θερμότητα, ισχυρή ηλιακή ακτινοβολία και φωτιά. Κίνδυνος έκρηξης.

Διαδικασία φόρτισης:

Για τη φόρτιση της μπαταρίας τοποθετείτε το φις της συσκευής φόρτισης σε μια πρίζα. Στη συνέχεια τοποθετείτε το βύσμα του καλωδίου φόρτισης στην υποδοχή φόρτισης από το χλοοκοπτικό και θαμνοκοπτικό ψαλίδι (Εικ. 2)

Η διαδικασία φόρτισης που ξεκινά τώρα απεικονίζεται με την πράσινη λυχνία ελέγχου Εικ. 2 στο άκρο της λαβής. Όταν η μπαταρία είναι άδεια η διάρκεια φόρτισης ανέρχεται σε περ. 4 ώρες. Μετά την πραγματοποίηση της φόρτισης ο ηλεκτρονικός έλεγχος διακόπτει αυτόματα τη διαδικασία φόρτισης. Η πράσινη λυχνία ελέγχου σβήνει τότε και σηματοδοτεί με τον τρόπο αυτό το τέλος της διαδικασίας φόρτισης. Δεν είναι αναγκαίο να ελέγχετε τη διάρκεια της φόρτισης.

Η συσκευή φόρτισης και η χειρολαβή της συσκευής ζεσταίνονται κατά τη διαδικασία φόρτισης. Αυτό είναι φυσιολογικό.

Σε περίπτωση μη χρήσης αφαιρείτε τη συσκευή φόρτισης από την πρίζα.

Κατά τη διάρκεια της διαδικασίας φόρτισης η συσκευή δεν επιτρέπεται να χρησιμοποιείται.

Η μπαταρία οφείλει να φορτιστεί πάλι, όταν γίνεται εμφανής μια σημαντική μείωση της απόδοσης κατά το κόψιμο. Πρόσθετα είναι ενσωματωμένη μια προστασία βαθιάς εκφόρτισης, η οποία αποτρέπει την πρόκληση

βλάβης στη μπαταρία. Αυτή απενεργοποιεί τη μπαταρία κατά την επίτευξη του ορίου εκφόρτισης. Μην ενεργοποιείτε στη συνέχεια πλέον τη συσκευή, αλλά φορτίζετε κατ' αρχήν τη μπαταρία.

Ενεργοποίηση και απενεργοποίηση

Σπρώχνετε την ασφάλεια ενεργοποίησης A (Εικ. 3) προς τα εμπρός και πιέζετε το διακόπτη B. Μετά την ενεργοποίηση δεν χρειάζεται πλέον να κρατηθεί η ασφάλεια ενεργοποίησης A.

Για την απενεργοποίηση αφήνετε πάλι ελεύθερο το διακόπτη B.

Προσοχή! Το μαχαίρι συνεχίζει να κινείται.

Αλλαγή εξοπλισμού της συσκευής/ αλλαγή των συστημάτων μαχαιριών

Για προστασία από τραυματισμούς σπρώχνετε την προμηθευόμενη προστασία μαχαιρών πάνω από τα μαχαίρια και χρησιμοποιείτε προστατευτικά γάντια.

Πιέζετε ταυτόχρονα τα δύο πλευρικά πλήκτρα πίεσης και αφαιρείτε το μαχαίρι κοπής (Εικ. 5).

Αφαιρείτε πιθανές βρομιές, που έχουν εισχωρήσει στο χώρο του μηχανισμού μετάδοσης.

Πριν από την τοποθέτηση του μαχαιριού αντικατάστασης παρακαλείσθε να γρασάρετε ελαφρώς την περιοχή κίνησης με ένα γνωστό στο εμπόριο γράσο γενικής χρήσης, όπως περιγράφεται στο κεφάλαιο συντήρηση (Εικ. 7).

Εισάγετε τα μαχαίρια κοπής με την πίσω μύτη στήριξης στο περίβλημα του χλοοκοπτικού μαχαιριού, όπως απεικονίζεται στην Εικ. 6, και ασφαλίζετε με δυνατή πίεση επάνω στην πλάκα βάσης μαχαιριών το σύστημα κλικ.

Η θέση της κίνησης έκκεντρου δεν πρέπει να λαμβάνεται υπόψη κατά την αλλαγή μαχαιριού. Κατά την ενεργοποίηση το έκκεντρο μηχανισμού μετάδοσης εισέρχεται αυτόματα στην αντίστοιχη εσοχή του μαχαιριού κοπής.

Η συσκευή είναι τώρα πάλι έτοιμη για λειτουργία.

Υποδείξεις για την εργασία

Με το θαμνοκοπτικό ψαλίδι μπορείτε να κόψετε διακοσμητικά θαμνώδη φυτά και μικρούς θάμνους. Η συσκευή αυτή είναι επίσης κατάλληλη για διακοσμητικό κόψιμο π. χ. στη φροντίδα του μνήματος.

Με το χλοοκοπτικό ψαλίδι μπορούν να κοπούν καλά τα άκρα του γκαζόν και οι επιφάνειες χόρτου σε σημεία με δύσκολη πρόσβαση.

Επειδή η συσκευή χειρίζεται μόνο με το ένα χέρι, σε καμιά περίπτωση δεν φέρνετε το ελεύθερο χέρι σας κοντά στο κινούμενο μαχαίρι.

Συντήρηση (εικ. 7.)

Καθαρίστε τα μαχαίρια από το ζουμί των φυτών και τις ακαθαρσίες. Είναι κατάλληλο να βγάλετε το ζευγάρι μαχαιριών από τα ψαλίδια το λιγότερο μία φορά το χρόνο. Λαδώστε προσεκτικά το οδοντοτό τροχό E και το πίσω μέρος του μαχαιριού D με υδαρές λάδι. Μη λαδώνετε τον κινητήρα και τα άλλα εξαρτήματα.

Προσοχή! Οι οδηγητικές επιφάνειες των μαχαιριών πρέπει να είναι λαδωμένες, για να γλιστράνε καλά. Οι μη λαδωμένες οδηγητικές επιφάνειες μπορούν να επηρρεάσουν αρνητικά μάκρος ζωής των ψαλιδιών.

Όταν το μαχαίρι μετά από μακρά χρήση δεν είναι πλέον κοφτερό, παρακαλείσθε να το αντικαταστήσετε μόνο με γνήσιο ανταλλακτικό μαχαίρι.

Μετά από κάθε χρήση περιποιείστε τα μαχαίρια με σπρέι φροντίδας.

Αντικαθιστάτε τα φθαρμένα κοφτερά μαχαίρια.

Μετά τη χρήση τοποθετείτε πάντα την προστασία μαχαιριών.

Ελέγχετε τη συσκευή για εμφανή ελαττώματα και φροντίζετε κατά περίπτωση για την επισκευή σ' ένα εξουσιοδοτημένο συνεργείο επισκευών.

Αποθήκευση

Φυλάσσετε πάντα τη συσκευή σ' ένα στενό, καθαρό χώρο όπου τα παιδιά δεν έχουν πρόσβαση. Αποθηκεύετε με προστασία από παγετό.

Διάθεση των αποβλήτων

Τηρείτε τις εξής υποδείξεις σχετικά με την διάθεση των αποβλήτων:

Οι χρησιμοποιημένες ηλεκτρικές συσκευές και οι επαναφορτιζόμενες μπαταρίες δεν πρέπει να πετάγονται στα οικιακά απορρίμματα.

Οι ηλεκτρικές συσκευές πρέπει να συλλέγονται, να ανακυκλώνονται ή να απορρίπτονται με τρόπο φιλικό προς το περιβάλλον.

Οι χαλασμένες ή χρησιμοποιημένες επαναφορτιζόμενες μπαταρίες πρέπει να ανακυκλώνονται με σωστό τρόπο σύμφωνα με την ισχύουσα Οδηγία περί διάθεσης αποβλήτων επαναφορτιζόμενων και μη επαναφορτιζόμενων μπαταριών.

Για να αφαιρέσετε την ενσωματωμένη επαναφορτιζόμενη μπαταρία με πλακέτα τυπωμένου κυκλώματος από τη συσκευή σας, πατήστε προηγουμένως το διακόπτη ενεργοποίησης/ απενεργοποίησης έως ότου έχει αποφορτιστεί πλήρως η επαναφορτιζόμενη μπαταρία.

Κατόπιν με ένα κατσαβίδι ξεβιδώστε όλες τις βίδες της συσκευής και ανοίξτε το περίβλημα.

Αφαιρέστε την πλακέτα τυπωμένου κυκλώματος με την κυψέλη λιθίου-ιόντων και αποκόψτε τις συνδέσεις στην επαναφορτιζόμενη μπαταρία/την πλακέτα τυπωμένου κυκλώματος.

Κατόπιν παραδώστε την πλακέτα τυπωμένου κυκλώματος με την κυψέλη λιθίου-ιόντων σε θέση ανακύκλωσης επαναφορτιζόμενων/μη επαναφορτιζόμενων μπαταριών για σωστή διάθεσή τους.

Σύμφωνα με την Ευρωπαϊκή Οδηγία σχετικά με τα απόβλητα ηλεκτρικού και ηλεκτρονικού εξοπλισμού, μετά την αφαίρεση της πλακέτας τυπωμένου κυκλώματος με την επαναφορτιζόμενη μπαταρία, προβείτε στην

επαναξιοποίηση της συσκευής με τρόπο φιλικό προς το περιβάλλον.

Εμείς θα χαιρόμασταν να αναλάβουμε και για λογαριασμό σας τη σωστή διάθεση της συσκευής με την επαναφορτιζόμενη μπαταρία. Για το σκοπό αυτό αποστείλετε τη συσκευή στη διεύθυνση σέρβις που αναφέρεται στις Οδηγίες Χρήσης.

Όροι εγγύησης

Για το ηλεκτρικό αυτό εργαλείο παρέχουμε, ανεξάρτητα από τις υποχρεώσεις του εμπορικού καταστήματος από το συμβόλαιο αγοράς, έναντι του τελικού πελάτη εγγύηση σύμφωνα με τα ακόλουθα: Η διάρκεια εγγύησης ανέρχεται σε 36 μήνες (Καταγραφή του προϊόντος 60 μήνες)και αρχίζει με την ημερομηνία αγοράς του προϊόντος και η οποία θα πρέπει να αποδεικνύεται με την αυθεντική απόδειξη της αγοράς. Σε περίπτωση επαγγελματικής χρήσης ή επιχείρησης ενοικίασης η διάρκεια εγγύησης μειώνεται στους 12 μήνες. Από την εγγύηση εξαιρούνται τα εξαρτήματα φθοράς και ζημιές που έχουν προκύψει από τη χρησιμοποίηση λανθασμένων πρόσθετων εξαρτημάτων, από επισκευές με μη γνήσια ανταλλακτικά, από χρήση βίας, κτυπήματα και σπασίματα και σκόπιμη υπερφόρτωση κινητήρα. Η αντικατάσταση στο πλαίσιο της εγγύησης περιλαμβάνει μόνο τα κατεστραμμένα εξαρτήματα και όχι ολόκληρη τη συσκευή. Επισκευές κατά τη διάρκεια της εγγύησης επιτρέπεται να εκτελούνται μόνο από εξουσιοδοτημένα συνεργεία από το τμήμα τεχνικής υποστήριξης της εταιρίας μας. Σε περίπτωση επέμβασης από τρίτους παύει να ισχύει η εγγύηση. Δωρεάν αποστολή του μπορντουροψάλιδου (καλύπτεται το κόστος αποστολής).

Καταγραφή του προϊόντος για την παράταση της εγγύησης στα 5 χρόνια: **www.tonino-lamborghini-garden-com**

Hotline

- Υπεύθυνη υποστήριξη σε ερωτήματα της έναρξης λειτουργίας
- Απάντηση τεχνικών ερωτήσεων
- Παραγγελία ανταλλακτικών και παράδοση
- Καταγραφή του προϊόντος για την παράταση της εγγύησης στα 5 χρόνια

Σέρβις

- Δωρεάν αποστολή του μπορντουροψάλιδου (καλύπτεται το κόστος αποστολής).
- Επισκευή εντός τριών (3) εργάσιμων ημερών από την παραλαβή του εργαλείου.

Δήλωση της ΕΚ για τη συμμόρφωση

CE

Εμείς, η **Mogatec GmbH, Im Grund 14, D-09430 Drebach**, δηλώνουμε υπεύθυνα, ότι τα προϊόντα **Ψαλίδα γκαζόν και θάμνων GBS 6036 LI**, τα οποία περιλαμβάνει αυτή η δήλωση, ανταποκρίνονται στις αντίστοιχες απαιτήσεις των καθοδηγήσεων της ΕΚ για ασφάλεια και προστασία υγείας **2006/42EK** (Οδηγία περί μηχανών νέα), **2004/108/EK** (Καθοδηγήσεις ΕΜΥ), **2011/65/EU** (Οδηγία RoHS) ,**2006/95/EK** (Καθοδηγήσεις για χαμηλή τάση) και **2000/14/EK** (Οδηγία θορύβου), συμπεριλαμβανομένων των αλλαγών τους. Για τη σωστή πραγματοποίηση απαιτήσεων ασφάλειας και προστασίας υγείας, αναφερόμενων στις καθοδηγήσεις της ΕΚ, χρησιμοποιήθηκαν οι ακόλουθοι κανόνες και/ή τεχνικοί καθορισμοί:

DIN EN 60745-1:2009; DIN EN 60745-1 Corr.:2009; DIN EN 60745-1/A11:2010; DIN EN 60745-2-15:2009 + A1:2010; DIN EN 60335-1:2002+ A11+ A1+ A12+ A2+ A13+ A14:2010; DIN EN 60335-1/A15:2011; DIN VDE 0730 Teil 2ZP:1980-07; DIN EN ISO 12100:2011-03;

EN ISO 12100:2010 unter Berücksichtigung von / under consideration of DIN EN ISO 10517:2010

EN 55014-1:2006/+A1+A2
EN 55014-2:1997/+A1+A2

μετρημένη στάθμη ηχητικής ισχύος	77,5 dB (A)
εγγυημένη στάθμη ηχητικής ισχύος	79,0 dB (A)

Μέθοδος αξιολόγησης συμμόρφωσης σύμφωνα με το παράρτημα VI / Οδηγία 2000/14/ΕΚ

Το κατασκευαστικό έτος του είναι αποτυπωμένο επάνω στην πινακίδα τεχνικών χαρακτηριστικών και μπορεί να διαπιστωθεί πρόσθετα από τον αύξοντα αριθμό σειράς.

Münster, 20.01.2014

Gerhard Knorr, Τεχνική διεύθυνση Ikra GmbH
Εξουσιοδοτημένος αντιπρόσωπος CE Mogatec GmbH

Φύλαξη των τεχνικών εγχειριδίων: Gerhard Knorr, Kärcherstraße 57, DE-64839 Münster

Akumulatorske škarje za travo

Spoštovani kupec,

Da bi zagotovili zanesljiv in varen zagon, smo sestavili to navodilo za uporabo. Če boste upoštevali naslednje napotke, bo vaša naprava delovala vedno v vaše zadovoljstvo in bo imela visoko življenjsko dobo.

Naše naprave se pred serijsko izdelavo preizkusijo pod najtežjimi pogoji, med proizvodnjo pa jih stalno preverjamo. To nam daje gotovost, vam pa jamstvo, da vedno dobite neoporečen izdelek.

V interesu tehničnega razvoja si pridržujemo pravico do konstrukcijskih in izvedbenih sprememb.

Tehnični podatki

Model		**GBS 6036 LI**	
Napetost akumulatorja / obratovalna napetost	V/DC	3,6	
Tip akumulatorja	Ah/Wh	1,5 / 5,4 / litijev ionski akumulator	
Polnilni tok	mA	350	
Trajanje polnjenja	h	4 ure	
Trajanje obratovanja	min.	približno. 40	
Obratovalna zmogljivost	W	6	
Rezalno gibanje	min^{-1}	1000 * / 2000 **	
Širina striženja *	mm	80	
Dolžina striženja **	mm	160	
Debelina striženja **	mm	8	
Raven zvočnega tlaka (DIN EN 60745-2-15)	dB (A)	73	K=3,0 dB (A)
Vibracije (DIN EN 60745-2-15)	m/s^2	< 2,5	K=1,5 m/s^2

Škarje za grmovje ustrezajo zaščitnemu razredu III.

Pridržujemo si pravico do tehničnih sprememb.

* Akumulatorske škarje za travo ** Akumulatorske škarje za grmičevje

Pozor! Zaščita pred hrupom! Ob začetku obratovanja pazite na regionalne predpise.

Namen uporabe

Navodilo za način uporabe:
Škarje za travo in grmičevje ne morejo in naj ne bi nadomeščale škarij za živo mejo.

Te škarje so namenjene izključno za obrezovanje in rezanje okrasnih grmov in drobnega grmičevja. Neka druga uporaba ali uporaba, ki presega te zmogljivosti, ni v skladu z namenom uporabe. Za škodo, ki je posledica take uporabe, proizvajalec/dobavitelj ne jamči.

Če je potrebno, se lahko te škarje za grmičevje z enostavno zamenjavo priloženega rezila za škarje spremeni v škarje za rezanje trave.

Splošna varnostna navodila

Pozor! Prebrati je treba celotna navodila. Napake pri upoštevanju navodil, navedenih v nadaljevanju, lahko povzročijo udar električnega toka, požar in/ali hude poškodbe. V nadaljevanju uporabljeni pojem „električno orodje“ se nanaša na električno orodje na omrežni pogon (s kablom za priključitev na omrežje) in na električno orodje na akumulatorski pogon (brez kabla za priključitev na omrežje).

TA NAVODILA DOBRO SHRANITE.

Varnostna navodila za škarje za živo mejo:

- **Dele telesa zavarujte pred rezili. Pri premikajočem se rezilu ne poskušajte odstranjevati rezanega materiala ali materiala, ki ga želite rezati, ne držite. Zagozden rezan material odstranjujte samo pri izklopljeni napravi.** *En sam trenutek nepazljivosti pri uporabi škarij za živo mejo lahko vodi do povzročitve hudih poškodb.*
- **Škarje za živo mejo nosite za ročaj pri stoječem rezilu. Pri transportu ali shranjevanju škarij za živo mejo vedno nataknite zaščitni pokrov.** *Skrbno ravnanje z napravo zmanjšuje nevarnost za povzročitev poškodb zaradi rezila.*

1) Delovno mesto

a) **Z napravo ne delajte v potencialno eksplozivnem okolju, v katerem se nahajajo vnetljive tekočine, vnetljivi plini ali vnetljiv prah.** *Električna orodja povzročajo iskre, ki lahko zanetijo prah ali hlape.*

2) Električna varnost

a) **Izogibajte se telesnemu stiku z ozemljenimi površinami, kot so cevi, grelne naprave, štedilniki in hladilniki.** *Kadar je vaše telo ozemljeno, obstaja povečano tveganje za udar električnega toka.*

b) **Napravo zavarujte pred dežjem.** *Vdor vode v električno napravo zviša tveganje za udar električnega toka.*

3) Varnost oseb

a) **Bodite pozorni in pazite na to, kaj delate, in delo z električnim orodjem opravljajte s pametjo. Naprave ne uporabljajte, kadar ste utrujeni ali pod vplivom drog, alkohola ali zdravil.** *En sam trenutek nepazljivosti pri uporabi naprave lahko vodi do povzročitve resnih poškodb.*

b) **Ne precenjujte svojih zmožnosti. Skrbite za varno stojišče in vedno ohranjajte ravnotežje.** *Na ta način lahko napravo v nepričakovanih situacijah bolje kontrolirate.*

4) Skrbno ravnanje in uporaba električnega orodja

a) **Ne uporabljajte električnega orodja, čigar stikalo je defektno.** *Električno orodje, ki se ne da več vklopiti ali izklopiti, je nevarno in ga je treba dati v popravilo.*

b) **Iz varnostnih razlogov aparata ne smejo uporabljati otroci, mladostniki do 16 let ali druge osebe, ki s pričujočimi navodili glede varnosti niso seznanjeni.**

c) **Upravljalec je odgovoren za nesreče in tveganja, ki so jim izpostavljeni tretji ali pa njihova lastnina.**

d) **Neuporabljano električno orodje hranite zunaj dosega otrok. Osebam, ki z napravo niso seznanjene ali niso prebrale teh navodil, uporabe naprave ne dovolite.** *Električno orodje je nevarno, če ga uporabljajo neizkušene osebe.*

5) Servis

a) **Přístroj nechte opravovat jenom kvalifikovanému personálu a pouze s použitím originálních náhradních dílů.** *Tím bude zaručené, že bezpečnost přístroje zůstane zachovaná.*

6) Primerno rokovanje in uporaba orodij z akumulatorskim pogonom

a) **Zagotovite, da je naprava izključena, preden vstavite akumulator.** *Vstavitev akumulatorja v vklopljeno napravo lahko povzroči nesrečo.*

b) **Za polnjenje akumulatorja uporabite le polnilnik, ki ga priporoča proizvajalec.** *Polnilne naprave so navadno narejene za določen tip akumulatorja; če z njim polnite druga akumulator, lahko pride do požara!*

c) **Uporabite le akumulator, ki je narejen za vašo napravo.** *Uporaba drugih akumulatorjev lahko povzroči poškodbe ali požar.*

d) **Neuporabljen akumulator naj ne bo v bližini sponk za papir, kovancev, ključev, žebljev, vijakov in drugih manjših kovinskih predmetov.** *Kratek stik kontaktov akumulatorja lahko povzroči požar in opekline!*

e) **Nepravilna uporaba lahko povzroči iztekanje tekočine akumulatorja. Ne dotikajte se tekočine akumulatorja. V primeru dotika morate to mesto sprati z vodo. Če tekočina pride v oči, takoj obiščite zdravnika.** *Iztekajoče tekočina akumulatorja lahko povzroči srbenje in opekline.*

Varnostni napotki!

- **Ta aparat lahko povzroči resne poškodbe. V zvezi s s pravilnim ravnanjem, s pripravo, z vzdrževanjem, s strokovno pravilno uporabo aparata skrbno preberite navodila za uporabo. Še preden ga prvič uporabite, se seznanite z aparatom in si dajte tudi praktično pokazati ravnanje z njim.**
- **Naprava še teče!**
- **Pred čiščenjem morate napravo izklopiti.**
- **Pozor! Pazite, da prsti in noge ne zaidejo v rezalno področje!**
- **Motor vklopite šele, ko ste roke in noge odmaknili od rezilnih delov aparata.**
- **Pred uporabo naprave očistite tujke z delovnega področja, med delom pa bodite pozorni na tujke!**
- **Pred transportom vedno najprej izklopite napravo in počakati, da se rezila zaustavijo. Vzdrževalna in čistilna dela opravljajte vedno samo na izklopljeni napravi.**
- **Mladostniki, mlajši od 16 let, ne smejo upravljati naprave.**
- **Upoštevajte odgovornost nasproti tretjim osebam na delovnem področju.**
- **Izogibajte se uporabi škarij za živo mejo, če se v bližini nahajajo osebe, predvsem otroci.**
- **Aparat uporabljajte samo pri dnevni svetlobi ali če je na razpolago dovolj umetne razsvetljave**.
- **Škarje se morajo strokovno vzdrževati in preverjati. Rezilo se sme v primeru poškodbe zamenjati samo kompletno. V primeru poškodb zaradi udarcev je brezpogojno potrebno strokovno preverjanje.**
- **Škarje je treba redno kontrolirati in sicer samo pri neki za to pristojni servisni delavnici.**
- **Nosite ustrezna delovna oblačila in zaščitna očala, ščitnike za ušesa, zaprte čevlje, ki ne drsijo in delovne rokavice. Izogibajte se nošenju širokih oblačil, saj aparat lahko zagrabi prosto se premikajoče dele.**
- **Po odlaganju škarij in pred čistilnimi deli morate npr. z aktiviranjem zapore proti vklopu zagotoviti, da se naprava ne more samodejno vključiti,.**
- **Rezilo se mora redno preverjati glede morebitnih poškodb.**
- **Škarij v nobenem primeru ne držite na rezilu, nevarnost poškodb obstaja celo v primeru, ko rezila mirujejo.**
- **Nikoli ne segajte v tekoča rezila, da bi odstranili tujke, ali v primeru, da rezila blokirajo. Vedno najprej izklopite aparat in potem vzemite akumulatorsko baterijo iz aparata.**
- **Pred vsemi vzdrževalnimi deli in oskrbi aparata najprej odstranite akumulator.**
- **Napravo hranite tako, da je zavarovana pred otroki.**
- **Pri delu z aparatom se vedno postavite v varen položaj, posebno, če uporabljate stopnice ali lestev.**
- **Škarij za živo mejo ne uporabljajte s poškodovanim ali preveč obrabljenim rezilom.**
- **Nikoli ne poskušajte spraviti v pogon nekega aparata, ki ni neoporečno popoln.**
- **Pri transportu ali skladiščenju škarij vedno uporabljajte ščitnik za rezilo.**
- **Pred začetkom dela spoznajte svojo okolico in pazite na možne nevarnosti, ki jih zaradi hrupa stroja mogoče ne bi mogli slišati.**
- **Uporabljajte samo nadomestne dele in opremo, ki jo priporoča proizvajalec.**

Pred začetkom uporabe

Polnjenje akumulatorja

Varnostna opozorila:

Naprava je že dobavljena s predhodno napolnjenim litijevim ionskim akumulatorjem. Vendar pa priporočamo, da akumulator pred prvo uporabo še enkrat napolnite.

- V ta namen uporabite samo zraven dobavljeni polnilnik. Ta je posebno usklajen s tem akumulatorjem.
- Nikoli ne uporabljajte drugih polnilnikov. Zaradi tega obstaja nevarnost požara ali eksplozije!
- Polnilnik vedno hranite stran od dežja ali vlage. Nevarnost udara električnega toka.
- Nikoli ne polnite nezaščiteno na prostem, temveč na suhem, zaščitenem mestu.
- S tem polnilnikom nikoli ne polnite drugih akumulatorjev. Nevarnost požara ali eksplozije.
- Pred vsako uporabo polnilnika prekontrolirajte, da ohišje, vtič in kabel niso poškodovani. Ne uporabljajte, če obstaja kakšna poškodba.
- Polnilnika ne odpirajte na silo. V primeru okvare je treba polnilnik zamenjati.
- Polnilnik se pri postopku polnjenja segreje. Ne uporabljajte ga na lahko vnetljivi podlagi ali v vnetljivem okolju. Nevarnost požara.
- Celic akumulatorja nikoli ne odpirajte. Nevarnost kratkega stika.
- Pri poškodbah akumulatorja lahko iztekajo škodljivi hlapi ali tekočine. Pri nenamernem stiku sperite z obilo vode in takoj poiščite zdravniško pomoč. Tekočina lahko povzroči draženje kože in razjede.
- Akumulator zavarujte pred vročino, močno sončno svetlobo in ognjem. Nevarnost eksplozije.

Postopek polnjenja:

Za polnjenje polnilnik z vtičem vtaknite v vtičnico. Nato vtič kabla polnilnika vtaknite v polnilno dozo škarij za travo in grmovje (sl. 2).

Začet postopek polnjenja je prikazan z zeleno kontrolno lučko (X) sl. 2 na koncu ročaja. Pri praznem akumulatorju znaša trajanje polnjenja približno 4 ure. Po končanem polnjenju elektronska kontrola postopek polnjenja avtomatsko izklopi. Zelena kontrolna lučka nato ugasne in s tem signalizira konec postopka polnjenja. Časa polnjenja ni potrebno nadzorovati.

Polnilnik in ročaj naprave se pri postopku polnjenja segrejeta. To je normalno.

Če polnilnika ne uporabljate, ga odstranite iz vtičnice.

Med postopkom polnjenja se naprave ne sme uporabljati.

Akumulator je treba ponovno napolniti, ko opazite zmanjšanje zmogljivosti pri rezanju. Dodatno je integrirana elektronska zaščita pred popolnim izpraznjenjem, ki preprečuje okvare akumulatorja. Leta akumulator pri dosegu meje izpraznjenja izklopi. Po tem naprave več ne vklapljajte, vendar najprej napolnite akumulator.

Vklop in izklop

Blokado vklopa A (sl. 3) potisnite naprej in pritisnite stikalo B. Po vklopu naprave blokade vklopa A ni več treba držati pritisnjene.

Za izklop stikalo B zopet spustite.

Pozor! Rezilo teče naprej.

Predelava naprave / zamenjava sistemov rezil

Za zaščito pred poškodbami preko rezila potisnite zraven dobavljeni ščitnik za rezilo in uporabljajte zaščitne rokavice.

Istočasno pritisnite obe stranski tipki in rezila škarij snemite (sl. 5).

Odstranite event. umazanijo, ki je prodrla v prostor menjalnika.

Prosimo da, preden vstavite nadomestna rezila, pogonski prostor rahlo namastite z univerzalnim mazivom, ki se dobi v prodaji, kakor je opisano tudi v poglavju Vzdrževanje (sl. 7).

Rezilo z zadnjim nastavkom vstavite v ohišje škarij za travo, kot je prikazano na sl. 6, in z močnim pritiskom na osnovno ploščo rezila klik sistem zaskočite.

Pozicije ekscentričnega pogona pri zamenjavi rezil ni treba upoštevati. Pri vklopu se ekscenter menjalnika samodejno zaskoči v ustezno izrezo na rezilu škarij.

Naprava je sedaj spet pripravljena za obratovanje.

Navodila za delo

Z rezalnikom za grmičevje se lahko reže okrasno grmičevje in majhni grmi. Ta aparat je primeren tudi za oblikovanje kot npr. pri vzdrževanju grobov.

S škarjami za travo lahko obrezujete robove travnikov oz. travnatih površin na nedostopnih mestih.

Ker aparat vodite z eno roko, pazite, da v nobenem primeru proste roke ne približate k rezilu, ki je v pogonu.

Vzdrževanje (sl. 7)

Z rezila očistite sok rastlin in umazanijo. Par rezil morate v vsaki sezoni najmanj enkrat sneti. Pri tem se morajo odstraniti ostanki rastlin in tujki. Vreteno C in hrbet rezila D previdno namažite z redko mastjo. Motorja in drugih delov ne podmazujte.

Pozor! Drsne površine rezil morajo biti naoljene, da enakomerno tečejo. Nenaoljene drsne površine lahko negativno vplivajo življenjsko dobo.

Če je rezilo po daljšem času uporabe postalo topo, ga nadomestite samo z originalnim nadomestnim rezilom.

Škarje čistite samo s ščetko ali krpo. Aparata nikoli ne spirajte s curkom vode ali ga potopite v vodo.

Rezilo po vsaki uporabi obdelajte z negovalnim sprejem.

Obrabljena topa rezila zamenjajte.

Po uporabi vedno nataknite ščitnik za rezilo.

Kontrolirajte, če ima naprava kakršnekoli očitne pomanjkljivosti in jo eventualno dajte v popravilo pooblaščeni servisni službi.

Skladiščenje

Napravo vedno skladiščite na suhem, čistem mestu, zunaj dosega otrok. Skladiščite zaščiteno pred zmrzaljo.

Odstranitev

Upoštevajte spodnje napotke za odstranitev:

Izrabljene električne naprave in akumulatorji ne sodijo med gospodinjske odpadke.

Električne naprave je treba zbirati, reciklirati ali odstraniti na okolju prijazen način.

Okvarjene ali uporabljene akumulatorje je treba reciklirati skladno s trenutnimi direktivami za strokovno odstranjevanje akumulatorjev in baterij.

Če želite vgrajeni akumulator s tiskanim vezjem odstraniti iz naprave, morate pred tem pritiskati na stikalo za vklop/izklop, dokler se akumulator popolnoma ne izprazni.

Nato z izvijačem odvijte vse vijake na napravi in odprite ohišje.

Odstranite tiskano vezje z litij-ionskimi celicami in odrežite priključke na akumulatorju/tiskanem vezju.

Nato tiskano vezje z litij-ionsko celico oddajte na mestu za recikliranje akumulatorjev/baterij za strokovno odstranitev.

Skladno z evropsko direktivo o odstranjevanju električne in elektronske opreme morate po odstranitvi tiskanega vezja z akumulatorjem zavreči napravo za okolju prijazno recikliranje.

Za vas bomo z veseljem prevzeli opravilo strokovne odstranitve naprave z akumulatorjem. Napravo v ta namen pošljite na servisni naslov, ki je naveden v navodilih za uporabo.

Garancijski pogoji

Za to napravo dajemo sledečo garancijo neodvisno od obveznosti in dolžnosti trgovca iz kupne pogodbe do končnega porabnika in odjemalca: Garancijska doba znaša 36 mesecev (Registrácia 60 mesecev) in se prične s predajo in vročitvijo naprave, ki se dokaže z originalnim računom oziroma dokazilom o nakupu. Pri

komercialni uporabi in izposoji se garancijska doba zmanjša na 12 mesecev. Iz garancije so izvzeti deli, ki se (hitro) obrabijo in škoda oz. okvare, ki so nastale zaradi uporabe napačnih kosov opreme, pribora in priključkov, zaradi popravil z neoriginalnimi deli, zaradi uporabe sile, udarcev in lomov ter zaradi zlonamerne preobremenitve motorja. Zamenjava v okviru garancije zajema samo defektne oz. poškodovane dele in ne kompletnih naprav. Garancijska popravila smejo izvajati samo avtorizirane in pooblaščene delavnice ali servisna služba podjetja. Bezplatné zaslanie prístroja v prípade potreby servisu

Registrácia produktu pre predĺženie záruky na 5 rokov: **www.tonino-lamborghini-garden-com**

ES Izjava o skladnosti

Mi, **Mogatec GmbH, Im Grund 14, D-09430 Drebach**, izjavljamo s polno odgovornostjo, da izdelek **Akumulatorske škarje za travo GBS 6036 LI,** na katerega se nanaša ta izjava ustreza vsim varstvenim in zdravstvenim zahtevam po normativu **2006/42/ES** (direktiva o strojih), **2004/108/EG** (EMV navodila), **2011/65/EU** (direktiva o RoHS), **2006/95/EG** (nizko napetostno navodilo), **2000/14/EG** (Pravilnik o hrupu) vključno z vsemi spremembami. Za uresničitev varnostnim in zdravstvenim zahtevam so predpisane sledeče tehnične norme in specifikacije:

DIN EN 60745-1:2009; DIN EN 60745-1 Corr.:2009; DIN EN 60745-1/A11:2010; DIN EN 60745-2-15:2009 + A1:2010; DIN EN 60335-1:2002+ A11+ A1+ A12+ A2+ A13+ A14:2010; DIN EN 60335-1/A15:2011; DIN VDE 0730 Teil 2ZP:1980-07; DIN EN ISO 12100:2011-03;

EN ISO 12100:2010 unter Berücksichtigung von / under consideration of DIN EN ISO 10517:2010

EN 55014-1:2006/+A1+A2
EN 55014-2:1997/+A1+A2

Nivo zvočnega tlaka	77,5 dB(A)
Nivo zvočne moči	79 dB(A)

Izmerjeni postopek po dodatku V / Smernica 2000/14/EG

Leto izdelave je natisnjeno na ploščici s podatki o tipu in dodatno ugotovljivo na podlagi zaporedne serijske številke.

Münster, 20.01.2014

Gerhard Knorr, Tehnično vodstvo: Ikra GmbH
Pooblaščeno podjetje za potrjevanje skladnosti in oznake CE: Mogatec GmbH

Shranjevanje tehničnih dokumentov: Gerhard Knorr, Kärcherstraße 57, DE-64839 Münster

Cortadora de hierba y arbustos, con acumulador

Estimado cliente:

Escribimos estas instrucciones para empleo para asegurar una puesta en servicio fiable de su cortacésped. Si Uds. observan las instrucciones siguientes, el dispositivo trabajará siempre a su entera satisfacción y garantizamos su larga vida útil.

Nuestros dispositivos fueron ensayados bajo las condiciones más duras antes de la producción en serie y son sometidos a los controles constantes. durante la producción Todo eso nos asegura y es garantía de que se trata de un producto de alta calidad.

En consideración del otro desarrollo técnico reservamos las modificaciones de construcción y de presentación.

Datos técnicos

Modell		**GBS 6036 LI**
Tensión de acumulador /de funcionamiento	V/DC	3,6
Tipo de acumulador:	Ah/Wh	1,5 / 5,4 / iones de litio
Intensidad de carga:	mA	350
Duración de la carga	h	4 horas
Vida útil	min.	ca. 40
Potencia de funcionamiento	W	6
Movimientos de corte	min^{-1}	1000 * / 2000 **
Anchura de corte *	mm	80
Longitud del cuchillo **	mm	160
Capacidad de corte **	mm	8
Nivel de presión acústica (DIN EN 60745-2-15)	dB (A)	73 K=3,0 dB (A)
Vibraciones (DIN EN 60745-2-15)	m/s^2	< 2,5 K=1,5 m/s^2

Los aparatos corresponden a III. clase de protección.

Cambios técnicos reservados.

* Cortadora de hierba** Cortadora de arbustos

Atención: ¡Protección contra el ruido! Al poner en marcha, observar las disposiciones regionales pertinentes.

Uso según las normas

Instrucciones de uso:
La cizalla para cortar arbustos no debe ni reemplazará ninguna cizalla para cortar setos.

Sólo está destinada a recortar y talar arbustos decorativos y bajo bosque de poco grosor. Cualquier otra utilización se considerará contraria a las normas. Ni el fabricante ni el proveedor son responsables de los daños que ello pueda ocasionar.

En caso necesario puede reequiparse este cortaarbustos y convertirse en un cortahierbas, simplemente cambiando la cuchilla cortante incluida.

Instrucciones generales de seguridad

Atención: Deben leerse todas las instrucciones. Si no se cumplen las siguientes instrucciones, puede sufrirse una descarga eléctrica, quemaduras u otras graves lesiones. El concepto usado a continuación "herramienta eléctrica" se refiere a las que funcionan con electricidad de red (con cable eléctrico) y a las que llevan acumulador (sin cable eléctrico).

GUARDE BIEN ESTAS INSTRUCCIONES.

Instrucciones de seguridad para cizallas para cortar setos:

- **Mantener todas las partes del cuerpo alejadas de la cuchilla cortante. No intente eliminar material cortado ni de sujetar el material a ser cortado, estando la cizalla en marcha. Extraiga el material cortado atascado solamente cuando el aparato esté desconectado.** *Un momento de descuido al utilizar la cizalla para cortar setos puede producir graves lesiones.*
- **Lleve la cizalla para cortar setos por el mango, estando la cuchilla detenida. Al transportar o guardar la cizalla para cortar setos, aplicar siempre la cobertura protectora.** *Si se maneja el aparato con cuidado, disminuye el peligro de accidentarse debido a la cuchilla.*

1) Lugar de trabajo

a) **No trabaje con este aparato en ambientes bajo peligro de explosión, donde haya líquidos, gases o polvos combustibles.** *Las herramientas eléctricas producen chispas que pueden incendiar el polvo o los vapores.*

2) Seguridad eléctrica

a) **Evite el contacto físico con superficies con puesta a tierra, como tuberías, calefacciones, hornos y neveras.** *Existe un mayor riesgo de sufrir una descarga eléctrica si su cuerpo está puesto a tierra.*

b) **Mantener el aparato alejado de la lluvia.** *Si penetra agua en un aparato eléctrico, aumenta el riesgo de sufrir una descarga eléctrica.*

3) Seguridad de personas

a) **Esté atento, observe lo que hace y proceda razonadamente para trabajar con una herramienta eléctrica. No utilice este aparato cuando esté cansado o se encuentre bajo los efectos de medicamentos, drogas o alcohol.** *Un momento de descuido al utilizar el aparato puede producir graves lesiones.*

b) **No se sobreestime. Procure estar en una posición segura y mantenga en todo momento el equilibrio.** *De esta forma podrá controlar el aparato mejor en situaciones inesperadas.*

4) Manejo y utilización cuidadosa de herramientas eléctricas

a) **No utilice ninguna herramienta eléctrica que tenga un interruptor defectuoso.** *Las herramientas eléctricas que ya no se pueden conectar o desconectar son peligrosas y tienen que repararse.*

b) **Por motivos de seguridad, este aparato no debería ser utilizado por niños, jóvenes menores de 16 años u otras personas que no estén familiarizadas con las instrucciones de seguridad aquí citadas.**

c) **El usuario es responsable de accidentes y riesgos a los cuales estén expuestos terceros o sus propiedades.**

d) **Guardar los aparatos eléctricos que no se utilicen fuera del alcance de los niños. No deje que personas utilicen este aparato si no están familiarizados con él o no han leído estas instrucciones.** *Las herramientas eléctricas son peligrosas si son utilizadas por personas que no tienen experiencia.*

5) Asistencia

a) **Haga reparar el aparato sólo por personal técnico cualificado, usando solamente piezas de recambio originales.** *De esta forma se garantiza que se mantiene la seguridad del aparato.*

6) Manejo y utilización cuidadosa de aparatos con batería recargable

a) **Asegure que el aparato esté desconectado antes de insertar la batería recargable.** *Si se introduce la batería recargable en una herramienta eléctrica que esté conectada, pueden producirse accidentes.*

b) **Cargue las baterías solamente con los cargadores recomendados por el fabricante.** *Existe peligro de incendio si se usa el cargador para tipos extraños de baterías, que no sean adecuadas para el mismo.*

c) **Utilice por ello sólo las baterías recargables previstas para cada herramienta eléctrica concreta.** *Si se usan otras baterías recargables, pueden sufrirse lesiones y producirse incendios.*

d) **Mantenga la batería recargable alejada de clips de oficina, monedas, llaves, clavos, tornillos y demás pequeños objetos metálicos, que pudieran producir un puenteo de los contactos de la misma.** *Un cortocircuito en los contactos de la batería recargable puede causar quemaduras o incendios.*

e) **Si se usa la batería recargable de una forma equivocada, puede emanar líquido. Evite el contacto con ese líquido. En caso de contacto casual, enjuagar con agua. Si el líquido entrase en contacto con los ojos, deberá solicitar además ayuda médica.** *El líquido emanado de las baterías recargables puede producir irritaciones o quemaduras cutáneas.*

Advertencias de seguridad

- **Esta máquina puede causar heridas importantes. Leer cuidadosamente las instrucciones de manejo con respecto al manejo correcto, a la preparación, al mantenimiento y al uso conforme al escrito en el libro de instrucciones de la máquina. Antes del primer uso es necesario de familiarizarse con la máquina y de hacerse instruir prácticamente.**
- **La herramienta tiene su fase de marcha por inercia.**
- **Antes de limpiarla hay que desconectar la máquina.**
- **Cuidado. ¡Tengan los dedos y los pies fuera de la área de corte!**
- **Poner en marcha el motor, sólo si se han sacado las manos y los pies de las cuchillas cortantes.**
- **¡Antes de emplear el dispositivo levanten objetos ajenos de la superficie de trabajo y al trabajar pongan cuidado en tales objetos ajenos!**
- **Para transportar el dispositivo hace falta siempre desconectarlo y esperar hasta que la cuchilla se pare. El dispositivo se puede mantener y limpiar solamente si está desconectado.**
- **Los jovenes menores de 16 años no pueden operar con el dispositivo.**
- **Cuidénse de su responsabilidad con respecto a las terceras personas en la zona de trabajo.**
- **No usen el cortasetos si en su alrededor se encuentran otras personas, niños o animales domésticos.**
- **Utilizar las tijeras sólo a la luz del día o con iluminación artificial suficiente.**
- **Es necesario mantener y controlar regularmente el cortacésped. Se puede cambiar solamente todo el par de las cuchillas dañadas. Si las cuchillas están dañadas por un choque, hay que pedir un dictamen profesional.**
- **Las tijeras deberían comprobarse periódicamente y sólo de parte de un servicio de reparaciones competente.**
- **Lleven puesta ropa de trabajo adecuada, gafas protectoras, protectores de oídos, zapatos cerrados antirresbalosos y guantes de trabajo. No lleven ropa ancha que pudiera ser atrapada por piezas móviles.**
- **Antes de abandonar el cortacésped o antes de limpiarlo hay que asegurar que el dispositivo no pueda estar conectado a causa de un error, por ejemplo por medio del desbloqueo del interruptor.**
- **Controle peródicamente si el dispositivo cortador está dañado.**
- **¡Jamás tengan el cortacésped por las cuchillas, corre peligro de una herida también en el estado de reposo del cortacésped!**
- **Jamás toquen las cuchillas que mueven si Uds quieren levantar objetos ajenos o si el cortacésped sufre un bloqueo. Desconectar siempre primero el aparato.**
- **Hay que poner el dispositivo a buen recaudo al abrigo de los niños.**
- **Durante el trabajo con el cizalla para cortar arbustos mantengan una posición firme, sobre todo si utilizan escalera.**
- **No usen cizalla para cortar arbustos con el dispositivo de corte dañado o desgastado.**
- **Para transportar y almacenar cizalla para cortar arbustos siempre utilicen el protector de cuchilla.**
- **Antes de empezar el trabajo revisen los alrededores para conocer los posibles peligros que pudieran dejar de oír por el ruido.**
- **Utilizar sólo las piezas de recambio y los accesorios recomendados por el concesionario.**

Antes de la puesta en marcha

Cargar el acumulador

Indicaciones de seguridad:

el aparato ya viene de fábrica con un acumulador de iones de litio precargado. De todos modos recomendamos volver a cargar el acumulador antes de la primera puesta en marcha.

- Utilizar para ello solamente el cargador suministrado, que está adaptado especialmente para este acumulador.
- No utilizar nunca otros cargadores, ya que existiría peligro de incendio o de explosión.
- Mantener el acumulador alejado de la lluvia y la humedad, ya que sino existe peligro de descarga eléctrica.
- No cargarlo nunca al aire libre sin cubierta alguna, sino siempre en un lugar seco y protegido.
- No cargar nunca acumuladores ajenos con este cargador, ya que existe sino peligro de incendio o explosión.
- Antes de utilizar el cargador, comprobar que el armazón, el enchufe y el cable no estén dañados. No utilizarlo cuando esté visiblemente dañado.
- No abrir el cargador a la fuerza. En caso de estar defectuoso, deberá cambiarse el cargador.
- El cargador se caliente durante la carga. No hacerlo funcionar sobre un fondo fácilmente inflamable ni en un entorno que se pueda inflamar, pues existiría peligro de incendio.
- No abrir nunca las células del acumulador, pues existe peligro de cortocircuito.
- Si el acumulador resultase dañado, podrían emanar de él vapores o líquidos dañinos. En caso de contacto accidental, lavar con agua y acudir inmediatamente al médico. Ese líquido puede irritar o incluso abrasar la piel.

- Proteger el acumulador del calor, la radiación solar intensa y el fuego, pues sino existe peligro de explosión.

Proceso de carga:

Para cargar el acumulador, enchufar el cargador en una toma de corriente. A continuación, colocar el enchufe del cable de carga en el casquillo de la cizalla de hierba y arbustos (fig. 2).

Cuando empieza la carga del acumulador, se ilumina la lámpara de control verde (X) fig. 2 al final del asa. La duración de la carga es de aprox. 4 horas si el acumulador está descargado. Después de haber finalizado la carga, el sistema electrónico de control desactiva automáticamente la carga. entonces se apaga la lámpara de aviso verde, señalizando de este modo el final del proceso de carga. No es necesario controlar además el tiempo de carga.

El cargador y el asa del aparato se calientan durante el proceso de carga, siendo esto un hecho normal.

Extraer el cargador de la caja de empalme cuando no se utilice.

Durante el proceso de carga no debe utilizarse el aparato.

Debería recargarse el acumulador cuando se observe una marcada disminución de la potencia de corte. Adicionalmente hay incorporado un sistema electrónico contra descargas en profundidad, que evita que se dañe el acumulador, de forma que, al alcanzarse el límite de descarga, se desconecta el acumulador. Después no debe volver a conectar el aparato, sino que primero tiene que recargar el acumulador.

Conexión y desconexión

Deslizar el bloqueo de conexión A (fig. 3) hacia delante y presionar el conmutador B. Después de conectar, ya no tiene que volver a sujetarse el bloqueo de conexión A.

Para desconectar, soltar el interruptor B.

⚠ **Cuidado: La cuchilla todavía gira.**

Reequipamiento del aparato, cambio del sistema de la cizalla

Para protegerse de accidentes, embutir la protección suministrado sobre la cuchilla y utilizar guantes protectores.

Pulsar los dos botones laterales al mismo tiempo y extraer la cuchilla de la cizalla (fig. 5).

Extraer la suciedad, que pueda haber penetrado en la cámara de engranajes.

Antes de colocar la nueva cizalla, engrasar ligeramente el sector accionador con grasa universal convencional, de la forma descrita bajo el apartado de Mantenimiento (fig. 7).

Introducir la cizalla recortadora por la punta de sujeción trasera en el armazón de la cizalla de hierba, tal y como se muestra en la fig. 6 y hacer enclavar el sistema, presionando fuertemente sobre la placa base de la cizalla.

La posición del accionamiento excéntrico no tiene que tenerse en cuenta al cambiar de cuchilla. Al conectar, la excéntrica del engranaje se introduce automáticamente al hueco correspondiente de la cuchilla de la cizalla.

Al aparato queda así de nuevo listo para funcionar.

Instrucciones para el trabajo

Con las tijeras cortaarbustos pueden cortarse arbustos decorativos y setos ligeros. Este aparato también es adecuado para moldear, p.ej. para cuidar sepulturas.

Con la cizalla cortahierbas puede cortarse limpiamente el borde de la hierba o superficies de hierba que se encuentran en lugares inaccesibles.

⚠ **Al ser el aparato manejado con la mano, no acercar en ningún caso la mano libre cerca de las cuchillas cortantes en marcha.**

Mantenimiento (fig. 7)

Hay que separar limpiando savias e impurezas de las cuchillas. Haría falta quitar el par de cuchillas al mínimo una vez por temporada. Hay que poner aceite aguado con cuidado al piñon C y a la parte trasera de la cuchilla D. No engrasar el motor y las otras partes.

¡Cuidado! Las superficies guiadoras tienen que estar untadas de aceite para poder bien deslizar. Las superficies guiadoras sin aceite pueden influir de una manera negativa en la vida útil del dispositivo.

Si las cuchillas se vuelven romas después de un prolongado tiempo, cambiarlas sólo con cuchillas originales.

Limpiar las tijeras sólo con el cepillo o un paño. No rociarlas nunca con agua ni sumergirlas.

Tratar las cuchillas con spray de mantenimiento después de cada uso.

Cambiar las cuchillas desgastadas romas.

Después del trabajo, colocar siempre la protección de las cuchillas.

Comprobar que el aparato no presente ningún daño obvio y hacerlo reparar en su caso en un centro de asistencia autorizado.

Almacenamiento

Guardar el aparato en un lugar seco y limpio, fuera del alcance de los niños. Guardar en un lugar donde no hiele.

Eliminación de residuos

Tenga en cuenta las siguientes indicaciones para la eliminación:

No deseche aparatos electrónicos ni baterías usadas en la basura doméstica.

Los aparatos electrónicos deben ser recogidos, reciclados o eliminados de manera no contaminante.

Las baterías defectuosas o usadas deben ser recicladas correctamente de acuerdo con las directivas actuales para la eliminación de baterías y pilas.

Para extraer la batería con placa conductora incorpora-

da de su aparato, accione el interruptor de encendido/apagado hasta que la batería esté completamente descargada.

Después afloje con un destornillador todos los tornillos del aparato y abra la carcasa.

Retire la placa conductora con célula de ion de litio y corte las conexiones con la batería/placa conductora.

Posteriormente entregue la placa conductora con célula de ion de litio en un punto de reciclaje de pilas y baterías para una correcta eliminación.

De acuerdo con las directivas europeas sobre residuos de aparatos eléctricos y electrónicos, tras la extracción de la placa conductora con batería, procure que el aparato sea reciclado conforme al medio ambiente.

Pero gustosamente podemos hacernos cargo de la correcta eliminación del aparato con batería. Para ello envíe el aparato a la dirección de asistencia técnica que se indica en el manual de instrucciones.

Condiciones de garantía

Independientemente de las obligaciones del vendedor derivadas del contrato de compra, por esta herramienta le concedemos al comprador final la siguiente garantía: La garantía asciende a 36 meses (En el registro 60 meses) y empieza con la entrega que deberá ser demostrada por el comprobante de compra original. En el caso de una aplicación comercial, así como de un alquiler, el período de garantía se reduce a 12 meses. De la garantía están excluidas las piezas de desgaste y los daños que se han originado por el empleo de piezas accesorias equivocadas, reparaciones con piezas no originales, uso de la fuerza, golpe y rotura, así como una sobrecarga con intención del motor. La sustitución cubierta por la garantía se extiende únicamente a piezas defectuosas y no a aparatos completos. Reparaciones cubiertas por la garantía deberán ser efectuadas sólo por talleres autorizados o por el Servicio de Postventa de la fábrica. La garantía caducará en el caso de una intervención ajena.

Envío gratuito de aparatos en caso de ser necesario

Registro de productos para la ampliación de la garantía a 5 años : **www.tonino-lamborghini-garden.com**

Servicio de atención al cliente

- Soporte competente en cuestiones referentes a la puesta en marcha
- Respuesta a preguntas técnicas
- Pedido de piezas de repuesto y suministro
- Registro de productos para la ampliación de la garantía a 5 años

Servicio

- Envío gratuito de aparatos en caso de ser necesario
- Reparación rápida, en máx. 7 días después de la llegada al servicio

CE Declaración de Conformidad

Nosotros, **Mogatec GmbH, Im Grund 14, D-09430 Drebach**, declaramos bajo responsabilidad propia que los producto **Cortadora de hierba y arbustos, con acumulador GBS 6036 LI,** a los cuales se refiere la presente declaración corresponden a las exigencias básicas de las normativa de la **2006/42/CE** (Directriz de maquinaria), **2004/108/UE** (normativa EMV), **2011/65/EU** (normativa RoHS) ,**2006/95/UE** (normativa sobre baja tensión) y **2000/14/UE** (directriz de ruidos) modificaciones incluidos. Con el fin de realizar de forma adecuada las exigencias referentes a la seguridad y a la sanidad mencionadas en las normativas de la CEE fueron consultadas las siguientes normativas y especificaciones técnicas:

DIN EN 60745-1:2009; DIN EN 60745-1 Corr.:2009; DIN EN 60745-1/A11:2010; DIN EN 60745-2-15:2009 + A1:2010; DIN EN 60335-1:2002+ A11+ A1+ A12+ A2+ A13+ A14:2010; DIN EN 60335-1/A15:2011; DIN VDE 0730 Teil 2ZP:1980-07; DIN EN ISO 12100:2011-03;

EN ISO 12100:2010 unter Berücksichtigung von / under consideration of DIN EN ISO 10517:2010

EN 55014-1:2006/+A1+A2
EN 55014-2:1997/+A1+A2

Nivel de ruido medido	77,5 dB (A)
Nivel de ruido garantizado	79,0 dB (A)

Procedimiento de evaluación de conformidad según Apéndice VI / Directiva 2000/14/UE

El año de construcción está impreso en el rótulo de características, y puede determinarse además por medio del número de serie consecutivo.

Münster, 20.01.2014

Gerhard Knorr, Dirección técnica: Ikra GmbH
Apoderado para el certificado de conformidad CE: Mogatec GmbH

Guarda la documentación técnica: Gerhard Knorr, Kärcherstraße 57, DE-64839 Münster

Prodotti distribuiti da
Products distributed by

ikra GmbH - Schlesier Straße 36 - 64839 Münster-Altheim (Germany) - Telefon: ++49 6071 3003 0 Telefax: ++49 6071 3003 30
service@tonino-lamborghini-garden.com - www.tonino-lamborghini-garden.com

Su Licenza Di Tonino Lamborghini Spa
Under License Of Tonino Lamborghini Spa
WWW.LAMBORGHINI.IT

12700019

ОФИЦИАЛЬНЫЙ ДИЛЕР В УКРАИНЕ:
storgom.ua

ГРАФИК РАБОТЫ:
Пн. – Пт.: с 8:30 по 18:30
Сб.: с 09:00 по 16:00
Вс.: с 10:00 по 16:00

КОНТАКТЫ:
+38 (044) 360-46-77
+38 (066) 77-395-77
+38 (097) 77-236-77
+38 (093) 360-46-77

Детальное описание товара:
https://storgom.ua/product/cadovye-nozhnitsy-tonino-lamborghini-gbs-6036-li.html
Другие товары: https://storgom.ua/akkumulyatornye-kustorezy.html