INTERTOOL
www.intertool.ua

STORM

РУКОВОДСТВО ПО ЭКСПЛУАТАЦИИ

ШЛИФМАШИНА УГЛОВАЯ WT-0216

Пожалуйста, прочитайте и ознакомьтесь с пособием по эксплуатации перед использованием и следуйте всем его правилам безопасности и инструкциям по применению. Несоблюдение инструкции может привести к травмам или поломке инструмента.

Спасибо, за то, что выбрали продукт торговой марки INTERTOOL.

Чтобы работа с машиной была наиболее безопасной, рекомендуется перед началом эксплуатации внимательно прочитать настоящую инструкцию.

Инструмент предназначен только для применения в бытовом классе, крайне не рекомендуется использовать инструмент для профессиональных и промышленных работ. В случае несоблюдения настоящей рекомендации, инструмент полностью лишается гарантийного обслуживания. Более того, подобная эксплуатация может привести к несчастному случаю.

ОПИСАНИЕ

1. Выключатель
2. Шпиндель
3. Дополнительная рукоятка
4. Корпус редуктора
5. Основная поворотная рукоятка
6. Защитный кожух
7. Кнопка блокировки шпинделя
8. Кнопка поворота основной рукоятки
9. Датчик износа щеток

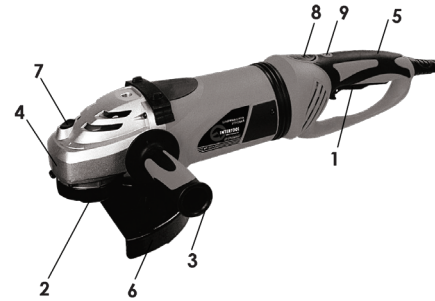

РЕКОМЕНДАЦИИ ПО БЕЗОПАСНОМУ ИСПОЛЬЗОВАНИЮ УГЛОШЛИФОВАЛЬНЫХ МАШИН

На рабочем месте рекомендуется поддерживать чистоту и порядок, в целях предотвращения несчастных случаев.

• Не рекомендуется работать и оставлять инструмент в местах с повышенной влажностью.

В случае, если работать все же приходится в местах с высокой влажностью или в других неблагоприятных условиях (с большим количеством металлической пыли и др.), то для повышения безопасности рекомендуется включать в электрическую цепь разделительные трансформаторы или устройства, оснащенные системой автоматического отключения электроэнергии (Р1).

• Работать инструментом рекомендуется только в хорошо освещенных местах.

• Не следует эксплуатировать УШМ в сетях с перепадами напряжения, нарушающими ГОСТы.

• Рекомендуется избегать соприкосновений с заземленными предметами (трубопровод, батарея, холодильник и др.) - есть опасность поражения током.

• Не рекомендуется подпускать к месту эксплуатации инструмента детей и других посторонних лиц.

• После работы инструмент следует убрать для хранения в сухое, недоступное для детей место.

• Не рекомендуется сильно «нагружать» УШМ - это может привести к полной остановке круга, а следовательно, к выходу из строя самого инструмента.

• Следует обратить внимание, что машина не предназначена для непрерывной эксплуатации. Рекомендуется периодически проверять температуру корпуса редуктора УШМ, в случае если она перегрета, следует выключить машину и оставить на некоторое время. Рекомендуемый режим работы: 15 минут, после чего следует сделать перерыв, пока температура УШМ не сравняется с температурой воздуха. Углошлифовальную машину рекомендуется использовать только по назначению.

• Работать с УШМ следует только в специальной одежде. Не следует работать в одежде с широкими рукавами, также рекомендуется перед началом эксплуатации снять все ювелирные изделия и другие предметы, в противном случае есть риск попадания изделий на диск УШМ, что может привести к несчастным случаям и к выходу УШМ из строя.

В случае, если работать приходится на улице, рекомендуется предварительно одеть резиновые перчатки и не скользящую обувь.

Длинные волосы перед началом эксплуатации рекомендуется убирать в специальную сетку для волос.

Во время резки или шлифовки изделий настоятельно рекомендуется надевать защитные очки, кроме того, если в процессе эксплуатации образуется большое количество пыли, настоя-

тельно рекомендуется носить респиратор.

При высоком уровне шума (как правило, более 85 дБ) рекомендуется надевать специальные звукоизолирующие наушники.

Крайне не рекомендуется переносить настоящее изделие за кабель, также не следует дергать его или тянуть - есть вероятность несчастного случая, а также вывода инструмента из строя.

Рекомендуется избегать соприкосновения кабеля электропитания с предметами, имеющими большую температуру, а также с маслами и с заточенными изделиями.

• Перед началом любых работ с УШМ настоятельно рекомендуется качественно закреплять обрабатываемое изделие, иначе есть риск возникновения несчастных случаев.

• Работать следует только в удобном и устойчивом положении тела.

• Электроинструмент следует содержать в чистоте (рекомендуется периодически чистить корпус машины от пыли, стружки и других видов отходов образующихся в процессе работы).

• Рекомендуется регулярно проверять кабель для подключения УШМ к электросети на повреждения и в случае неисправности отдать машину в ремонтную мастерскую.

• После окончания работ настоятельно рекомендуется отключать электроинструмент от сети. Делать это следует и перед началом технического обслуживания машины (смена принадлежностей, смазка, замена угольных щеток и др.).

• Прежде чем включить машину рекомендуется проверить, достаточно ли надежно зафиксированы все составные элементы (дополнительная рукоятка, защитный кожух, диск и др.), а также обеспечивается ли беспрепятственное вращение абразивного или другого круга.

• Перед началом эксплуатации настоятельно рекомендуется убрать все посторонние предметы из рабочей зоны.

• В случаях, когда инструмент не используется, но подключен к электросети, следует держать его под контролем, чтобы предотвратить несанкционированный запуск двигателя. В подобной ситуации, не рекомендуется переносить машину, удерживая палец на кнопке запуска.

• Непосредственно перед подключением УШМ к «питающей» сети настоятельно рекомендуется проверить находится ли кнопка запуска в положении «Off»

• При возникновении необходимости в использовании удлинителя следует подбирать его с учетом условий эксплуатации, например, если работы требуется выполнять на улице, удлинитель должен иметь соответственный допуск к эксплуатации в подобных условиях.

• Перед началом ввода инструмента в эксплуатацию рекомендуется проверить функционируют ли все его подвижные части.

• Поврежденные защитные приспособления и неисправные детали машины рекомендуется заменять только в специализированных сервисных центрах.

• Для работы с инструментом рекомендуется использовать только те принадлежности и дополнительные насадки, которые перечислены в настоящей инструкции или рекомендованы заводом-изготовителем. Применение других принадлежностей или инструментов может привести к несчастным случаям и к выходу инструмента из строя.

• В случае неисправности углошлифовальной машины, следует обратиться в специализированную ремонтную мастерскую или к другим квалифицированным в этой области специалистам.

• Машина отвечает специальным требованиям по технике безопасности.

• Настоятельно рекомендуется не включать машину без защитного кожуха, а также следить за тем, чтобы он был правильно установлен.

• Перед началом работ с УШМ следует проверить, правильно ли зафиксирован диск между зажимными фланцами.

Для работ рекомендуется использовать только те шлифовальные диски и круги, разрешенная частота вращения которых соответствует частоте вращения вала машины.

Чтобы предотвратить несчастные случаи, после закрепления нового круга рекомендуется включить машину на 30 секунд.

• Прежде чем вводить УШМ в эксплуатацию рекомендуется также проверить, что напряжение используемой сети соответствует параметрам, указанным в настоящей инструкции.

• УШМ оснащена двойной внутренней изоляцией, что существенно снижает опасность получения травм от удара электрическим током.

• Перед началом работ рекомендуется закрепить на инструменте дополнительную рукоятку.

• Чтобы опасность травмирования была наименьшей, рекомендуется во время работы держать УШМ двумя руками: одной - за основную рукоятку (5), другой - за дополнительную рукоятку (3).

• При монтаже защитного кожуха настоятельно рекомендуется следить за тем, чтобы он был правильно установлен, а все крепежные болты были крепко затянуты.

• Для шлифования поверхностей рекомендуется использовать шлифовальный диск соответствующей зернистости. При этом максимальный диаметр диска не должен превышать 230 мм, а его максимальная толщина должна быть не более 6 мм.

• Для распиливания металлических предметов рекомендуется применять специальные отрезные круги, диаметр которых не более 230 мм, а толщина не боле 3 мм.

• Для распиливания каменных материалов также рекомендуется применять специальный диск диаметром не более 230 мм.

• Во время работы рекомендуется направлять УШМ таким образом, чтобы угол реза или шлифования совпадал с углом наклона диска, этот угол следует сохранять в течение всей непрерывной работы. При распиловке настоятельно не рекомендуется оказывать давление на боковую поверхность диска, поскольку это может привести к поломке круга, а следовательно, к несчастному случаю.

• Включение и выключение машины настоятельно рекомендуется проводить на «холостом ходу». Выключение машины «под нагрузкой» значительно сокращает срок службы инструмента.

ЗАМЕНА КРУГА

Прежде, чем приступать к замене круга основательно рекомендуется отсоединить кабель электропитания от розетки.

Также не рекомендуется работать с треснувшим кругом (необходима замена). В противном случае круг во время вращения может расколоться и разлететься на куски, что, в свою очередь, может привести к несчастному случаю.

Для замены шлифовального диска или отрезного и других кругов необходимо:

• Нажать кнопку блокировки шпинделя (7) и с помощью ключа снять наружный фланец и старый круг со шпинделя (2).

• Снять внутренний фланец.

• Установить внутренний фланец.

• Установить новый диск на шпиндель (2)

• Нажать кнопку блокировки шпинделя (7) и с помощью ключа затянуть наружный фланец на шпинделе (2).

ОБСЛУЖИВАНИЕ

УШМ не нуждается в специальном обслуживании, однако корпус машины и рабочее место необходимо содержать в чистоте.

Протирать машину следует слегка влажной, но не мокрой тряпкой.

Настоятельно не рекомендуется использовать для этого сильные моющие средства (бензин, терпентин, растворители и т.п.), поскольку они могут повредить корпус машины.

В качестве дополнительного моющего средства можно использовать слабый мыльный раствор.

Рекомендуется избегать попадания жидкости внутрь инструмента.

После чистки инструмент следует протереть сухой тряпкой.

ТЕХНИЧЕСКИЕ ДАННЫЕ

Напряжение сети	230 В
Частота сети	50 Гц
Потребляемая мощность	2600 Вт
Число оборотов холостого хода	6000 об/мин
Максимальный диаметр диска	230 мм

ГАРАНТИЙНЫЕ ОБЯЗАТЕЛЬСТВА

Вы можете ознакомиться с правилами гарантийного обслуживания в гарантийном талоне. Гарантийные обязательства выполняются только при наличии гарантийного талона.

УТИЛИЗАЦИЯ

При возникновении необходимости утилизации машины рекомендуется соблюдать принятые нормы. Не следует выбрасывать УШМ в обычный мусорный бак или мусоропровод.

ОФИЦИАЛЬНЫЙ ДИЛЕР В УКРАИНЕ:
storgom.ua

ГРАФИК РАБОТЫ:
Пн. – Пт.: с 8:30 по 18:30
Сб.: с 09:00 по 16:00
Вс.: с 10:00 по 16:00

КОНТАКТЫ:
+38 (044) 360-46-77
+38 (066) 77-395-77
+38 (097) 77-236-77
+38 (093) 360-46-77

Детальное описание товара:
https://storgom.ua/product/shlifmashina-uglovaia-intertool-wt-0216.html
Другие товары: https://storgom.ua/setevye-bolgarki.html