WORCRAFT
POWER TOOLS

COP-S20LiB

Полірувальна машина акумуляторна

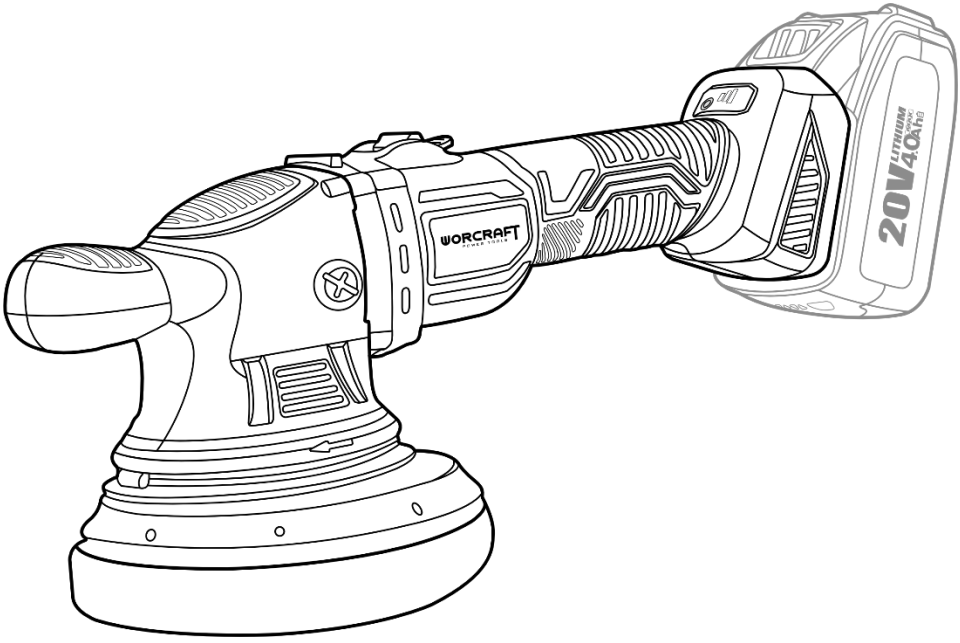

UA

CE

ЗМІСТ

Вступ…… 3

1 Заходи безпеки…….. 3

2 Опис і принцип роботи……. 5

3 Підготовка виробу до використання……. 7

4 Використання виробу……... 7

5 Технічне обслуговування виробу…….. 8

6 Поточний ремонт складових частин виробу……... 9

7 Строк служби, зберігання, транспортування…….. 9

8 Гарантії виробника (постачальника)……. 9

9 Технічний паспорт……. 10

10 Комплектність……. 11

11 Утилізація……. 11

ІНСТРУКЦІЯ З ЕКСПЛУАТАЦІЇ
(копія оригіналу)

УВАГА!

ШАНОВНИЙ ПОКУПЕЦЬ!

Вдячні вам за придбання даної моделі електроінструменту торгової марки WORCRAFT. Ця модель поєднує в собі сучасні конструктивні рішення для збільшення ресурсу роботи, продуктивності і надійності інструменту, а також для його безпечного використання. Ми впевнені, що продукція торгової марки WORCRAFT стане вашим помічником на довгі роки.

При купівлі акумуляторної полірувальної машини **COP-S20LiB** вимагайте перевірки її працездатності пробним запуском і перевірки відповідності комплектності (розділ «Комплектність» Інструкції з експлуатації).

Перед використанням акумуляторної полірувальної машини уважно вивчіть Інструкцію з експлуатації та дотримуйтесь заходів безпеки під час роботи з пристроєм.

Переконайтеся, що Гарантійний талон повністю і правильно заповнений.

В процесі користування дотримуйтесь вимог Інструкції з експлуатації (Технічного паспорта).

ВСТУП

Акумуляторна полірувальна машина **COP-S20LiB** (надалі - виріб) призначена для полірування пофарбованих поверхонь, а також для полірування дерев'яних, металевих, мармурових виробів без застосування води у побутових умовах. Застосування полірувальної машини припустимо лише для полірування підготовлених (відшліфованих) поверхонь. Полірування непідготовлених поверхонь може призвести до поломки виробу.

Уважно вивчіть дану Інструкцію з експлуатації, в тому числі пункт 1 «Заходи безпеки». Тільки таким чином ви зможете навчитися правильно поводитися з інструментом та уникнете помилок і небезпечних ситуацій.

УВАГА! Недотримання вказівок та інструкцій з техніки безпеки може стати причиною ураження електричним струмом, пожежі та важких травм.

1 ЗАХОДИ БЕЗПЕКИ

1.1 Загальні правила безпеки

ПОПЕРЕДЖЕННЯ!

Перш ніж почати працювати полірувальною машиною, уважно ознайомтеся з вимогами щодо техніки безпеки та попередженнями, які викладені в даному керівництві. Більшість травм під час експлуатації виробу виникає в результаті недотримання основних положень правил техніки безпеки. Травм можна уникнути, якщо суворо дотримуватися заходів безпеки та завчасно передбачити потенційну небезпеку. Ні за яких обставин не використовуйте виріб способом або в цілях, не передбачених даною інструкцією з експлуатації. Неправильна експлуатація полірувальної машини або експлуатація виробу ненавченою людиною може призвести до нещасного випадку. Забороняється експлуатація виробу непідготовленими до роботи людьми.

1.1.1 Не дозволяйте користуватися виробом дітям та особам з обмеженими можливостями.
1.1.2 Будьте повністю сконцентровані на роботі. Не відволікайтеся під час роботи полірувальною машиною, оскільки це може викликати втрату контролю та стати причиною отримання травм різного ступеня тяжкості.
1.1.3 Не довіряйте полірувальну машину неповнолітнім, за винятком учнів, яким виповнилося 16 років, котрі навчаються роботі виробом під пильним наглядом інструкторів.
1.1.4 Не залишайте виріб з під'єднаною батареєю без нагляду.
1.1.5 Не допускайте присутності сторонніх людей та тварин у зоні виконання робіт.
1.1.6 Не вмикайте та не працюйте полірувальною машиною у випадку хвороби, в стані стомлення, алкогольного сп'яніння, а також під впливом сильнодіючих лікарських препаратів, які знижують швидкість реакцію та увагу.
1.1.7 Слідкуйте за цілісністю та справністю виробу. Не вмикайте та не працюйте виробом за умов наявності пошкоджень, з ненадійно закріпленими частинами та деталями.
1.1.8 Застосовуйте полірувальну машину лише за умов повної укомплектованості виробу. Усі передбачені конструкцією складові та захисні елементи виробу повинні бути на штатних місцях.

1.1.9 Одягайте відповідний одяг та взуття під час роботи виробом. Працюючи полірувальною машиною, надягайте обтислий одяг і застебніть всі ґудзики. Вбувайте взуття з підошвою, яка не ковзає. Для захисту органів зору від попадання пилу, дрібних частинок поверхні, яка обробляється, надягайте спеціальні захисні окуляри. Для захисту органів слуху (у разі такої необхідності) використовуйте навушники або беруші. Обов'язково використовуйте респіратор.
1.1.10 Не торкайтеся деталей виробу, які рухаються. Під час роботи полірувальною машиною не торкайтеся руками, пальцями та іншими частинами тіла опорної підошви виробу.
1.1.11 Під час роботи міцно утримуйте виріб двома руками, використовуючи рукоятки, а також зберігайте стійку позу.
1.1.12 Не перевантажуйте електродвигун виробу, чергуйте роботу з відпочинком. Не допускайте зупинки електродвигуна внаслідок надмірного навантаження.
1.1.13 Надійно закріплюйте заготовку під час її оброблення. Якщо заготовка, яка обробляється, буде надійно закріплена, це забезпечить вам безпеку та зручність під час роботи.
1.1.14 Підносьте виріб до поверхні, яка обробляється, тільки тоді, коли електродвигун увімкнений.
1.1.15 Стежте за тім, щоб під час роботи полірувальною машиною пил, який утворюється внаслідок обробки поверхні, не потрапляв у вентиляційні отвори корпусу виробу.
1.1.16 Під час роботи не прибирайте руками пил та бруд, використовуйте щітку.
1.1.17 Не вмикайте полірувальну машину не переконавшись що полірувальний пад (полірувальне оснащення) надійно зафіксований на опорної підошві виробу.
1.1.18 Подбайте про гарне освітлення робочого місця. Робота полірувальною машиною в темряві або в умовах недостатньої видимості може призвести до травми або неякісного результату.
1.1.19 Працюйте у приміщенні, яке добре провітрюється. Не працюйте виробом у приміщеннях з високим рівнем загазованості, а також у приміщеннях, в яких зберігаються легкозаймисті матеріали.
1.1.20 Не працюйте полірувальною машиною в дощ або снігопад. Експлуатація виробу на відкритому повітрі під час дощу або снігопаду може призвести до пошкодження виробу. Якщо полірувальна машина намокла, ні в якому разі не використовуйте виріб. Не мийте виріб та не лийте на нього воду. Якщо полірувальна машина якимось чином намокла, насухо витріть корпус. Якщо вода потрапила всередину корпусу електричного двигуна, негайно вимкніть виріб. Не намагайтеся самі розкривати виріб – зверніться до сервісного центру.
1.1.21 Не працюйте полірувальною машиною на невеликій відстані (менш 5 метрів) від місце-перебування легкозаймистих матеріалів.
1.1.22 Слідкуйте, щоб вентиляційні отвори не були засмічені.
1.1.23 Вимикайте виріб під час переходу з однієї ділянки роботи на іншу, а також під час перерви.
1.1.24 Не переносьте виріб за опорну підошву.
1.1.25 У разі виникнення будь-яких несправностей виробу під час роботи полірувальною машиною, вимкніть її та усуньте причину.

УВАГА! Щоб уникнути травм, використовуйте тільки ті аксесуари або пристрої, які вказані в цій Інструкції з експлуатації або в каталозі ТМ WORCRAFT.

1.1.26 Завжди використовуйте зарядний пристрій або адаптер (продається окремо!) тільки в електромережі з напругою, зазначеною на табличці виробу.
1.1.27 Не використовуйте будь-які трансформатори, оснащені додатковим пристроєм, випрямлячем. Не заряджайте батарею (продається окремо!) від електрогенератора, який працює від двигуна, або джерела живлення постійного струму. Завжди заряджайте батарею в приміщенні. Так як зарядний пристрій чи адаптер і батарея злегка нагріваються під час підзарядки, заряджайте батарею в місці, що не підлягає впливу прямого сонячного світла, там, де низька вологість і гарна вентиляція.
1.1.28 Ремонт електроінструменту має здійснюватися виключно в уповноваженому сервісному центрі з використанням тільки оригінальних запасних частин ТМ WORCRAFT. В іншому випадку можливе нанесення серйозної шкоди здоров'ю користувача.

1.2 Особливі вимоги експлуатації виробу (Заходи безпеки)

1.2.1 Застосовувати виріб дозволяється тільки відповідно до призначення, яке вказане в Інструкції з експлуатації.
1.2.2 Під час користування виробом необхідно дотримуватися всіх вимог Інструкції з експлуатації (Технічного паспорта), поводитися з ним обережно, не допускати його ударів, перевантажень, впливу бруду і нафтопродуктів.

1.2.3 До роботи з виробом допускаються лише особи, які пройшли відповідне навчання і мають допуск до роботи з електроінструментом.

1.2.4 При роботі з виробом необхідно дотримуватися таких правил:

- всі види підготовчих робіт, технічне обслуговування та ремонт виконувати тільки з від'єднаною акумуляторною батареєю (продається окремо!);
- під'єднувати акумуляторну батарею до виробу тільки перед початком роботи;
- під'єднувати, від'єднувати акумуляторну батарею тільки при вимкненому перемикачі «Увімк/Вимк»;
- від'єднувати акумуляторну батарею при зміні опорної тарілки, при перенесенні виробу з одного робочого місця на інше, при перерві в роботі, після закінчення роботи;

Зберігати виріб слід у сухому, недоступному для дітей та сторонніх місці. Температура зберігання повинна бути в інтервалі від -5 °С до +40 °С, відносною вологістю повітря не більше 80% і відсутністю прямого впливу атмосферних опадів. При перенесенні виробу з холоду в тепле приміщення необхідно дати йому прогрітися протягом двох годин. Після цього акумуляторну батарею (продається окремо!) можна під'єднувати до виробу.

Забороняється:

- заземлювати виріб;
- експлуатувати та зберігати виріб у приміщеннях з вибухонебезпечним, а також хімічно активним середовищем, яке руйнує метали та ізоляцію;
- експлуатувати виріб в умовах впливу крапель і бризок, на відкритих майданчиках під час снігопаду та дощу;
- залишати без нагляду виріб з під'єднаною акумуляторною батареєю (продається окремо!);
- передавати виріб особам, які не мають права користування ним;
- експлуатувати виріб, якщо під час роботи виникла хоча б одна з таких несправностей:
  1) несправний вимикач або його нечітка робота;
  2) витікання мастила з редуктора;
  3) швидкість обертання падає до ненормальної величини;
  4) корпус двигуна перегрівається;
  5) поява диму або запаху, характерного для горілої ізоляції;
  6) поломка або поява тріщин в корпусних деталях або рукоятці;
  7) пошкодження полірувальної тарілки.

1.2.5 Дозволяється користуватися виробом без індивідуальних діелектричних засобів захисту.

1.2.6 Ніколи не розбирайте акумуляторну батарею і зарядний пристрій. Ніколи не замикайте клеми акумуляторної батареї, це призведе до різкого збільшення струму і перегріву, який виведе з ладу акумуляторну батарею. Не кидайте батарею у вогонь. Батарея може вибухнути.

1.2.7 Не ліквідуйте відпрацьовані батареї самостійно. Якщо час роботи батарей після зарядки стане занадто коротким для їх практичного використання, здайте їх для подальшої утилізації.

1.2.8 Не встановлюйте які-небудь сторонні предмети у щілині повітряної вентиляції зарядного пристрою. Попадання металевих предметів або легкозаймистих матеріалів у щілині повітряної вентиляції зарядного пристрою може призвести до ураження електричним струмом або до пошкодження зарядного пристрою.

Слідкуйте за справністю виробу. У випадку несправності, появи запаху, характерного для горілої ізоляції, сильного стуку, шуму, іскор, необхідно негайно вимкнути виріб та звернутися до сервісного центру.

Дана модель не призначена для полірування поверхонь з використанням води або спеціальних рідин – небезпека пошкодження виробу.

Дана інструкція з експлуатації не може врахувати всіх випадків, які можуть виникнути в реальних умовах експлуатації вібраційної полірувальної машини. Тому, під час роботи виробом, слід керуватися здоровим глуздом, дотримуватися граничної уваги й акуратності.

2 ОПИС І ПРИНЦИП РОБОТИ

2.1 Призначення виробу

Полірувальна машина акумуляторна **COP-S20LiB** застосовується для фінішної обробки пофарбованих поверхонь, а також для полірування дерев'яних, металевих, мармурових виробів без застосування води в побутових умовах. Використання полірувальної машини допустимо тільки для підготовлених (відшліфованих) поверхонь. Полірування непідготовлених поверхонь може призвести до поломки виробу. Робочим інструментом виробу є опорна полірувальна тарілка діаметром 150 мм з встановленим оснащенням (падом) для обраного типу полірування.

Електроживлення виробу здійснюється від літій-іонної акумуляторної батареї постійного струму напругою 20 В (продається окремо!).

2.1.1 Крім високих показників продуктивності та надійності, виріб має низку інших переваг:

- ергономічний дизайн;
- безщітковий двигун;
- плавний пуск;
- константна потужність;
- стабілізація числа обертів полірувального диска;
- захист від перенавантаження і перегріву;
- три швидкості обертання;
- блокування шпинделя при зупинені;
- орбітальний рух опорної полірувальної тарілки;
- зручна система заміни полірувального оснащення «на липучці».

2.1.2 У зв'язку з постійною діяльністю щодо вдосконалення моделі, виробник залишає за собою право вносити в її конструкцію незначні зміни, які не відображені в цій Інструкції з експлуатації (Технічному паспорті) і не впливають на ефективну та безпечну роботу інструменту.

2.2 Склад виробу

Зовнішній вигляд акумуляторної полірувальної машини **COP-S20LiB** показаний на рисунку1.

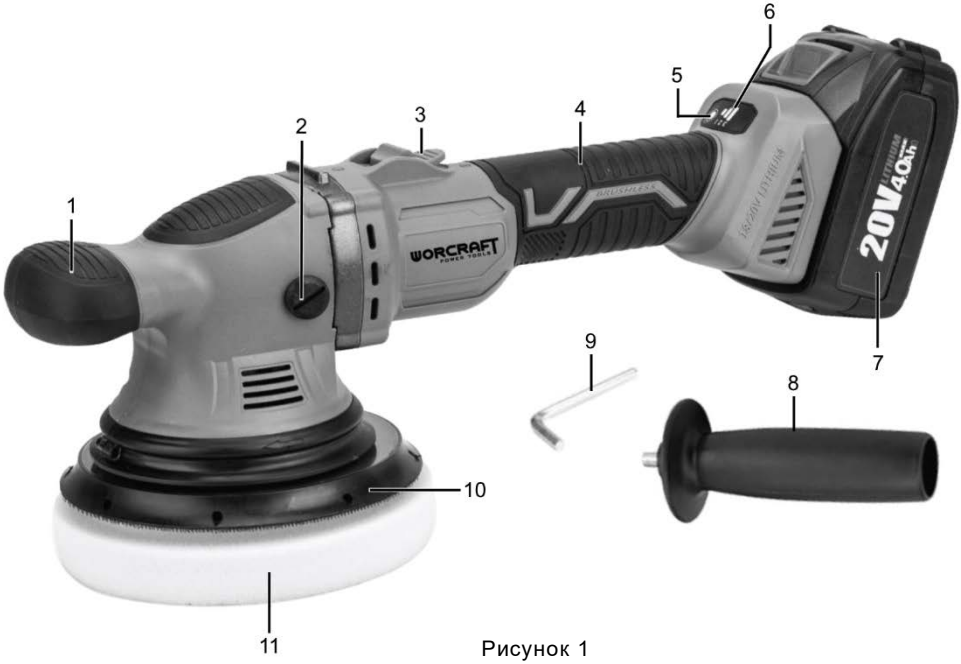

Рисунок 1

1. Передній опорний майданчик
2. Гвинт-заглушка отвору для рукоятки
3. Повзунковий вимикач («Увімк/Вимк»)
4. Основна рукоятка
5. Кнопка перемикання швидкості
6. Індикатори рівня швидкості
7. Акумуляторна батарея
8. Бічна рукоятка
9. Шестигранний ключ
10. Опорна полірувальна тарілка
11. Полірувальне оснащення (пад)

2.3 Пристрій і принцип роботи

2.3.1 Виріб складається з наступних основних частин: пластикового корпусу, двигуна, редуктора, вимикача (3), рукояток (4 і 8), опорної тарілки (10) для закріплення полірувального оснащення (11), електронного блока управління швидкістю обертання безщіткового двигуна, кнопки перемикання швидкості обертання двигуна (5), світлодіодних індикаторів рівня швидкості (6), контактної групи для під'єднання акумуляторної батареї.

2.3.2 Увімкнення та вимкнення двигуна виробу здійснюється повзунковою клавішею перемикача «Увімк/Вимк» (3).

2.3.3 Вибір швидкісного режиму двигуна (швидкості обертання і частоти орбітального ходу опорної тарілки) здійснюється кнопкою (5): I – 1800 об/хв, II – 3500 об/хв, III – 5000 об/хв. Для зручності візуалізації рівня швидкісного режиму виріб має індикатори (6).
2.3.4 Обробка здійснюється за допомогою полірувального оснащення (наприклад, тканинних/хутряних чохлів, що надягаються на полірувальний диск типу Velcro), яке закріплюється на нижньому торці полірувальної тарілці за допомогою з'єднання типу «липучка».
2.3.5 Виріб має отвори для встановлення бічної рукоятки (8) для кращого контролю виробу під час обробки відповідальних місць.
2.3.6 У зв'язку з постійним вдосконаленням, виріб може мати незначні відмінності від опису та рисунків, які не погіршують його експлуатаційні властивості.

3 ПІДГОТОВКА ВИРОБУ ДО ВИКОРИСТАННЯ

УВАГА! Забороняється починати роботу з виробом, не виконавши вимог з техніки безпеки, зазначених у розділі 1 «Заходи безпеки» цієї Інструкції з експлуатації.

3.1 Після транспортування виробу в зимових умовах, перед увімкненням у теплому приміщенні його необхідно витримати при кімнатній температурі не менше двох годин до повного висихання вологи (конденсату) на ньому.
3.2 Підготовка виробу:

УВАГА! Щоразу перед підготовкою виробу до використання ви повинні витягти акумуляторну батарею з пристрою.

– огляньте полірувальну машину і переконайтеся в її комплектності та відсутності зовнішніх пошкоджень;
– встановіть бічну рукоятку (8) в зручне для роботи положення, попередньо викрутивши гвинт-заглушку (2) з потрібного боку;
– встановіть опорну полірувальну тарілку (10) на шпиндель за допомогою шестигранного ключа (9), перевірте надійність затягування різьбового з'єднання;
– встановіть полірувальне оснащення (11) згідно з обраним типом робіт на липучку опорної тарілки (10), перевірте надійність його фіксації;
– під’єднайте акумуляторну батарею (7, продається окремо);
– встановіть потрібний швидкісний режим з необхідним числом обертів шпинделя кнопкою (5), орієнтуючись по індикації індикаторів (6);
– увімкніть полірувальну машину клавішею вимикача (3) в режимі холостого ходу (також і після заміни полірувального оснащення).

УВАГА! Перш ніж встановлювати опорну тарілку або полірувальне оснащення переконайтеся, що виріб знеструмлений, а акумуляторна батарея від’єднана. Не вмикайте полірувальну машину без полірувального оснащення.

4 ВИКОРИСТАННЯ ВИРОБУ

4.1 Порядок роботи

- Увімкніть полірувальну машину клавішею вимикача (3).
- Не докладаючи надмірних зусиль, встановіть полірувальну машину на робочу поверхню. Зусилля, що докладається, має бути рівно таким, щоб притиснути полірувальне оснащення плоскою стороною до оброблюваної поверхні.
- Переміщайте полірувальну машину, не відриваючи її від робочої поверхні. Застосовуйте рівномірні і широкі рухи.

4.2 Поради щодо роботи

Для поновлення лаків і для полірування з метою видалення подряпин (наприклад, акрилового скла) полірувальну машину можна оснастити відповідними полірувальними інструментами, наприклад, полірувальним кругом з баранячій вовни, фетровим або губчастим полірувальним кругом. Для полірування лакових поверхонь вибирайте низьку частоту обертання і коливань (світіння світлодіоду «1» на індикаторі (6)), щоб уникнути надмірного нагріву поверхні. Нанесіть полірувальний засіб на дещо меншу площу ніж та, яку ви хочете полірувати. Втирайте полірувальний засіб за допомогою встановленого полірувального оснащення, водячи ним хрест-навхрест або по колу і помірно натискаючи на нього. Не дайте полірувальному засобу засохнути на поверхні, інакше можливе пошкодження поверхні. Регулярно очищайте полірувальне оснащення для забезпечення хороших результатів полірування.

4.3 При роботі з виробом необхідно:

- виконувати всі вимоги розділу 1 (Заходи безпеки) цієї Інструкції з експлуатації;
- при роботі з виробом в умовах температури навколишнього середовища менше +10 °С його необхідно прогріти вмиканням на холостому ходу від 1 до 2 хвилин.

УВАГА! Під час роботи полірувальною машиною забезпечте надійне та рівномірне прилягання полірувального оснащення до опорної тарілки, оскільки неправильна фіксація може стати причиною неякісної обробки поверхні. Працювати виробом у випадку зношення полірувального оснащення заборонено. У разі зношування полірувального оснащення негайно замініть його.

ПРИМІТКА! Забороняється вмикати та вимикати виріб, якщо полірувальне оснащення перебуває в контакті з поверхнею, яка обробляється – небезпека зіпсування поверхні.

4.4 Після закінчення роботи:

- після вимкнення полірувальної машини від'єднайте акумуляторну батарею (продається окремо!);
- від'єднайте і промийте полірувальне оснащення неагресивними миючими засобами і теплою водою, не застосовуючи розчинники;
- очистіть виріб і додаткові приналежності від пилу та бруду. У разі сильного забруднення протріть виріб вологою протиральною тканиною, яка виключає потрапляння вологи на інструмент у вигляді крапель. Після цього витріть насухо виріб. Забороняється використовувати для цих цілей агресивні до пластмаси, гуми та металів очисники (наприклад, ацетон, розчинники, кислоти тощо);
- зберігайте виріб у сухому, провітрюваному приміщенні. Умови зберігання і транспортування повинні виключати можливість механічних пошкоджень та впливу атмосферних опадів.

5 ТЕХНІЧНЕ ОБСЛУГОВУВАННЯ ВИРОБУ

5.1 Загальні вказівки

Щоб уникнути пошкоджень, для забезпечення довговічності та надійного виконання функцій виробу, необхідно регулярно виконувати описані далі роботи з технічного обслуговування. Гарантійні претензії приймаються тільки при правильному і регулярному виконанні робіт. При недотриманні цих вимог підвищується небезпека травмування! Користувач виробу може виконувати тільки роботи з догляду та технічного обслуговування, які описані в цій Інструкції з експлуатації (пункти Розділу 5.2). Всі інші роботи повинні виконуватися тільки в спеціалізованих майстернях TM WORCRAFT .

5.2 Порядок технічного обслуговування виробу

Перш ніж розпочати роботи з технічного обслуговування, знеструмте виріб шляхом від'єднання акумуляторної батареї.

5.2.1 Перевірка встановлених гвинтів.

Регулярно перевіряйте всі встановлені на виробі гвинти, слідкуйте за тим, щоб вони були як слід затягнуті. Ослаблений гвинт треба негайно затягнути. Невиконання цього правила загрожує серйозною небезпекою.

5.2.2 Технічне обслуговування двигуна.

Завжди слідкуйте за тим, щоб обмотка не була пошкоджена, не залита маслом або водою, а вентиляційні отвори були очищені від пилу та бруду.

5.2.3 Щоб уникнути накопичення пилу всередині виробу, рекомендується щодня очищати вентиляційні отвори. Для цього:

- від'єднайте акумуляторну батарею;
- продуйте вентиляційні прорізи сухим стисненим повітрям;
- зробіть очищення вентиляційних прорізів м'якою неметалевою щіткою або сухою ганчіркою, не використовуючи металеві предмети, щоб не пошкодити внутрішні деталі виробу.

5.2.4 Перед тривалою перервою в експлуатації та зберіганням, очищуйте виріб від пилу та бруду без застосування агресивних до пластмаси, гуми та металів очисників. При тривалому зберіганні металеві зовнішні вузли та деталі покривайте шаром консерваційного мастила. Зберігайте виріб у сухому приміщенні.

УВАГА! Ніколи не бризкайте водою на виріб у процесі очищення. Виріб слід очищати сухою (або трохи вологою) серветкою! Не використовуйте очисники, які можуть пошкодити металеві, пластмасові та гумові частини виробу!

Для того, щоб інструмент працював довго й надійно - ремонтні, сервісні роботи повинні виконуватися тільки фахівцями в сервісних центрах ТМ WORCRAFT.

5.3 Періодичне обслуговування

Періодичне обслуговування виконується в сервісних центрах ТМ WORCRAFT (перелік і контактні дані сервісних центрів зазначено на офіційному сайті **worcraft.com.ua**) і включає в себе:

- перевірку стану корпусних деталей;
- перевірку стану деталей електродвигуна та електронних блоків пристрою.

УВАГА! Технічне обслуговування повинно виконуватися регулярно протягом усього строку служби виробу. Без виконання технічного обслуговування покупець втрачає право гарантійного обслуговування.

За рекомендованих умов експлуатації виріб буде справно працювати весь гарантований строк служби. Дотримання правил користування дозволить вам уникнути передчасного виходу з ладу окремих частин виробу і всього виробу в цілому.

Якщо виріб внаслідок інтенсивної експлуатації потребує періодичного обслуговування, яке пов'язане із заміною мастила, щіток, очищенням колектора, то ці роботи виконуються за рахунок споживача. Технічне обслуговування в сервісних центрах не входить в гарантійні зобов'язання виробника і продавця. Сервісні центри надають платні послуги з виконання періодичного технічного обслуговування.

Після закінчення строку служби можливе використання виробу за призначенням, якщо його стан відповідає вимогам безпеки і виріб не втратив своїх функціональних властивостей. Висновок видається уповноваженими сервісними центрами ТМ WORCRAFT.

6 ПОТОЧНИЙ РЕМОНТ СКЛАДОВИХ ЧАСТИН ВИРОБУ

Ремонт виробу повинен здійснюватися спеціалізованим підрозділом в гарантійних майстернях. Перелік і контактні дані сервісних центрів зазначено на офіційному сайті **worcraft.com.ua.**

7 СТРОК СЛУЖБИ , ЗБЕРІГАННЯ, ТРАНСПОРТУВАННЯ

7.1 Строк служби виробу становить 3 роки.
Зазначений строк служби дійсний при дотриманні споживачем вимог цієї Інструкції з експлуатації (технічного паспорта). Дата виробництва вказана на табличці виробу.
7.2 Виріб, очищений від пилу та бруду, повинен зберігатися в упаковці підприємства-виробника в сухих провітрюваних приміщеннях при температурі навколишнього середовища від -5 °С до +40 °С, з відносною вологістю повітря не більше 80% і відсутністю прямого впливу атмосферних опадів. Упаковка повинна зберігатися до закінчення гарантійного строку експлуатації виробу.
7.3 Транспортування виробу виконується в закритих засобах пересування відповідно до правил перевезення вантажів, що діють на транспорті даного виду.

8 ГАРАНТІЇ ВИРОБНИКА (ПОСТАЧАЛЬНИКА)

8.1 Гарантійний строк (гарантійний термін) експлуатації виробу дивіться у Гарантійному талоні. Претензії від споживачів на території України приймає ТОВ «ДТІ Груп», 49107, м. Дніпро, Запорізьке шосе, 26, офіс 29**.**

8.1 Під час купівлі виробу:

- повинен бути правильно оформлений Гарантійний талон (стояти печатка або штамп з реквізитами організації, яка реалізувала виріб, дата продажу, підпис продавця, найменування моделі виробу, серійний номер виробу);
- переконатися в тому, що серійний номер виробу відповідає номеру, вказаному в Гарантійному талоні;
- перевірити наявність пломб на виробі (якщо вони передбачені виробником);
- перевірити комплектність і працездатність виробу, а також зробити огляд на предмет зовнішніх пошкоджень, тріщин, сколів.

Кожен виріб комплектується фірмовим гарантійним талоном ТМ WORCRAFT. При відсутності в гарантійному талоні дати продажу або підпису (печатки) продавця, гарантійний строк розраховується з дати виготовлення виробу.

8.3 У випадку виходу з ладу виробу протягом гарантійного строку експлуатації з вини заводу виробника власник має право на безкоштовний ремонт.

Для гарантійного ремонту власнику необхідно звернутися в гарантійну майстерню з виробом і повністю і правильно заповненим гарантійним талоном (заповнюється при купівлі).

Задоволення претензій споживачів на території Україні здійснюється відповідно до Закону України «Про захист прав споживачів». При гарантійному ремонті строк гарантії інструмента продовжується на час його ремонту. Гарантійне і післягарантійне обслуговування електроінструменту ТМ WORCRAFT на території Україні виконується в сервісних центрах, перелік і контактні дані сервісних центрів зазначено на офіційному сайті **worcraft.com.ua.**

УВАГА! Перелік сервісних центрів може бути змінений. Актуальну інформацію про контактні дані сервісних центрів на території України ви можете дізнатись на сайті worcraft.com.ua

8.4 Гарантія не поширюється:

• на частини та деталі що швидко зношуються (гумові ущільнення, мастило редуктора тощо), а також на змінні приналежності (опорна тарілка, полірувальне оснащення);
• у разі природного зносу виробу (повне вироблення ресурсу, сильне внутрішнє і зовнішнє забруднення);
• у випадку з видаленим, стертим або зміненим серійним номером виробу;
• у разі появи несправностей, викликаних дією форс-мажорної ситуації (нещасний випадок, пожежа, повінь, удар блискавки тощо);
• у разі, якщо виріб розбирався або ремонтувався протягом гарантійного строку самостійно,
• або із залученням третіх осіб, не уповноважених виробником (постачальником) на виконання гарантійного ремонту.

УВАГА! Забороняється вносити в конструкцію виробу зміни і виконувати доопрацювання, які не передбачені заводом-виробником.

9 ТЕХНІЧНИЙ ПАСПОРТ

Основні технічні дані акумуляторної полірувальної машини **COP-S20LiB** в таблиці 1.

Таблиця 1

Найменування параметра	Значення
Номінальна напруга, В	20
Рекомендований тип акумуляторної батареї	CLB-20V-4.0 (HC)
Тип двигуна	безщітковий
Швидкість обертання двигуна, об/хв	1800 / 3500 / 5000
Кількість швидкостей	3
Амплітуда орбітальних рухів, мм	15
Діаметр опорної тарілки, мм	150
Різьблення шпинделя	M14
Вага нетто/брутто, кг	1,9/2,3
Рівень звукового тиску L_{pa}, дБ(А)	80 (K_{pa}=3)
Рівень звукової потужності L_{wa}, дБ(А)	91 (K_{wa}=3)
Значення вібрації a_{hp}, м/с^2	5,7 (K_{hp}=1,5)

Гарантійний строк (гарантійний термін) експлуатації виробу дивіться у Гарантійному талоні. Дата виготовлення вказана на табличці виробу. Постачальник: ТОВ «ДТІ Груп», 49107, м. Дніпро, Запорізьке шосе, 26, офіс 29**.** Виробник та його адреса вказані в сертифікаті відповідності та (або) на коробці виробу. Строк служби виробу становить 3 роки з моменту купівлі. Термін придатності 10 років. Гарантійний термін зберігання 10 років. Умови зберігання: зберігати в сухому місці, захищеному від впливу вологи і прямих сонячних променів, при температурі від мінус 5 °С до плюс 40 °С, відносною вологістю повітря не більше 80% і відсутністю прямої дії атмосферних опадів.

Правила та умови ефективного і безпечного використання виробу вказані в Інструкції з експлуатації. Виріб не містить шкідливих для здоров'я речовин. Претензії споживачів на території України приймає ТОВ «ДТІ Груп». Ремонт і технічне обслуговування необхідно здійснювати в авторизованих сервісних центрах ТОВ «ДТІ Груп ». Перелік і контактні дані сервісних центрів зазначено на офіційному сайті **worcraft.com.ua.**

Вироби ТМ WORCRAFT відповідають вимогам стандартів і технічних умов, вказаним у сертифікатах відповідності та (або) деклараціях відповідності технічним регламентам. Виріб, який відслужив свій строк, приладдя та упаковку слід здавати на екологічно чисту утилізацію (рециркуляцію) відходів.

10 КОМПЛЕКТНІСТЬ

Комплектність виробу зазначена в таблиці 2.

Таблиця 2

Найменування	Кількість, од.
Полірувальна машина акумуляторна **COP-S20LiB**	1
Опорна тарілка (встановлена на виробі)	1
Полірувальний пад	1
Бічна рукоятка	1
Шестигранний ключ	1
Інструкція з експлуатації	1
Гарантійний талон	1
Пакувальна коробка	1

Виробник залишає за собою право на внесення змін у технічні характеристики і комплектацію виробу без попереднього повідомлення.

11 УТИЛІЗАЦІЯ

Не викидайте виріб, приналежності й упаковку разом з побутовим сміттям. Виріб, якій відслужив свій строк, слід здавати на екологічно чисту утилізацію (рециркуляцію) відходів на підприємства, що відповідають умовам екологічної безпеки.

УВАГА! Ремонт, модифікація і перевірка електроінструментів ТМ WORCRAFT повинні виконуватися тільки в авторизованих сервісних центрах ТМ WORCRAFT. При використанні або техобслуговуванні інструменту завжди слідкуйте за виконанням усіх правил та норм безпеки

WORCRAFT
POWER TOOLS

Повний перелік моделей та аксесуарів до інструменту
ви можете подивитися на фірмовому сайті
worcraft.com.ua

ОФИЦИАЛЬНЫЙ ДИЛЕР В УКРАИНЕ:
storgom.ua

ГРАФИК РАБОТЫ:
Пн. – Пт.: с 8:30 по 18:30
Сб.: с 09:00 по 16:00
Вс.: с 10:00 по 16:00

КОНТАКТЫ:
+38 (044) 360-46-77
+38 (066) 77-395-77
+38 (097) 77-236-77
+38 (093) 360-46-77

Детальное описание товара:
https://storgom.ua/product/worcraft-159253.html
Другие товары:
https://storgom.ua/akkumulyatornye-polirovalnye-mashiny.html