VC2010L
VC2511
VC3511L

Originalbetriebsanleitung
Original Operating Instructions
Notice d'utilisation d'origine
Oorspronkelijke Gebruiksaanwijzing
Istruzioni originali
Original driftsinstruks
Bruksanvisning i original
Original brugsanvisning
Alkuperäiset ohjeet
Manual original
Instruções de operação original
Πρωτότυπο οδηγιών χρήσης
Orijinal talimatlar
Izvirna navodila
Izvorni upute
Pôvodný návod na použitie
Původní návod k používání
Instrukcja oryginalna
Eredeti használati utasítás
Original instrucțiuni
Оригинална инструкция
Оригинальные инструкции
Algupärane kasutusjuhend
Instrukcijas oriģinālvalodā
Originali instrukcija

107403631 - 2011-05-06

A

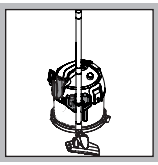

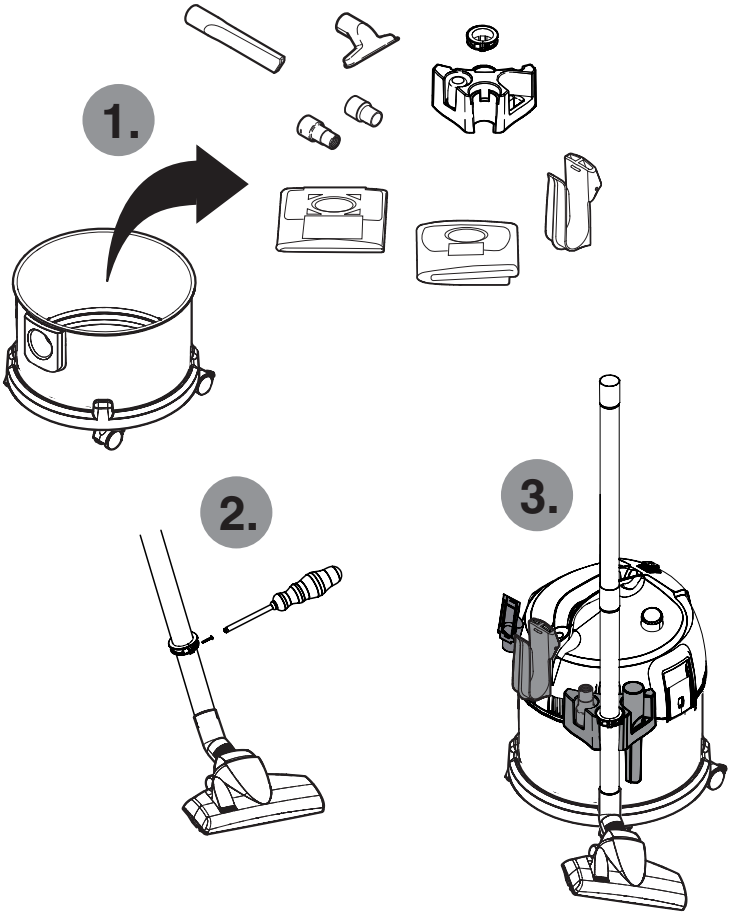

B

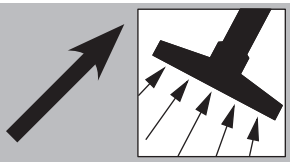

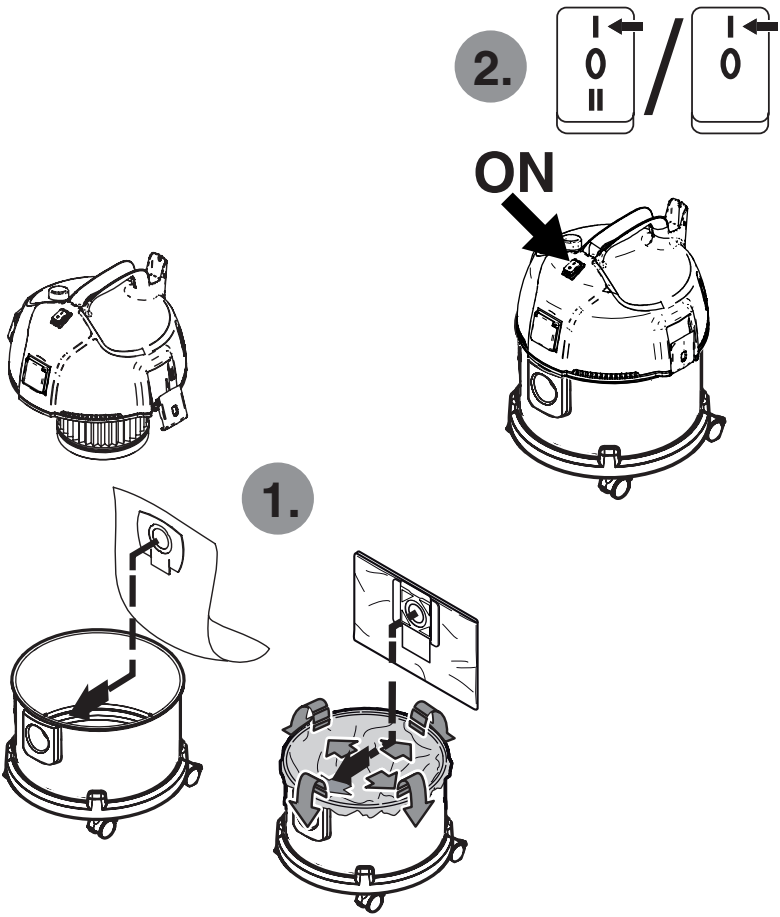

C

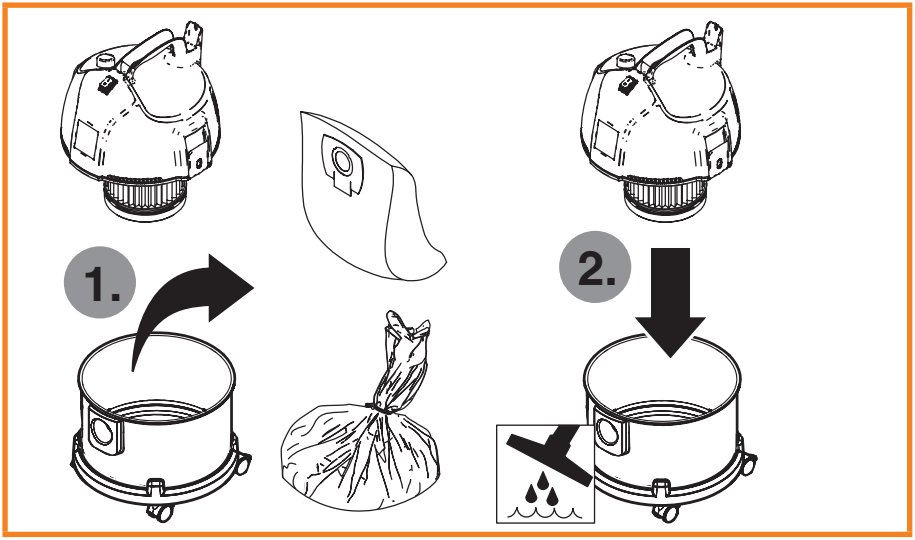

C

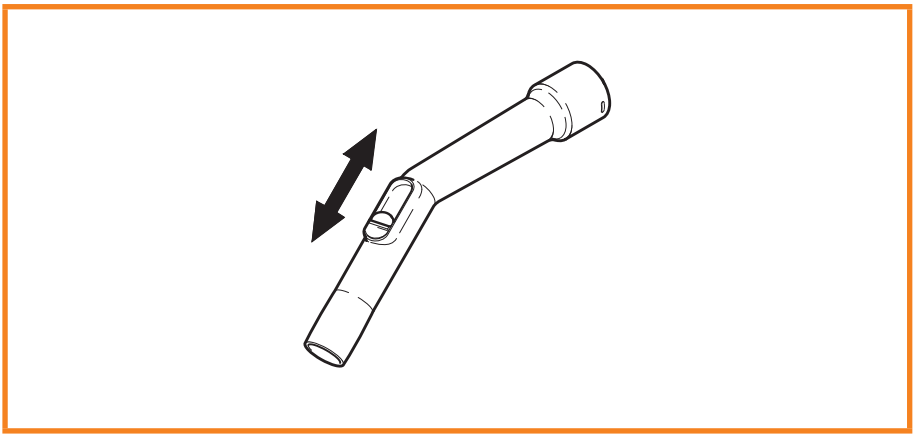

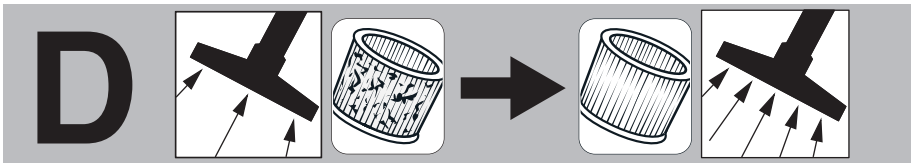
D

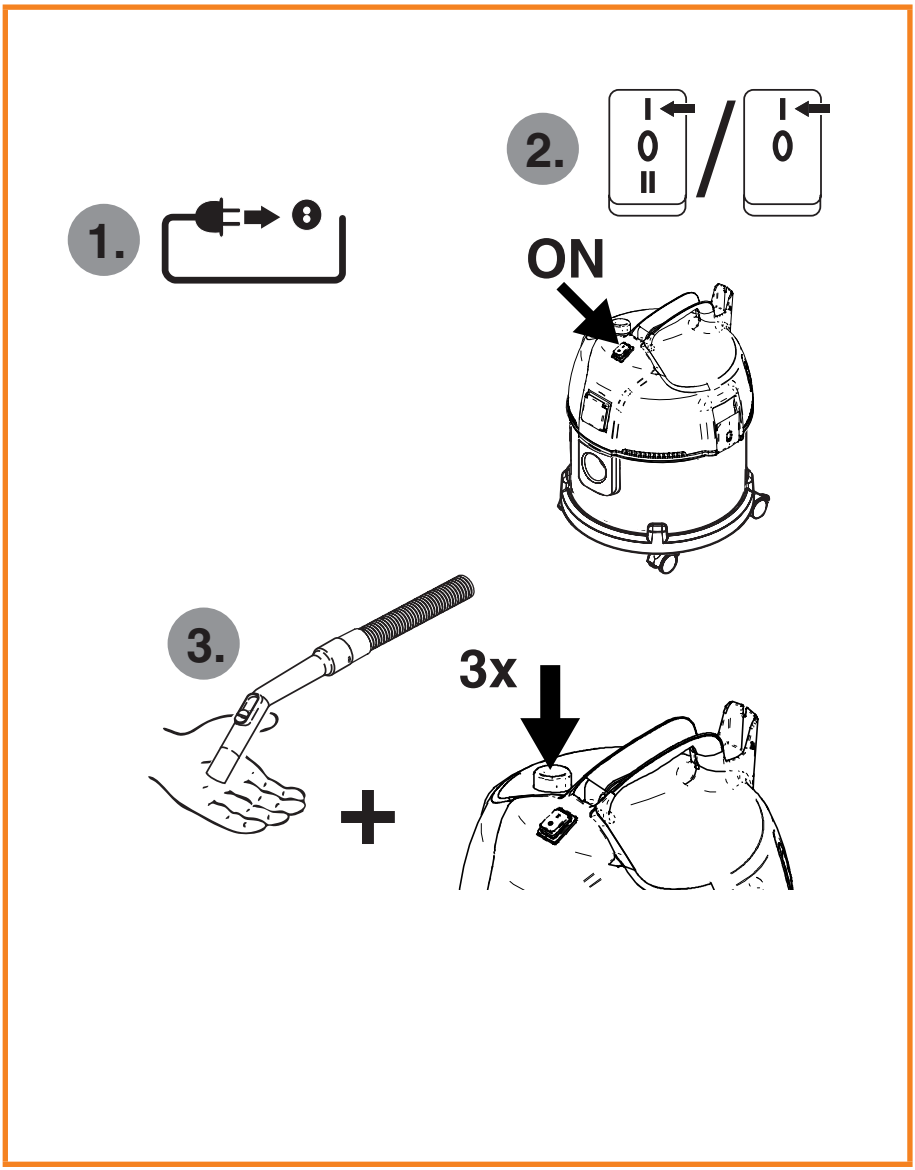
1.
2.
ON
3.
3x

E

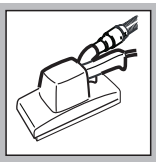

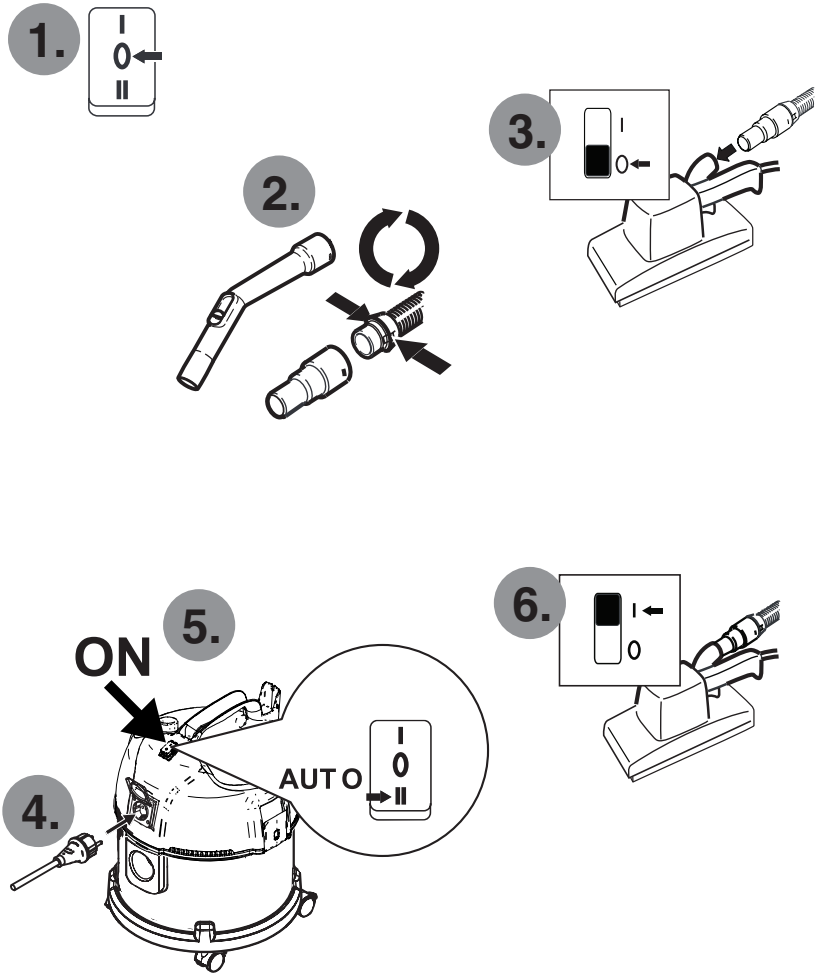

F

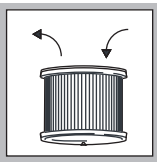

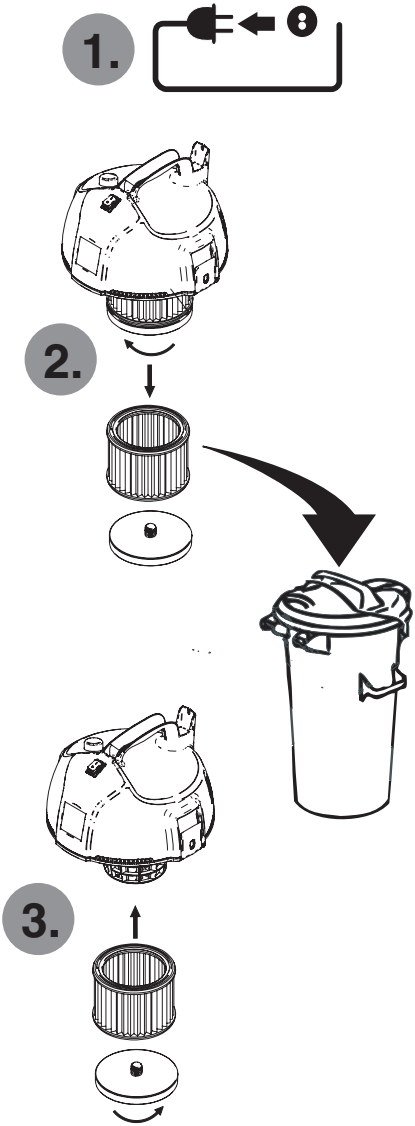

F

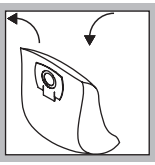

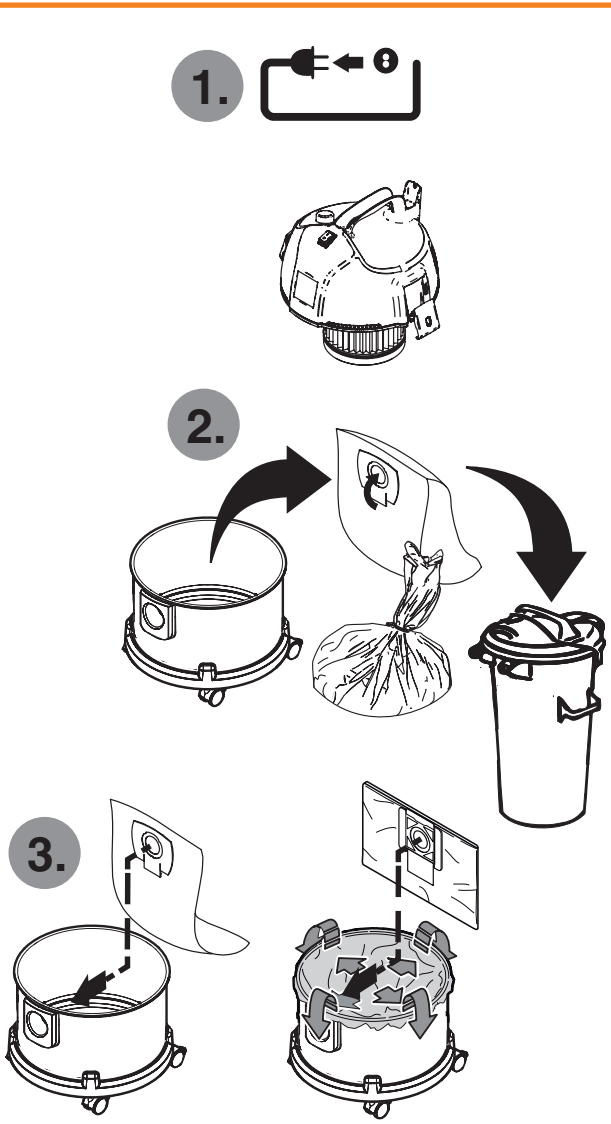

F

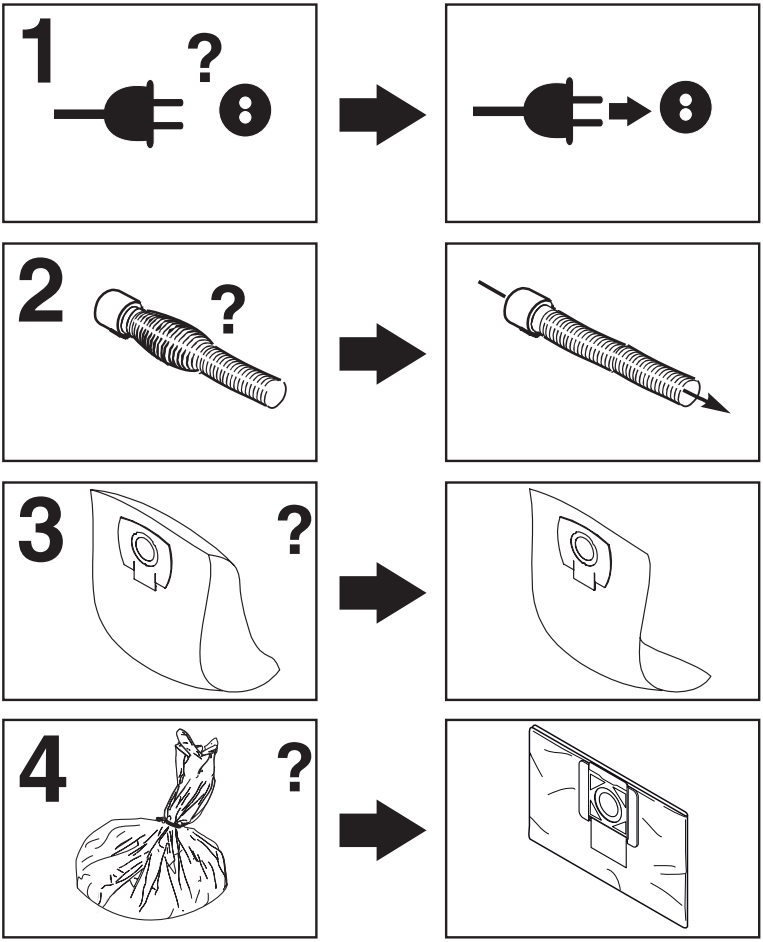

Ⓐ Wichtige Sicherheitshinweise

Bevor Sie das Gerät in Betrieb nehmen lesen Sie unbedingt die Betriebsanleitung durch und bewahren Sie diese griffbereit auf.

Verwendungszweck und bestimmungsgemäßer Gebrauch

Das Betreiben des Gerätes unterliegt den geltenden nationalen Bestimmungen. Neben der Betriebsanleitung und den im Verwenderland geltenden verbindlichen Regelungen zur Unfallverhütung sind auch die anerkannten fachtechnischen Regeln für sicherheits- und fachgerechtes Arbeiten zu beachten.

Das Gerät darf
- nur von Personen benutzt werden, die in der Handhabung unterwiesen und ausdrücklich mit der Bedienung beauftragt sind
- nur unter Aufsicht betrieben werden
- nicht von Kindern benutzt werden

Dieses Gerät ist nicht für die Verwendung durch Personen (einschließlich Kinder) mit eingeschränkten physischen, sensorischen oder geistigen Fähigkeiten oder Mangel an Erfahrung und Wissen geeignet, solange diese nicht unter Aufsicht stehen oder keine ausführliche Anleitung zur Benutzung des Geräts durch eine für deren Sicherheit verantwortliche Person erfolgt ist.

Die in dieser Betriebsanleitung beschriebenen Geräte sind geeignet
- zum Aufsaugen von Staub und Flüssigkeiten
- für den gewerblichen Gebrauch, z.B. in Hotels, Schulen, Krankenhäusern, Fabriken, Läden, Büros und Vermietergeschäften

VC2511:
Das Gerät ist nicht geeignet zum Aufsaugen und Absaugen von gesundheitsgefährlichen Stäuben.

VC2010L / VC3511L:
Die Geräte vom Typ VC2010L und VC3511L sind geeignet zur Abscheidung von Staub mit einem Expositions-Grenzwert von größer als 1 mg/m³ (Staubklasse L). Beachten Sie hierzu die für Sie gültigen nationalen Bestimmungen.

Folgende Materialien dürfen nicht gesaugt werden:
- VC2511: gesundheitsgefährliche Stäube
- heiße Materialien (glimmende Zigaretten, heiße Asche usw.)
- brennbare, explosive, aggressive Flüssigkeiten (z.B. Benzin, Lösungsmittel, Säuren, Laugen usw.)
- brennbare, explosive Stäube (z.B. Magnesiumstaub usw.)

Das Gerät
- nur in Innenräumen und nicht im Freien betreiben
- vor UV-Strahlung schützen

Ⓑ Vor der Inbetriebnahme

Überzeugen Sie sich davon, dass die auf dem Typenschild angegebene Spannung mit der örtlichen Netzspannung übereinstimmt. Es wird empfohlen, dass das Gerät über einen Fehlerstromschutzschalter (FI) angeschlossen wird.

Netzanschlussleitung regelmäßig auf Beschädigungen wie z.B. Rissbildung oder Alterung prüfen. Wenn die Netzanschlussleitung beschädigt ist, muss diese vor dem weiteren Gebrauch des Gerätes durch den Makita-Service oder eine Elektrofachkraft ersetzt werden, um Gefährdungen zu vermeiden. Die Netzanschlussleitung nur durch den in der Betriebsanleitung festgelegten Typ ersetzen. Nie ohne Filter oder mit beschädigtem Filter saugen.

VC2010L / VC3511L:
Bei Entstaubern muss eine ausreichende Luftwechselrate im Raum vorhanden sein, wenn die Abluft des Gerätes in den Raum zurückgeht (beachten Sie hierzu die für Sie gültigen nationalen Bestimmungen).

Das Bedienpersonal des Gerätes ist vor der Arbeit zu informieren über
– die Handhabung des Gerätes
– vom aufzusaugenden Material ausgehende Gefahren
– die sichere Beseitigung des aufgesaugten Materials

Ⓒ Flüssigkeiten saugen

Vor dem Aufsaugen von Flüssigkeiten den Filtersack entfernen. Funktion des Schwimmers überprüfen. Bei Schaumentwicklung oder Flüssigkeitsaustritt sofort die Arbeit beenden und den Schmutzbehälter entleeren.

Ⓓ Filterelement abreinigen

Wenn die Saugleistung nachlässt:
1. Sauger einschalten.
2. Mit der Handfläche Düsen- oder Saugschlauchöffnung verschließen.
3. Betätigungsknopf für die Filterabreinigung drei mal drücken. Die Lamellen des Filterelements werden durch den dabei entstehenden Luftstrom von abgelagertem Staub gereinigt.

Ⓔ Elektrogerät anschließen

Die Steckdose am Gerät nur für die in der Betriebsanleitung festgelegten Zwecke verwenden.

Vor dem Einstecken eines Gerätes in die Gerätesteckdose:
1. Sauger abschalten.
2. Anzuschließendes Gerät abschalten.

ACHTUNG! Bei an der Gerätesteckdose angeschlossenen Geräten sind deren Betriebsanleitung und die darin enthaltenen Sicherheitshinweise zu beachten.

Ⓕ Wartung, Reinigung und Reparatur

Nur Wartungsarbeiten ausführen, die in der Betriebsanleitung beschrieben sind. Vor dem Reinigen und Warten des Gerätes ist grundsätzlich der Netzstecker zu ziehen. Das Saugeroberteil niemals mit Wasser abspritzen: Gefahr für Personen, Kurzschlussgefahr.

Die Verwendung von nicht originalen Ersatz- und Zubehörteilen kann die Sicherheit des Gerätes beeinträchtigen. Nur Ersatz- und Zubehörteile von Makita verwenden.

VC2010L / VC3511L:
Zur Wartung und Reinigung muss das Gerät so behandelt werden, dass keine Gefahr für das Wartungspersonal und andere Personen entsteht.

Im Wartungsbereich
– gefilterte Zwangsentlüftung anwenden
– Schutzkleidung tragen
– den Wartungsbereich so reinigen, dass keine gefährlichen Stoffe in die Umgebung gelangen

Bei Wartungs- und Reparaturarbeiten müssen alle verunreinigten Teile, die nicht zufriedenstellend gereinigt werden konnten
– in undurchlässigen Beuteln verpackt
– in Übereinstimmung mit den für die Beseitigung gültigen Vorschriften entsorgt werden

Es ist mindestens jährlich vom Makita-Service oder einer ausgebildeten Person eine staubtechnische Überprüfung durchzuführen, z. B. auf Beschädigung des Filters, Luftdichtigkeit des Gerätes und Funktion der Kontrolleinrichtungen.

Transport

1. Vor dem Transport alle Verriegelungen des Schmutzbehälters schließen.

2. Das Gerät nicht kippen, wenn sich Flüssigkeit im Schmutzbehälter befindet.
3. Gerät nicht mit Kranhaken hochheben.

Lagerung

Das Gerät
– trocken und frostgeschützt lagern

Gerät der Wiederverwertung zuführen

Gemäß Europäischer Richtlinie 2002/96/EG über Elektro- und Elektronik-Altgeräte müssen verbrauchte Elektrogeräte getrennt gesammelt und einer umweltgerechten Wiederverwertung zugeführt werden. Bei Fragen wenden Sie sich bitte an Ihre Gemeindeverwaltung oder Ihren nächsten Händler.

Garantie

Für Garantie und Gewährleistung gelten unsere allgemeinen Geschäftsbedingungen. Änderungen im Zuge technischer Neuerungen vorbehalten.

Zubehör

Beschreibung	VC2010L	VC2511	VC3511L
Filterelement	P-70219		
Filtersack Set (5 Stück)	P-72899		P-78293
Entsorgungssack Set (5 Stück)	P-70297		

EG-Konformitätserklärung

Wir, Makita Corporation als verantwortlicher Hersteller, erklären, dass die folgenden Geräte der Marke Makita:

Bezeichnung des Geräts: Sauger für Nass- und Trockeneinsatz
Nummer / Typ des Modells: VC2010L, VC2511, VC3511L

in Serienfertigung hergestellt werden und den folgenden Richtlinien der Europäischen Union genügen:

2006/42/EG 2004/108/EG

Außerdem werden die Geräte gemäß den folgenden Standards oder Normen gefertigt:

EN ISO 12100-1:2003 + A1:2009
EN 60335-1:2002 + A1:2004 + A2:2006 + A11:2004 + A12:2006 + A13:2008 + A14:2010
EN 60335-2-69:2009
EN 62233:2008
EN 55014-1:2006 + A1:2009
EN 55014-2:1997 + A1:2001 + A2:2008
EN 61000-3-2:2006 + A1:2009 + A2:2009
EN 61000-3-3:2008

Die technische Dokumentation erfolgt durch unseren Bevollmächtigten in Europa:

Makita International Europe Ltd.
Michigan Drive, Tongwell
Milton Keynes, Bucks MK15 8JD, England

10. April 2011

Tomoyasu Kato
Director
Makita Corporation, 3-11-8, Sumiyoshi-Cho, Anjo, Aichi, 446-8502 Japan

Technische Daten

		VC2010L	VC2511	VC3511L
Netzspannung	V	110 (GB110) / 120 (US,CA) / 230 (EU,CH,GB) / 240 (AU)		
Netzfrequenz	Hz	50 (EU,CH,GB,GB110,AU) / 60 (US,CA)		
Absicherung	A	10 (CH,AU) / 13 (GB) / 15 (US,CA) / 16 (EU) / 25 (GB110)		
Leistungsaufnahme P_{IEC}	Watt	900 (US,CA) / 1100 (EU,CH,GB, GB110,AU)		
Anschlusswert für Gerätesteckdose*	Watt	540 (US,CA) / 1100 (GB110) / 1200 (CH) / 1300 (AU) / 1900 (EU,GB)		
Gesamtanschlussleistung P_{Σ}	Watt	1440 (US,CA) / 2200 (GB110) / 2300 (CH) / 2400 (AU) / 3000 (EU,GB)		
Volumenstrom (Luft)	m³/h (l/min)	127 cfm (US,CA) / 192(3200) (GB110) / 216(3600) (EU,CH,GB,AU)		
Unterdruck	hPa(mbar)	73 in (US,CA) / 180(180) (EU,CH,GB,GB110,AU)		
Meßflächenschalldruckpegel in 1 m Abstand, ISO 3744, EN 60704-2-1	dB(A)	70 ±3		
Arbeitsgeräusch	dB(A)	67 ±3		
Netzanschlussleitung Länge	m	7,5 (EU,CH,GB110,AU) 10,0 (GB) 24,6 ft (US,CA)	5 (EU,CH,GB,AU) 7,5 (GB110) 19,7 ft (US,CA)	7,5 (EU,CH,GB110,AU) 10,0 (GB) 24,6 ft (US,CA)
Netzanschlussleitung Typ		H05RR-F 3G1,5 (EU,GB,AU) H05RR-F 3G1,0 (CH) H07BQ-F 3G2,5 (GB110) SJTW-A AWG 16/3 (US,CA)	H05VV-F 3G1,5 (EU,GB,AU) H05VV-F 3G1,0 (CH) H07BQ-F 3G2,5 (GB110) SJTW-A AWG 16/3 (US,CA)	H05RR-F 3G1,5 (EU,GB,AU) H05RR-F 3G1,0 (CH) H07BQ-F 3G2,5 (GB110) SJTW-A AWG 16/3 (US,CA)
Schutzklasse		I		
Schutzart (spritzwassergeschützt)		IPX4		
Funkentstörgrad		EN 55014-1		
Staubklasse		L (VC2510L,VC3511L) – (VC2511)		
Behältervolumen	l	19,0 (5,0 gal)	23,0 (6,1 gal)	35,0 (9,2 gal)
Breite	mm	375 mm (14,8 in)		
Tiefe	mm	370 (14,6 in)	365 (14,4 in)	370 (14,6 in)
Höhe	mm	500 (19,7 in)	545 (21,5 in)	685 (27,0 in)
Gewicht (Maschine)**	kg	7,3 (16,1 lbs)	6,3 (13,8 lbs)	8,2 (18,1 lbs)
Gewicht incl. Zubehör (netto, in der gängigsten Anwendung)	kg	8,8 (19,4 lbs)	7,8 (17,2 lbs)	9,7 (21,4 lbs)

* Modellvariante
** Gewicht gemäß EPTA-Verfahren 01/2003

Ⓐ Important safety instructions

Before using the vacuum cleaner, always read the operating instructions and keep them readily available.

Purpose and intended use

Besides the operating instructions and the binding accident prevention regulations valid in the country of use, observe recognised regulations for safety and proper use.

The appliance must
– only be used by persons, who have been instructed in its correct usage and explicitly commissioned with the task of operating it
– only be operated under supervision
– not be used by children

This appliance is not intended for use by persons (including children) with reduced physical, sensory or mental capabilities, or lack of experience and knowledge, unless they have been given supervision or instruction concerning use of the appliance by a person responsible for their safety.

The vacuum cleaners described in this operating manual are suitable for
– sucking up dust and liquids
– commercial use, e.g. in hotels, schools, hospitals, factories, shops, offices and rental businesses.

VC2511:
This appliance is not suitable for picking up hazardous dust.

VC2010L / VC3511L:
The appliances VC2010L and VC3511L are suitable for separation of dust with an exposure limit of greater than 1 mg/m³, (dust class L). Please observe regulations valid in your country.

The following materials should not be picked up by the vacuum cleaner
– VC2511: hazardous dust
– hot materials (burning cigarettes, hot ash, etc.)
– flammable, explosive, aggressive liquids (e.g. petrol, solvents, acids, alkalis, etc.)
– flammable, explosive dust (e.g. magnesium dust, etc.)

The appliance must
– only be used indoors and not outdoors
– be protected against UV radiation

Ⓑ Before start-up

Ensure that the voltage shown on the rating plate corresponds to the voltage of the local mains power supply. It is recommended that the vacuum cleaner should be connected via a residual current circuit breaker.

Inspect power cord regularly to detect signs of damage, e.g. cracks or ageing. If the power cord is damaged, it must be replaced by Makita Service or an electrician to avoid danger before use of the vacuum cleaner is continued. Use only the type of power cord specified in the operating manual. Never use the vacuum cleaner if the filter is damaged.

VC2010L / VC3511L:
When dust removers are used, the rate at which air is exchanged in the room must be adequate if the exhaust air from the vacuum cleaner is blown into the room (please observe regulations valid in your country).

Before starting work, the operating staff must be informed on
– use of the vacuum cleaner
– risks associated with the material to be picked up
– safe disposal of the picked up material

Ⓒ Picking up liquids

Before liquids are picked up, always remove the filter bag. Check that the float works properly. If foam develops or liquid emerges, stop work immediately and empty the dirt tank.

Ⓓ Cleaning the filter element

If suction performance drops:
1. Switching on the vacuum cleaner.
2. Close the nozzles or suction hose opening with the palm of your hand.
3. Press the button to start filter cleaning three times. The resulting stream of air removes attached dust from the slats of the filter elements.

Ⓔ Connecting electrical appliances

Use the socket on the vacuum cleaner for the purpose defined in the operating instructions only.

Before plugging an appliance into the appliance socket:
1. Switch off the vacuum cleaner.
2. Switch off the appliance to be connected.

CAUTION! Follow the operating instructions and safety instructions for appliances connected to the power tool socket.

Ⓕ Maintenance, cleaning and repair

Only carry out maintenance work described in the operating instructions. Always pull out the mains plug before cleaning and maintenance of the vacuum cleaner. Never spray water on to the upper section of the vacuum cleaner. Danger for persons, risk or short-circuiting.

The use of non-genuine spare parts and accessories can impair the safety of the appliance. Only use spare parts and accessories from Makita.

VC2010L / VC3511L:
During maintenance and cleaning, handle the vacuum cleaner in such a manner that there is no danger for maintenance staff or other persons.

In the maintenance area
– use filtered compulsory ventilation
– wear protective clothing
– clean the maintenance are so that no harmful substances get into the surroundings

During maintenance and repair work all contaminated parts that could not be cleaned satisfactorily must be
– packed in well sealed bags
– disposed of in a manner that complies with valid regulations for such waste removal

A dust test must be performed at least once every year by Makita service or a trained person. This test includes, for example, whether there is damage to the filter, the vacuum cleaner is sealed to the air and the control equipment works properly.

Transport

1. Before transporting the dirt tank, close all the locks.
2. Do not tilt the cleaner if there is liquid in the dirt tank.
3. Do not use a crane hook to lift the cleaner.

Storage

The appliance must be
– stored in a dry place and protected from frost

Recycling the vacuum cleaner

As specified in European Directive 2002/96/EC on old electrical and electronic appliances, used electrical goods must be collected separately and recycled ecologically. Contact your local authorities or your nearest dealer for further information.

Guarantee

Our general conditions of business are applicable with regard to the guarantee. Subject to change as a result of technical Altos.

Optional accessories

Description	VC2010L	VC2511	VC3511L
Filter element	P-70219		
Filter bag Set (5 pcs)	P-72899		P-78293
Disposal bag (5 pcs)	P-70297		

EC declaration of conformity

We Makita Corporation as the responsible manufacturer declare that the following Makita Machines(s)

Designation Vacuum Cleaner
Model No. / Type VC2010L, VC2511, VC3511L

are of series production and conformes to the following European Directives

2006/42/EC, 2004/108/EC

and are manufactured in accordance with the following standard or standardized documents

EN ISO 12100-1:2003 + A1:2009
EN 60335-1:2002 + A1:2004 + A2:2006 + A11:2004 + A12:2006 + A13:2008 + A14:2010
EN 60335-2-69:2009
EN 62233:2008
EN 55014-1:2006 + A1:2009
EN 55014-2:1997 + A1:2001 + A2:2008
EN 61000-3-2:2006 + A1:2009 + A2:2009
EN 61000-3-3:2008

The Technical Documentation is kept by our authorized representative in Europe who is:

Makita International Europe Ltd.
Michigan Drive, Tongwell
Milton Keynes, Bucks MK15 8JD, England

10th April 2011

Tomoyasu Kato
Director
Makita Corporation, 3-11-8, Sumiyoshi-Cho, Anjo, Aichi, 446-8502 Japan

Technical data

		VC2010L	VC2511	VC3511L
Voltage	V	110 (GB110) / 120 (US,CA) / 230 (EU,CH,GB) / 240 (AU)		
Mains frequency	Hz	50 (EU,CH,GB,GB110,AU) / 60 (US,CA)		
Fuse	A	10 (CH,AU) / 13 (GB) / 15 (US,CA) / 16 (EU) / 25 (GB110)		
Power consumption$_{IEC}$	Watt	900 (US,CA) / 1100 (EU,CH,GB, GB110,AU)		
Connected load for appliance socket*	Watt	540 (US,CA) / 1100 (GB110) / 1200 (CH) / 1300 (AU) / 1900 (EU,GB)		
Total connected load P_{Σ}	Watt	1440 (US,CA) / 2200 (GB110) / 2300 (CH) / 2400 (AU) / 3000 (EU,GB)		
Air flow rate	m³/h (l/min)	127 cfm (US,CA) / 192(3200) (GB110) / 216(3600) (EU,CH,GB,AU)		
Vacuum	hPa(mbar)	73 in (US,CA) / 180(180) (EU,CH,GB,GB110,AU)		
Sound pressure level at a distance of 1 m, ISO 3744, EN 60704-2-1	dB(A)	70 ±3		
Sound level	dB(A)	67 ±3		
Power cord: Length	m	7,5 (EU,CH,GB110,AU) 10,0 (GB) 24,6 ft (US,CA)	5 (EU,CH,GB,AU) 7,5 (GB110) 19,7 ft (US,CA)	7,5 (EU,CH,GB110,AU) 10,0 (GB) 24,6 ft (US,CA)
Power cord: Type		H05RR-F 3G1,5 (EU,GB,AU) H05RR-F 3G1,0 (CH) H07BQ-F 3G2,5 (GB110) SJTW-A AWG 16/3 (US,CA)	H05VV-F 3G1,5 (EU,GB,AU) H05VV-F 3G1,0 (CH) H07BQ-F 3G2,5 (GB110) SJTW-A AWG 16/3 (US,CA)	H05RR-F 3G1,5 (EU,GB,AU) H05RR-F 3G1,0 (CH) H07BQ-F 3G2,5 (GB110) SJTW-A AWG 16/3 (US,CA)
Protection class		I		
Type of protection (splash water protected)		IPX4		
Radio interference level		EN 55014-1		
Dust class		L (VC2510L,VC3511L) – (VC2511)		
Tank volume	l	19,0 (5,0 gal)	23,0 (6,1 gal)	35,0 (9,2 gal)
Width	mm	375 mm (14,8 in)		
Depth	mm	370 (14,6 in)	365 (14,4 in)	370 (14,6 in)
Height	mm	500 (19,7 in)	545 (21,5 in)	685 (27,0 in)
Weight (machine)**	kg	7,3 (16,1 lbs)	6,3 (13,8 lbs)	8,2 (18,1 lbs)
Weight incl. accessories (net, most common application)	kg	8,8 (19,4 lbs)	7,8 (17,2 lbs)	9,7 (21,4 lbs)

* Model variants
** Weight according to EPTA procedure 01/2003

Ⓐ Consignes de sécurité importantes

Avant de mettre l‘appareil en service, lisez absolument la notice d‘utilisation et conservez-la à portée de la main.

Affectation et utilisation conforme à la destination

Le fonctionnement de l’appareil est soumis aux dispositions nationales en vigueur. Outre la notice d‘utilisation et les règlements obligatoires de prévention des accidents en vigueur dans le pays d‘utiisation, il convient d‘observer les règles techniques reconnues pour des travaux effectués en toute sécurité et selon les règles de l‘art.

L‘appareil ne doit
– être utilisé que par des personnes qui ont été initiées à son maniement et expressément chargées de son utilisation
– être exploité que sous surveillance
– pas être utilisé par des enfants

Les appareils décrits dans cette notice conviennent à
– l’aspiration de poussières sèches et de liquides
– l‘usage industriel, p. ex. dans des hôtels, écoles, hôpitaux, usines, magasins, bureaux et agences de location

VC2511:
Cet appareil ne convient pas pour aspirer des poussières dangereuses.

VC2010L / VC3511L:
Les appareils VC2010L et VC3511L sont conviennent à la séparation de poussières de toute nature soumises à une valeur limite d‘exposition supérieure à 1 mg/m³ (classe de poussières L)

Il est interdit d‘aspirer les matières suivantes :
– VC2511: poussières dangereuses
– matières brûlantes (cigarettes incandescentes, cendres chaudes etc.)
– liquides inflammables, explosifs, agressifs (p. ex. essence, solvants, acides, bases etc.)
– poussières inflammables, explosives (p. ex. poussière de magnésium etc.)

L‘appareil doit
– seulement être utilisé à l‘intérieur et non à l‘extérieur
– être protégés contre le rayonnement UV

Ⓑ Avant la mise en service

Assurez-vous que la tension indiquée sur la plaque signalétique coïncide avec la tension secteur locale.

Il est recommandé de raccorder l‘appareil au moyen d‘un disjoncteur de protection contre le courant de défaut. Contrôlez régulièrement que le cordon de branchement au secteur ne présente pas de détériorations, p. ex. des fissures ou des signes de vieillissement. Si le cordon est endommagé il faut, avant de continuer de se servir de l‘appareil, le faire remplacer par le service Makita ou un électricien afin d‘éviter des risques. Remplacez le cordon uniquement par un cordon du type indiqué dans la notice d‘utilisation. N‘aspirez jamais avec un filtre endommagé.

VC2010L / VC3511L:
Lors du dépoussiérage, le renouvellement de l‘air dans le local doit être suffisant si l‘air d‘échappement de l‘appareil revient dans le local (observez à ce sujet les dispositions nationales en vigueur).

Avant le travail, le personnel chargé de la commande de l‘appareil doit être informé sur

– le maniement de l‘appareil
– les dangers provenant de la matière à aspirer
– l‘élimination des matières aspirées

Ⓒ Aspiration de liquides

Avant d‘aspirer des liquides, il faut retirer systématiquement le sac filtre. Vérifier le fonctionnement du flotteur. Si de la mousse se forme ou si du liquide s‘écoule, arrêtez immédiatement le travail et videz la cuve à saletés.

Ⓓ Dépoussiérage de l‘élément filtrant

Si la puissance d‘aspiration diminue :
1. Mise en marche de l‘aspirateur.
2. Fermez l‘orifice de la buse ou du tuyau flexible d‘aspiration avec la paume de la main.
3. Appuyez trois fois sur le bouton d‘actionnement du dépoussiérage du filtre. Le courant d‘air ainsi engendré entraîne la poussière qui s‘est déposée sur les lamelles de l‘élément filtrant.

Ⓔ Raccordement d‘un appareil électrique

N‘utilisez la prise intégrée à l‘aspirateur qu‘aux fins spécifiées dans la notice d‘utilisation. Avant de brancher un appareil dans la prise intégrée :
1. Arrêtez l‘aspirateur.
2. Arrêtez l‘appareil à raccorder.

ATTENTION ! La notice d‘utilisation des appareils raccordés à la prise intégrée ainsi que les consignes de sécurité qu‘elle contient sont à observer.

Ⓕ Maintenance, nettoyage et réparation

Exécutez seulement les travaux de maintenance qui sont décrits dans cette notice. Débranchez systématiquement la fiche secteur avant le nettoyage et la maintenance de l‘appareil. Ne projetez jamais d‘eau sur la partie supérieure de l‘aspirateur : danger pour les personnes, risque de court-circuit.

L’utilisation de pièces de rechange et d’accessoires qui ne sont pas d’origine peut compromettre la sécurité de l’appareil. Employez uniquement des pièces de rechange et accessoires de Makita.

VC2010L / VC3511L:
Pour la maintenance et le nettoyage, l‘appareil doit être traité de telle manière qu‘il n‘y ait aucun danger pour le personnel de maintenance et d‘autres personnes.

Dans la zone de maintenance
– utilisez une ventilation forcée filtrée
– portez une tenue de protection
– nettoyez la zone de maintenance de manière à ce que des substances dangereuses ne polluent pas les alentours

Lors de travaux de maintenance et de réparation, il faut
– emballer dans des sacs étanches
– éliminer en conformité avec les prescriptions afférentes en vigueur tous les éléments souillés qui n’ont pas pu être nettoyés de manière satisfaisante

Une vérification en matière de technologie des poussières, p. ex. endommagement du filtre, étanchéité à l‘air de l‘appareil et fonctionnement des dispositifs de contrôle, doit être effectuée au moins une fois par an par le service Makita ou une personne qualifiée.

Transport
1. Avant le transport, refermez tous les verrouillages de la cuve à saletés.
2. Ne basculez pas l’appareil si la cuve à saletés contient encore du liquide.
3. Ne soulevez pas l’appareil avec des crochets de grue.

Entreposage

L'appareil doit être
– stockés dans un endroit sec et protégé du gel

Affectation de la machine au recyclage

D'après la directive européenne 2002/96/CE sur les déchets d'équipements électriques et électroniques usés, les appareils électriques doivent faire l'objet d'une collecte sélective et d'un recyclage écologique. Pour toutes questions, veuillez vous adresser à l'administration de votre commune ou au revendeur le plus proche.

Garantie

La garantie et les prestations couvertes sont régies par nos Conditions générales. Des modifications impliquées par des innovations techniques sont réservées.

Accessoires optionnel

Désignation	VC2010L	VC2511	VC3511L
Elément filtrant	P-70219		
Sac filtre (5 sacs)	P-72899		P-78293
Sac d'évacuation (5 sacs)	P-70297		

Déclaration de conformité CE

Nous, Makita Corporation, en tant que fabricant responsable, déclarons que les machines Makita suivantes :

Nom de la machine : Aspirateur pour liquides et poussières
N° de modèle/ Type : VC2010L, VC2511, VC3511L

sont fabriqués en série et sont conformes aux directives européennes suivantes :

2006/42/CE 2004/108/CE

et sont produites conformément aux normes ou documents de normalisation suivants :

EN ISO 12100-1:2003 + A1:2009
EN 60335-1:2002 + A1:2004 + A2:2006 + A11:2004 + A12:2006 + A13:2008 + A14:2010
EN 60335-2-69:2009
EN 62233:2008
EN 55014-1:2006 + A1:2009
EN 55014-2:1997 + A1:2001 + A2:2008
EN 61000-3-2:2006 + A1:2009 + A2:2009
EN 61000-3-3:2008

La documentation technique est disponible auprès de notre représentant en Europe qui est :

Makita International Europe Ltd.
Michigan Drive, Tongwell
Milton Keynes, Bucks MK15 8JD, England

10 Avril 2011

Tomoyasu Kato
Director
Makita Corporation, 3-11-8, Sumiyoshi-Cho, Anjo, Aichi, 446-8502 Japan

Caractéristiques techniques

		VC2010L	VC2511	VC3511L
Tension	V	110 (GB110) / 120 (US,CA) / 230 (EU,CH,GB) / 240 (AU)		
Fréquence du secteur	Hz	50 (EU,CH,GB,GB110,AU) / 60 (US,CA)		
Protection par fusible	A	10 (CH,AU) / 13 (GB) / 15 (US,CA) / 16 (EU) / 25 (GB110)		
Puissance absorbée P_{IEC}	Watt	900 (US,CA) / 1100 (EU,CH,GB, GB110,AU)		
Puissance connectée pour la prise intégrée*	Watt	540 (US,CA) / 1100 (GB110) / 1200 (CH) / 1300 (AU) / 1900 (EU,GB)		
Puissance connectée totale P_{Σ}	Watt	1440 (US,CA) / 2200 (GB110) / 2300 (CH) / 2400 (AU) / 3000 (EU,GB)		
Débit volumétrique (Air)	m³/h (l/min)	127 cfm (US,CA) / 192(3200) (GB110) / 216(3600) (EU,CH,GB,AU)		
Dépression	hPa(mbar)	73 in (US,CA) / 180(180) (EU,CH,GB,GB110,AU)		
Niveau sonore de la surface de référence mesuré à une distance de 1 m, ISO 3744, EN 60704-2-1	dB(A)	70 ±3		
Bruit de travail	dB(A)	67 ±3		
Cordon longueur	m	7,5 (EU,CH,GB110,AU) 10,0 (GB) 24,6 ft (US,CA)	5 (EU,CH,GB,AU) 7,5 (GB110) 19,7 ft (US,CA)	7,5 (EU,CH,GB110,AU) 10,0 (GB) 24,6 ft (US,CA)
Cordon type		H05RR-F 3G1,5 (EU,GB,AU) H05RR-F 3G1,0 (CH) H07BQ-F 3G2,5 (GB110) SJTW-A AWG 16/3 (US,CA)	H05VV-F 3G1,5 (EU,GB,AU) H05VV-F 3G1,0 (CH) H07BQ-F 3G2,5 (GB110) SJTW-A AWG 16/3 (US,CA)	H05RR-F 3G1,5 (EU,GB,AU) H05RR-F 3G1,0 (CH) H07BQ-F 3G2,5 (GB110) SJTW-A AWG 16/3 (US,CA)
Classe de protection		I		
Type de protection		IPX4		
Antiparasitage		EN 55014-1		
Classe de poussières		L (VC2510L,VC3511L) – (VC2511)		
Volume de la cuve	l	19,0 (5,0 gal)	23,0 (6,1 gal)	35,0 (9,2 gal)
Largeur	mm	375 mm (14,8 in)		
Profondeur	mm	370 (14,6 in)	365 (14,4 in)	370 (14,6 in)
Hauteur	mm	500 (19,7 in)	545 (21,5 in)	685 (27,0 in)
Poids (appareil)**	kg	7,3 (16,1 lbs)	6,3 (13,8 lbs)	8,2 (18,1 lbs)
Poids avec accessoires (nets, dans l'application la plus courante)	kg	8,8 (19,4 lbs)	7,8 (17,2 lbs)	9,7 (21,4 lbs)

* variantes de modèle
** Poids selon EPTA-Procédure 01/2003

Ⓐ Belangrijke veiligheidsaanwijzingen

Lees in elk geval de gebruiksaanwijzing door en berg deze binnen handbereik op voordat u het toestel in bedrijf stelt.

Toepassing en gebruik conform de bepalingen

Voor het bedienen van de machine gelden de ter plaatse van toepassing zijnde nationale bepalingen. Behalve de gebruiksaanwijzing voor het bedrijf en de in het land van gebruik geldende bindende regels t.a.v. het voorkomen van ongevallen dienen ook de algemeen erkende vaktechnische regels m.b.t. het veilig en vakkundig werken in acht te worden genomen.

Het toestel mag
– alleen door personen gebruikt worden die qua hantering geïnstrueerd zijn en uitdrukkelijk de opdracht gekregen hebben het toestel te bedienen
– alleen onder toezicht bedreven worden
– niet door kinderen gebruikt worden

Dit apparaat is niet voor het gebruik van personen (met inbegrip van kinderen) met verminderde lichamelijke, zintuiglijke of psychische capaciteiten of met een gebrekkige ervaring of kennis voorzien, tenzij ze door een voor hun veiligheid verantwoordelijke persoon op het vlak van het gebruik van het apparaat geïnstrueerd of door een dergelijke persoon geobserveerd worden.

De toestellen die in deze gebruiksaanwijzing worden beschreven, zijn geschikt voor
– het opzuigen van droge stoffen en vloeistoffen
– het industriële gebruik, b.v. in hotels, scholen, ziekenhuizen, fabrieken, winkels, kantoren en verhuurmaatschappijen

VC2511:
Het apparaat is niet geschikt voor het opzuigen van voor de gezondheid schadelijke stoffen.

VC2010L / VC3511L:
VC2010L en VC3511L zijn geschikt voor het afscheiden van stof met een expositie-grenswaarde van hoger dan 1 mg/m³ (stofklasse L). Let hierbij op de voor u geldende nationale bepalingen.

De volgende materialen mogen niet worden opgezogen:
– VC2511: gevaarlijke stof
– hete materialen (smeulende sigaretten, hete as enz.)
– brandbare, explosieve, agressieve vloeistoffen (b.v. benzine, oplosmiddelen, zuren, logen enz.)
– brandbare, explosieve soorten stof (b.v. magnesiumstof enz.)

Het apparaat moet
– alleen gebruikt worden binnen en niet buiten
– worden beschermd tegen UV-straling

Ⓑ Vóór de inbedrijfstelling

Overtuig u ervan dat de spanning die op het typeplaatje is aangegeven overeenstemt met de plaatselijke nominale spanning. Er wordt aanbevolen dat het toestel via een aardlekschakelaar wordt aangesloten.

De netaansluitkabel regelmatig inzake beschadiging zoals b.v. scheurvorming of veroudering controleren. Als de netaansluitkabel beschadigd is, moet deze voor het verder gebruik van het toestel door de Makita Service of een elektromonteur worden vervangen om gevaar te vermijden. De netaansluitkabel alleen vervangen door het type dat in de gebruiksaanwijzing is vermeld. Nooit met beschadigd filter zuigen.

VC2010L / VC3511L:
Bij stofvangers moet een voldoend ventilatiepercentage in de ruimte voorhanden zijn als de uitlaatlucht van het toestel in de ruimte terugkeert (let hierbij op de voor u geldende nationale bepalingen).

Het bedieningspersoneel van het toestel moet voor het werk worden geïnformeerd over
– het hanteren van het toestel
– gevaren die van het op te zuigen materiaal uitgaan
– de veilige eliminatie van het opgezogen materiaal

Ⓒ Vloeistoffen opzuigen

Voor het opzuigen van vloeistoffen moet in ieder geval de filterzak worden verwijderd. Vóór het opzuigen van vloeistoffen moet de werking van de vlotter worden gecontroleerd. Bij schuimontwikkeling of vloeistofuittreding onmiddellijk het werk beëindigen en het vuilreservoir leegmaken.

Ⓓ Filterelement reinigen

Als het zuigvermogen daalt:
1. Zuiger inschakelen
2. Met de handpalm de opening van het zuighulpstuk of van de zuigslang afsluiten.
3. De bedieningsknop voor de filterreiniging 3x indrukken. De lamellen van het filterelement worden door de daarbij ontstane luchtstroom van vastzittend stof ontdaan.

Ⓔ Elektrisch toestel aansluiten

De contactdoos aan het toestel alleen voor doeleinden gebruiken die in de gebruiksaanwijzing zijn vastgelegd.

Vóór het insteken van een toestel in de toestelcontactdoos:
1. De zuiger uitschakelen
2. Het aan te sluiten toestel uitschakelen.

ATTENTIE! Bij op de toestelcontactdoos aangesloten toestellen moeten de gebruiksaanwijzingen en de daarin vermelde veiligheidsinstructies worden nageleefd.

Ⓕ Onderhoud, reiniging en reparatie

Alleen onderhoudswerkzaamheden uitvoeren die in de gebruiksaanwijzing zijn beschreven. Vóór het reinigen en onderhouden van het toestel moet principieel de netstekker worden uitgetrokken. Het bovendeel van de zuiger nooit met water afspuiten: gevaar voor personen, kortsluitingsgevaar.

Het gebruik van niet-originele reservedelen en toebehoren kan de veiligheid van het toestel benadelen. Alleen reservedelen en toebehoren van Makita gebruiken.

VC2010L / VC3511L:
Voor het onderhouden en reinigen moet het toestel zodanig worden behandeld dat er geen gevaar voor het onderhoudspersoneel en andere personen ontstaat.

In het onderhoudsbereik
– gefilterde geforceerde ontluchting gebruiken
– veiligheidskleding dragen
– het onderhoudsbereik zodanig reinigen dat geen gevaarlijk stof in de omgeving geraakt

Bij onderhouds- en reparatiewerkzaamheden moeten alle verontreinigde delen die niet op bevredigende wijze konden worden gereinigd
– in ondoorlatende zakken worden verpakt
– overeenkomstig de voor de eliminatie geldende voorschriften worden afgevoerd

Er moet tenminste jaarlijks door de Makita-service of een geschoolde persoon een stoftechnische controle worden doorgevoerd, b.v. inzake beschadiging van de filter, de luchtdichtheid van het toestel en de werking van de controle-inrichtingen.

Transport

1. Vóór het transport alle vergrendelingen van het vuilreservoir sluiten.

2. Het toestel niet kippen als zich vloeistof in het vuilreservoir bevindt.
3. Het toestel niet met een kraanhaak omhoogheffen.

Opslag

Het apparaat moet worden
– opgeslagen in een droge plaats en beschermd tegen vorst

Toestel ter recycling afgeven

Overeenkomstig de Europese Richtlijn 2002/96/EG inzake Elektrische en Elektronische Uitgediende Toestellen moeten uitgediende elektrische toestellen separaat verzameld en voor recycling ter beschikking gesteld worden. Neem bij vragen s.v.p. contact op met uw gemeentead-ministratie of uw dichtsbijzijnde leverancier.

Garantie

Voor de garantie en vrijwaring gelden onze algemene verkoops- en leveringsvoorwaarden. Wijzigingen in het kader van technische vernieuwingen voorbehouden.

Toebehoren

Benaming	VC2010L	VC2511	VC3511L
Filterelement	P-70219		
Filterzak (5 stuks)	P-72899		P-78293
Afvoerzak (5 stuks)	P-70297		

EG-conformiteitsverklaring

Wij, Makita Corporation, als de verantwoordelijke fabrikant, verklaren dat de volgende Makitamachine(s):

Aanduiding van de machine: Stofzuiger voor nat en droog gebruik
Modelnr./Type: VC2010L, VC2511, VC3511L

in serie zijn geproduceerd en voldoen aan de volgende Europese richtlijnen:

2006/42/EG, 2004/108/EG

en zijn gefabriceerd in overeenstemming met de volgende normen of genormaliseerde documenten:

EN ISO 12100-1:2003 + A1:2009
EN 60335-1:2002 + A1:2004 + A2:2006 + A11:2004 + A12:2006 + A13:2008 + A14:2010
EN 60335-2-69:2009
EN 62233:2008
EN 55014-1:2006 + A1:2009
EN 55014-2:1997 + A1:2001 + A2:2008
EN 61000-3-2:2006 + A1:2009 + A2:2009
EN 61000-3-3:2008

De technische documentatie wordt bewaard door onze erkende vertegenwoordiger in Europa, te weten:
Makita International Europe Ltd.
Michigan Drive, Tongwell
Milton Keynes, Bucks MK15 8JD, England

10. April 2011

Tomoyasu Kato
Director
Makita Corporation, 3-11-8, Sumiyoshi-Cho, Anjo, Aichi, 446-8502 Japan

Technische gegevens

		VC2010L	VC2511	VC3511L
Span	V	110 (GB110) / 120 (US,CA) / 230 (EU,CH,GB) / 240 (AU)		
Netfrequentie	Hz	50 (EU,CH,GB,GB110,AU) / 60 (US,CA)		
Netzekering	A	10 (CH,AU) / 13 (GB) / 15 (US,CA) / 16 (EU) / 25 (GB110)		
Vermogensopname P_{IEC}	Watt	900 (US,CA) / 1100 (EU,CH,GB, GB110,AU)		
Aansluitwaarde voor stopcontact van toestel*	Watt	540 (US,CA) / 1100 (GB110) / 1200 (CH) / 1300 (AU) / 1900 (EU,GB)		
Totale aansluitwaarde P_c	Watt	1440 (US,CA) / 2200 (GB110) / 2300 (CH) / 2400 (AU) / 3000 (EU,GB)		
Volumestroom lucht	m³/h (l/min)	127 cfm (US,CA) / 192(3200) (GB110) / 216(3600) (EU,CH,GB,AU)		
Onderdruk	hPa(mbar)	73 in (US,CA) / 180(180) (EU,CH,GB,GB110,AU)		
Geluidsniveaumeetvlak op 1 m afstand, ISO 3744, EN 60704-2-1	dB(A)	70 ±3		
Arbeidsgeluid	dB(A)	67 ±3		
Netaansluitkabel Lengte	m	7,5 (EU,CH,GB110,AU) 10,0 (GB) 24,6 ft (US,CA)	5 (EU,CH,GB,AU) 7,5 (GB110) 19,7 ft (US,CA)	7,5 (EU,CH,GB110,AU) 10,0 (GB) 24,6 ft (US,CA)
Netaansluitkabel Type		H05RR-F 3G1,5 (EU,GB,AU) H05RR-F 3G1,0 (CH) H07BQ-F 3G2,5 (GB110) SJTW-A AWG 16/3 (US,CA)	H05VV-F 3G1,5 (EU,GB,AU) H05VV-F 3G1,0 (CH) H07BQ-F 3G2,5 (GB110) SJTW-A AWG 16/3 (US,CA)	H05RR-F 3G1,5 (EU,GB,AU) H05RR-F 3G1,0 (CH) H07BQ-F 3G2,5 (GB110) SJTW-A AWG 16/3 (US,CA)
Veiligheidsklasse		I		
Veiligheidsaard		IPX4		
Ruisonderdrukkingsgraad		EN 55014-1		
Stofklasse		L (VC2510L,VC3511L) – (VC2511)		
Reservoirvolume	l	19,0 (5,0 gal)	23,0 (6,1 gal)	35,0 (9,2 gal)
Breedte	mm	375 mm (14,8 in)		
Diepte	mm	370 (14,6 in)	365 (14,4 in)	370 (14,6 in)
Hoogte	mm	500 (19,7 in)	545 (21,5 in)	685 (27,0 in)
Gewicht (machine) **	kg	7,3 (16,1 lbs)	6,3 (13,8 lbs)	8,2 (18,1 lbs)
Gewicht incl. accessoires (netto, meest voorkomende toepassing)	kg	8,8 (19,4 lbs)	7,8 (17,2 lbs)	9,7 (21,4 lbs)

* Typevariaties
** Gewicht volgens EPTA procedure 01/2003

Ⓐ Importanti indicazioni di sicurezza

Prima di mettere in funzione l‘aspiratore, leggere immancabilmente e per intero le presenti istruzioni sull‘uso, conservandole indi sempre a portata di mano.

Scopo dell‘uso e impiego finalizzato

L‘azionamento della macchina soggiace alle determinazioni nazionali in vigore. Oltre alle istruzioni sull‘uso e alle regolamentazioni vincolanti in vigore nel Paese d‘impiego per la prevenzione di infortuni, sono da osservarsi anche le riconosciute regole tecniche del ramo per un lavoro sicuro e appropriato.

L‘apparecchio può venir usato
– solo da persone addestrate al suo funzionamento e che siano state espressamente incaricate al suo comando
– solo sotto sorveglianza
– non può venir usato da bambini

Il presente apparecchio non è concepito per l’uso da parte di persone (inclusi bambini) con ridotte capacità fisiche, mentali e sensoriali o non dotate di un livello adeguato di formazione e competenze, a meno che non abbiano ricevuto un’apposita supervisione o istruzioni inerenti all’uso dell’apparecchio dal proprio responsabile della sicurezza.

Gli apparecchi descritti nelle presenti istruzioni per l‘uso sono adatti
– per l’aspirazione di polveri e di liquidi
– per l‘uso professionale, per es. negli hotel, scuole, ospedali, fabbriche, negozi, uffici e noleggi.

VC2511:
L’apparecchio non si adatta all’aspirazione di polveri dannose alla salute.

VC2010L / VC3511L:
VC2010L e VC3511L sono adatti per la separazione di polvere con un valore limite di deflagrazione maggiore di 1 mg/m³ (categoria di polvere L). A ciò si osservino le determinazioni nazionali in vigore nel proprio Paese.

Non è permessa l‘aspirazione dei seguenti materiali
– VC2511: polveri nocive alla salute
– materiali caldi (sigarette accese, cenere calda, ecc.)
– liquidi infiammabili, esplosivi, aggressivi (ad es. benzina, solventi, acidi, soluzioni alcaline, ecc.)
– polveri infiammabili, esplosive (ad es. polvere di magnesio ecc.)

L‘apparecchio deve
– essere utilizzato in ambienti chiusi e non all‘aperto
– essere protetti contro i raggi UV

Ⓑ Prima della messa in funzione

Accertarsi, che la tensione indicata sulla targhetta di tipo corrisponda alla tensione della rete locale. Si raccomanda, che l‘alimentazione di corrente dell‘apparecchio venga eseguita tramite un interruttore di corrente di guasto.

Controllare regolarmente il conduttore di collegamento alla rete in merito a danneggiamenti quali per es. screpolature o segni di invecchiamento. Qualora il conduttore di collegamento alla rete dovesse essere danneggiato, prima di un ulteriore uso dell‘apparecchio esso dovrà venir sostituito dal servizio della Makita oppure da un elettricista, onde evitare evenutali pericoli. Sostituire il conduttore di collegamento alla rete solo con tipi determinati nelle istruzioni per l‘uso. Non aspirare mai con filtro danneggiato.

VC2010L / VC3511L:
Nell'eliminazione della polvere deve essere presente nel locale una sufficiente rata di areazione, quando l'aria di scarico dell'apparecchio faccia ritorno nel locale stesso (a ciò si osservino le determinazioni nazionali in vigore nel proprio Paese).

Il personale operante all'apparecchio, prima del lavoro, deve venir informato
– sul trattamento dell'apparecchio
– sui pericoli provenienti dai materiali da aspirarsi
– sul sicuro smaltimento del materiale aspirato

Ⓒ Aspirazione di liquidi

Prima dell'aspirazione di liquidi si deve togliere immancabilmente il sacchetto a filtro. Controllare la funzione del galleggiante. Ad una formazione di schiuma o ad una perdita di liquido interrompere immediatamente il lavoro e svuotare il contenitore dello sporco.

Ⓓ Pulizia dell'elemento filtrante

Quando cala la potenza di aspirazione:
1. Accendere l'aspiratore
2. Con il palmo della mano tappare l'apertura della bocchetta o del tubo d'aspirazione.
3. Premere tre volte il bottone di azionamento della pulizia del filtro. Con ciò ne verranno ripulite dalla polvere ivi depositata le lamelle dell'elemento filtrante con il flusso d'aria che così si genera.

Ⓔ Collegamento dell'apparecchio elettrico

Far uso della presa di corrente sull'apparecchio solo per gli scopi determinati dalle istruzioni sull'uso.

Prima dell'inserimento di un apparecchio nella presa:
1. Spegnere l'aspiratore
2. Spegnere l'apparecchio da collegarsi

ATTENZIONE! Per gli apparecchi collegati alla presa dell'aspiratore sono da osservarsi le loro istruzioni per l'uso e le indicazioni di sicurezza ivi contenute.

Ⓕ Manutenzione, pulizia e riparazione

Eseguire solo quei lavori di manutenzione che sono descritti nelle istruzioni sull'uso. Prima della pulizia e manutenzione dell'aspiratore staccare tassativamente la spina di rete. Mai spruzzare con acqua la parte superiore dell'aspiratore. Pericolo per le persone, pericolo di cortocircuito.

L'utilizzo di pezzi di ricambio ed accessori non originali può compromettere la sicurezza operativa della macchina. Utilizzare esclusivamente pezzi di ricambio ed accessori Makita.

VC2010L / VC3511L:
Per la manutenzione e pulizia l'apparecchio deve venir trattato in modo tale, da non provocare pericoli per il personale addetto alla manutenzione e per altre persone.

Sul luogo della manutenzione
– far uso di un'areazione forzata con filtro
– indossare indumenti di protezione
– ripulire il luogo della manutenzione in modo tale da impedire che sostanze pericolose si disperdano nei dintorni

Nei lavori di manutenzione e di riparazione tutti quei pezzi inquinati che non si siano potuti ripulire in modo soddisfacente, devono
– venir impaccati in sacchetti ermetici
– venir smaltiti in armonia con le prescrizioni di smaltimento in vigore

Come minimo una volta all'anno si impone una revisione tecnica inerente la polvere fatta eseguire dal servizio della Makita o da una persona competente, per es. in merito a danni al filtro, alla tenuta pneumatica dell'apparecchio e alla funzionalità dei dispositivi di controllo.

Trasporto

1. Prima del trasporto chiudere tutti i ganci di blocco del contenitore dello sporco.
2. Non ribaltare l'apparecchio, se vi è presenza di liquido nel contenitore dello sporco.
3. Non sollevare l'apparecchio con ganci da gru.

Immagazzinamento

Immagazzinare l'apparecchio
– in locali asciutti e al riparo dal gelo

Riciclaggio della macchina

Riciclaggio della macchinaSecondo la direttiva europea 2002/96/CE inerente gli apparecchi elettrici ed elettronici fuori uso, essi dovranno venir raccolti separatamente e riciclati in un modo in armonia ecologica. In caso di interrogativi si prega di rivolgersi alla propria amministrazione comunale o al più vicino rivenditore.

Garanzia

Sia per la garanzia che per le prestazioni valgono le nostre condizioni commerciali generali. Con la riserva di modifiche nel corso di innovazioni tecniche.

Accessori

Denominazione	VC2010L	VC2511	VC3511L
Elemento filtrante	P-70219		
Sacchetto a filtro (5 pezzi)	P-72899		P-78293
Sacchetto di smaltimento (5 pezzi)	P-70297		

Dichiarazione di conformità CE

Makita Corporation, in qualità di produttore responsabile, dichiara che gli utensili Makita indicati di seguito:

Denominazione dell'utensile:	Aspiratore per impiego a secco e a umido
N. modello /Tipo:	VC2010L, VC2511, VC3511L

appartengono a una produzione in serie e sono conformi alle seguenti direttive europee:

2006/42/CE, 2004/108/CE

Sono inoltre prodotti in conformità con gli standard o i documenti standardizzati riportati di seguito:

EN ISO 12100-1:2003 + A1:2009
EN 60335-1:2002 + A1:2004 + A2:2006 + A11:2004 + A12:2006 + A13:2008 + A14:2010
EN 60335-2-69:2009
EN 62233:2008
EN 55014-1:2006 + A1:2009
EN 55014-2:1997 + A1:2001 + A2:2008
EN 61000-3-2:2006 + A1:2009 + A2:2009
EN 61000-3-3:2008

La documentazione tecnica viene conservata dal rappresentante autorizzato Makita in Europa, ovvero:

Makita International Europe Ltd.
Michigan Drive, Tongwell
Milton Keynes, Bucks MK15 8JD, England

10 aprile 2011

Tomoyasu Kato
Director
Makita Corporation, 3-11-8, Sumiyoshi-Cho, Anjo, Aichi, 446-8502 Japan

Dati tecnici

		VC2010L	VC2511	VC3511L
Tensione	V	110 (GB110) / 120 (US,CA) / 230 (EU,CH,GB) / 240 (AU)		
Frequenza di rete	Hz	50 (EU,CH,GB,GB110,AU) / 60 (US,CA)		
Fusibili di rete	A	10 (CH,AU) / 13 (GB) / 15 (US,CA) / 16 (EU) / 25 (GB110)		
Valore di potenza assorbita P_{IEC}	Watt	900 (US,CA) / 1100 (EU,CH,GB, GB110,AU)		
Potenza allacciata della presa dell'apparecchio*	Watt	540 (US,CA) / 1100 (GB110) / 1200 (CH) / 1300 (AU) / 1900 (EU,GB)		
Totale potenza allacciata/valvole di sicurezza P_{Σ}	Watt	1440 (US,CA) / 2200 (GB110) / 2300 (CH) / 2400 (AU) / 3000 (EU,GB)		
Volume portata (aria)	m³/h (l/min)	127 cfm (US,CA) / 192(3200) (GB110) / 216(3600) (EU,CH,GB,AU)		
Depressione	hPa(mbar)	73 in (US,CA) / 180(180) (EU,CH,GB,GB110,AU)		
Livello pressione acustica, ISO 3744, EN 60704-2-1	dB(A)	70 ±3		
Rumorosità di funzionamento	dB(A)	67 ±3		
Filo collegamento rete: lunghezza	m	7,5 (EU,CH,GB110,AU) 10,0 (GB) 24,6 ft (US,CA)	5 (EU,CH,GB,AU) 7,5 (GB110) 19,7 ft (US,CA)	7,5 (EU,CH,GB110,AU) 10,0 (GB) 24,6 ft (US,CA)
Filo collegamento rete tipo		H05RR-F 3G1,5 (EU,GB,AU) H05RR-F 3G1,0 (CH) H07BQ-F 3G2,5 (GB110) SJTW-A AWG 16/3 (US,CA)	H05VV-F 3G1,5 (EU,GB,AU) H05VV-F 3G1,0 (CH) H07BQ-F 3G2,5 (GB110) SJTW-A AWG 16/3 (US,CA)	H05RR-F 3G1,5 (EU,GB,AU) H05RR-F 3G1,0 (CH) H07BQ-F 3G2,5 (GB110) SJTW-A AWG 16/3 (US,CA)
Categoria di protezione e tipo		I		
Tipo di protezione (antispruzzi d'acqua)		IPX4		
Grado di schermatura		EN 55014-1		
Categoria di polvere		L (VC2510L,VC3511L) – (VC2511)		
Volume contenitore	l	19,0 (5,0 gal)	23,0 (6,1 gal)	35,0 (9,2 gal)
Lunghezza	mm	375 mm (14,8 in)		
Larghezza	mm	370 (14,6 in)	365 (14,4 in)	370 (14,6 in)
Altezza	mm	500 (19,7 in)	545 (21,5 in)	685 (27,0 in)
Peso (macchina)**	kg	7,3 (16,1 lbs)	6,3 (13,8 lbs)	8,2 (18,1 lbs)
Peso con accessori (al netto, in applicazione più comune)	kg	8,8 (19,4 lbs)	7,8 (17,2 lbs)	9,7 (21,4 lbs)

* varianti di modello
** Peso in base EPTA-Procedure 01/2003

Ⓐ Viktige sikkerhetsinstrukser

Før maskinen tas i bruk er det absolutt nødvendig å lese gjennom denne driftsinstruksen, som skal oppbevares på et lett tilgjengelig sted.

Anvendelsesformål og tilsiktet bruk

Drift av maskinen skal skje i samsvar med gjeldende nasjonale bestemmelser. Ved siden av driftsinstruksen og vedkommende brukerlands gjeldende bindende forskrifter for forebyggelse av ulykker, skal også de anerkjente fagtekniske regler for sikkerhetsmessig og faglig riktig arbeidsutførelse følges.

Maskinen må
- kun benyttes av personer som er instruert i håndteringen og som har fått uttrykkelig beskjed om å betjene maskinen
- kun brukes under oppsikt
- ikke brukes av barn

Støvsugeren er ikke beregnet for bruk av personer (inkludert barn) med reduserte fysiske, sensoriske eller psykiske evner, eller med manglende erfaring og kunnskap, hvis de ikke er under tilsyn eller har fått opplæring i bruk av støvsugeren av en person med ansvar for deres sikkerhet.

Maskinene som er beskrevet i denne bruksanvisningen er egnet for
- oppsugning av støv- og væsketyper
- ervervsmessig bruk, f.eks. i hoteller, skoler, sykehus, fabrikker, forretninger, kontorer og utleielokaler

VC2511:
Maskinen er ikke egnet til oppsuging av helsefarlig støv.

VC2010L / VC3511L:
VC2010L og VC3511L er egnet for fjerning av støv med en eksponerings-grenseverdi over 1 mg/m³ (støvklasse L). Følg i denne forbindelse gjeldende nasjonale bestemmelser.

Følgende materialer må ikke suges opp:
- VC2511: helsefarlige støvtyper
- Varme materialer (glødende sigaretter, varm aske osv.)
- Brennbare, eksplosive, aggressive væsker (f.eks. bensin, løsemiddel, syre, lut osv.)
- Brennbart, eksplosivt støv (f.eks. magnesiumstøv osv.)

Apparatet må
- kun brukes innendørs og ikke ute
- være beskyttet mot UV-stråling

Ⓑ Før idriftsettelse

Pass på at spenningen som er oppgitt på typeskiltet stemmer overens med nettspenningen på stedet. Vi anbefaler å kople til maskinen via en feilstrøm-sikkerhetsbryter.

Nettilkoplingsledningen skal regelmessig kontrolleres med hensyn til skader, f.eks. sprekkdannelse, og eldning. Hvis nettilkoplingsledningen er skadet, må den skiftes ut av Makita-Service eller av en elektriker før maskinen tas i bruk igjen, slik at en potensiell faresituasjon forebygges. Bruk bare den typen strømledningen spesifisert i bruksanvisningen. Ikke bruk maskinen hvis filter er skadet.

VC2010L / VC3511L:
Hos støvfjernere må det foreligge en tilstrekkelig luftutskiftningsrate i rommet hvis avluften fra maskinen går ut i rommet (følg i denne forbindelse gjeldende nasjonale bestemmelser).

Før arbeidet påbegynnes skal maskinens betjeningspersonale informeres om

– håndtering av maskinen
– de farer det oppsugde materialet representerer
– sikker deponering av oppsugd materiale

Ⓒ Oppsugning av væske

Før væsker er plukket opp, alltid fjerne filteret posen. Sjekk at flottøren virker riktig. Hvis det dannes skum eller kommer væske ut av maskinen må arbeidene øyeblikkelig avbrytes og smussbeholderen tømmes.

Ⓓ Rengjøring av filterelementet

Ved redusert sugeytelse:
1. Innkopling av sugeren.
2. Steng munnstykkets eller sugeslangens åpning med håndflaten.
3. Trykk aktiveringsknappen for filterrengjøring tre ganger. Luftstrømmen som går gjennom maskinen renser da lamellene i filterelementet for fastsittende støv.

Ⓔ Tilkopling av elektroapparat

Stikkontakten på apparatet må kun brukes til de formål som er beskrevet i driftsinstruksen.

Før tilkopling av et apparat til apparatstikkontakten:
1. Slå av sugeren
2. Slå av apparatet som skal tilkoples

OBS! For apparatene som koples til apparatstikkontakten skal den tilsvarende driftsinstruksen og de sikkerhetsinstrukser som er oppført i denne, følges.

Ⓕ Vedlikehold, rengjøring og reparasjon

Det må kun utføres vedlikeholdsarbeider som er beskrevet i driftsinstruksen. Før rengjøring og vedlikehold av maskinen må alltid nettstøpselet frakoples. Sugerens overdel må aldri spyles med vann: Fare for personskader og kortslutning.

Bruk av reservedeler og tilbehørsdeler som ikke er originale kan nedsette maskinens sikkerhet. Bruk bare reservedeler og tilbehørsdeler fra Makita.

VC2010L / VC3511L:
Ved vedlikehold og rengjøring må maskinen håndteres på en slik måte at den ikke utgjør en fare for vedlikeholdspersonalet eller andre personer.

Innenfor vedlikeholdsområdet gjelder følgende:
– Bruk filtrert tvangsventilasjon
– Bruk verneklær
– Rengjør vedlikeholdsområdet, slik at ingen farlige stoffer kan slippe ut i omgivelsenen

Ved vedlikeholds- og reparasjonsarbeider må alle forurensede deler som ikke er tilfredsstillende rengjort
– Pakkes inn i tette poser
– Deponeres i samsvar med de forskrifter som gjelder for slik avfallsbehandling

Minimum en gang årlig skal Makita-service eller en tilsvarende utdannet person utføre en støvteknisk kontroll, f.eks. med hensyn til skader på filteret, maskinens lufttetthet og kontrollinnretningenes funksjonsdyktighet.

Transport

1. Før transport må alle låser på smussbeholderen lukkes.
2. Ikke tipp apparatet når det er væske i smussbeholderen.
3. Ikke løft opp apparatet med en krankrok.

Oppbevaring

Apparatet må være
– oppbevares på et tørt sted og beskyttes mot frost

Resirkulering av maskinen

I henhold til det europeiske direktivet 2002/96/EC om utrangerte elektriske og elektroniske apparater må brukte elektriske apparater utsorteres og resirkuleres på miljøvennlig måte. Ved spørsmål ta kontakt med kommunen eller nærmeste forhandler.

Garanti

For garantien gjelder våre generelle forretningsvilkår. Rett til endringer grunnet tekniske fremskritt forbeholdes.

Tilbehør

Betegnelse	VC2010L	VC2511	VC3511L
Filterelement	P-70219		
Filterpose (5 stykker)	P-72899		P-78293
Avfallspose (5 stykker)	P-70297		

EF-konformitetserklæring

Som ansvarlig produsent erklærer Makita Corporation at følgende Makita-maskin(er):

Maskinbetegnelse: Suger for tørt og vått materiale
Modellnr./type: VC2010L, VC2511, VC3511L

er serieprodusert og samsvarer med følgende europeiske direktiver:

2006/42/EC, 2004/108/EC

og er produsert i samsvar med følgende standarder eller standardiserte dokumenter:

EN ISO 12100-1:2003 + A1:2009
EN 60335-1:2002 + A1:2004 + A2:2006 + A11:2004 + A12:2006 + A13:2008 + A14:2010
EN 60335-2-69:2009
EN 62233:2008
EN 55014-1:2006 + A1:2009
EN 55014-2:1997 + A1:2001 + A2:2008
EN 61000-3-2:2006 + A1:2009 + A2:2009
EN 61000-3-3:2008

Den tekniske dokumentasjonen oppbevares hos vår autoriserte representant i Europa, som er:

Makita International Europe Ltd.
Michigan Drive, Tongwell
Milton Keynes, Bucks MK15 8JD, England

10. april 2011

Tomoyasu Kato
Director
Makita Corporation, 3-11-8, Sumiyoshi-Cho, Anjo, Aichi, 446-8502 Japan

Tekniske data

		VC2010L	VC2511	VC3511L
Nettspenning	V	110 (GB110) / 120 (US,CA) / 230 (EU,CH,GB) / 240 (AU)		
Nettfrekvens	Hz	50 (EU,CH,GB,GB110,AU) / 60 (US,CA)		
Nettsikring	A	10 (CH,AU) / 13 (GB) / 15 (US,CA) / 16 (EU) / 25 (GB110)		
Effektopptak P_{IEC}	Watt	900 (US,CA) / 1100 (EU,CH,GB, GB110,AU)		
Tilkoplingsverdi for apparatstikkontakt	Watt	540 (US,CA) / 1100 (GB110) / 1200 (CH) / 1300 (AU) / 1900 (EU,GB)		
Total tilkoplingsverdi P_{Σ}	Watt	1440 (US,CA) / 2200 (GB110) / 2300 (CH) / 2400 (AU) / 3000 (EU,GB)		
Luft-volumstrøm	m^3/h (l/min)	127 cfm (US,CA) / 192(3200) (GB110) / 216(3600) (EU,CH,GB,AU)		
Undertrykk	hPa(mbar)	73 in (US,CA) / 180(180) (EU,CH,GB,GB110,AU)		
Måleflate-lydtrykknivå fra 1 m av-stand, ISO 3744, EN 60704-2-1	dB(A)	70 ±3		
Arbeidsstøy	dB(A)	67 ±3		
Nettilkoplingsledning: Lengde	m	7,5 (EU,CH,GB110,AU) 10,0 (GB) 24,6 ft (US,CA)	5 (EU,CH,GB,AU) 7,5 (GB110) 19,7 ft (US,CA)	7,5 (EU,CH,GB110,AU) 10,0 (GB) 24,6 ft (US,CA)
Nettilkoplingsledning: Type		H05RR-F 3G1,5 (EU,GB,AU) H05RR-F 3G1,0 (CH) H07BQ-F 3G2,5 (GB110) SJTW-A AWG 16/3 (US,CA)	H05VV-F 3G1,5 (EU,GB,AU) H05VV-F 3G1,0 (CH) H07BQ-F 3G2,5 (GB110) SJTW-A AWG 16/3 (US,CA)	H05RR-F 3G1,5 (EU,GB,AU) H05RR-F 3G1,0 (CH) H07BQ-F 3G2,5 (GB110) SJTW-A AWG 16/3 (US,CA)
Beskyttelsesklasse		I		
Beskyttelsestype		IPX4		
Radiostøydempingsgrad		EN 55014-1		
Støvklasse		L (VC2510L,VC3511L) – (VC2511)		
Beholdervolum	l	19,0 (5,0 gal)	23,0 (6,1 gal)	35,0 (9,2 gal)
Bredde	mm	375 mm (14,8 in)		
Dybde	mm	370 (14,6 in)	365 (14,4 in)	370 (14,6 in)
Høyde	mm	500 (19,7 in)	545 (21,5 in)	685 (27,0 in)
Vekt (maskin)**	kg	7,3 (16,1 lbs)	6,3 (13,8 lbs)	8,2 (18,1 lbs)
Vekt inkl. tilbehør (netto, mest vanlig applikasjon)	kg	8,8 (19,4 lbs)	7,8 (17,2 lbs)	9,7 (21,4 lbs)

* modellvarianter
** Vekt ifølge EPTA-prosedyre 01/2003

Ⓐ Viktiga säkerhetsinformationer

Innan du tar maskinen i drift ska du läsa igenom denna bruksanvisning, och därefter förvara den så att den alltid finns till hands.

Användningsändamål och föreskriven användning

Maskinen skall bedrivas enligt gällande nationella bestämmelser. Förutom bruksanvisningen och de i användarlandet gällande tvingande föreskrifterna för förebyggande av olycksfall skall även vedertagna fackteknikska regler för säkert och yrkeskunnigt arbete beaktas.

Maskinen får
- endast användas av personer, som undervisats om hanteringen och som uttryckligen getts i ppdrag att betjäna den
- endast användas under uppsikt
- inte användas av barn

Apparaten är inte avsedd för användning av personer (inklusive barn) med olika funktionshinder, eller av personer som inte har kunskap om hur apparaten används, om de inte övervakas eller får instruktioner angående användning av apparaten av en person som är ansvarig för deras säkerhet.

De maskiner som beskrivs i denna bruksanvisning är lämpade för
- uppsugning av damm och vätskor
- yrkesmässig användning, t.ex. i hotell, skolor, sjukhus, fabriker, affärer, kontor och uthyrning

VC2511:
Maskinen är inte lämplig för uppsugning av hälsovådligt damm.

VC2010L / VC3511L:
De maskiner som beskrivs i denna bruksanvisning är lämpade för avskiljande av damm med ett expositionsgränsvärde högre än 1 mg/m³ (dammklass L). Beakta därvidlag gällande nationella bestämmelser.

Följande material får inte sugas upp:
- VC2511: hälsofarligt damm
- hett material (glödande cigaretter, het aska osv.)
- brännbara, explosiva, aggressiva vätskor (t.ex. bensin, lösningsmedel, syror, baser osv.)
- brännbart, explosivt, damm (t.ex. magnesiumdamm osv.)

Apparaten måste
- endast användas inomhus och ej utomhus
- skyddas mot UV-strålning

Ⓑ Före idrifttagningen

Förvissa dig om att den spänning som finns angiven på typskylten överensstämmer med den lokala nätspänningen. Vi rekommenderar att maskinen ansluts över en jordfelsbrytare.

Kontrollera regelbundet att inte nätanslutningskabeln är skadad genom t.ex. sprickbildning eller åldring. Om nätanslutningskabeln är skadad, måste denna bytas ut av Makita-Service eller behörig elektriker innan maskinen tas i bruk, för att förhindra att fara uppstår. Använd endast den typ av nätsladd som anges i bruksanvisningen. Sug aldrig med skadat filter.

VC2010L / VC3511L:
Om dammsugarens frånluft leds tillbaka in i rummet måste tillräcklig luftväxling finnas i rummet, (beakta därvidlag gällande nationella bestämmelser).

Innan maskinens betjäningspersonal påbörjar arbetet ske de informeras om

– hur maskinen används
– vilka risker som det uppsugna materialet utgör
– säker destruktion av det uppsugna materialet

Ⓒ Uppsugning av vätska

Före uppsugning av vätskor måste principiellt filtersäcken avlägsnas. Kontrollera att flottören fungerar. Vid skumbildning eller om vätska tränger ut, ska arbetet omedelbart avslutas och smutsbehållaren tömmas.

Ⓓ Rensning av filterelement

När sugeffekten försvagas:
1. Inkoppling av dammsugare
2. Stäng munstyckets eller sugslangens öppning med handflatan.
3. Tryck in knappen för filterrengöring tre gånger. Genom den luftström som då uppstår, rensas filterelementets lameller från avlagrat damm.

Ⓔ Anslutning av elapparat

Uttaget på maskinen får endast användas för det ändamål som föreskrivs i bruksanvisningen.

Innan apparat ansluts till apparatuttaget:
1. Stäng av dammsugaren
2. Stäng av den apparat som ska anslutas

OBS! För de apparater som är anslutna till apparatuttaget ska resp. apparats bruksanvisning och säkerhetsföreskrifterna i dessa beaktas.

Ⓕ Service, rengöring och reparationer

Utför endast de servicearbeten som beskrivs i bruksanvisningen. Innan maskinen rengörs eller service utförs, ska principiellt alltid stickproppen dras ut. Spola aldrig av dammsugarens överdel med vatten: personfara, kortslutningsrisk.

Om icke-original reservdelar och tillbehör används kan det inverka på apparatens säkerhet. Använd endast reservdelar och tillbehör från Makita.

VC2010L / VC3511L:
Vid service och rengöring måste maskinen behandlas så att inte fara uppstår för servicepersonal och andra personer.

Inom serviceområdet
– ska filtrerad tvångsventilation användas
– ska skyddsklädsel användas
– ska allt rengöras på sådant sätt att inga farliga ämnen kan komma ut i omgivningen

Vid servicearbeten och reparationer, måste alla förorenade delar som inte kunde rengöras tillfredställande
– förpackas i ogenomsläppliga påsar
– överlämnas till destruktion i överenstämmelse med giltiga föreskrifter

Minst en gång per år ska Makita-servicetekniker eller en utbildad person utföra en dammteknisk kontroll, t.ex. beträffande skador på filtret, maskinens lufttäthet och kontrollanordningarnas funktion.

Transport

1. Före transporten ska alla lås stängas på smutsbehållaren
2. Tippa inte maskinen när vätska finns i smutsbehållaren
3. Lyft inte maskinen med krankrok

Lagring

Apparaten måste
– förvaras på en torr plats och skyddas från frost

Lämna in maskinen för återvinning

Enligt EU-direktiv 2002/96/EG om avfall som utgörs av eller innehåller elektriska och elektroniska komponenter måste dessa samlas in separat och tillföras en miljövänlig återvinning. Vid frågor ber vi dig kontakta kommunförvaltningen eller närmaste återförsäljare.

Garanti

Vad garanti beträffar gäller våra allmänna affärsvillkor. Vi förbehåller oss rätten att införa tekniska ändringar.

Tillbehör

Beskrivning	VC2010L	VC2511	VC3511L
Filterelement	P-70219		
Filtersäck (5 styck)	P-72899		P-78293
Avfallssäck (5 styck)	P-70297		

EU-försäkran om överensstämmels

Vi Makita Corporation som ansvarig tillverkare deklarerar här med att följande maskin(er) från Makita:

Maskinbeteckning: Dammsugare för våt och torr användning
Modellnr:/typ: VC2010L, VC2511, VC3511L

ingår i serieproduktion och uppfyller följande Europeiska direktiv:

2006/42/EG, 2004/108/EG

och är tillverkade enligt följande standarder eller standardiseringsdokument:

EN ISO 12100-1:2003 + A1:2009
EN 60335-1:2002 + A1:2004 + A2:2006 + A11:2004 + A12:2006 + A13:2008 + A14:2010
EN 60335-2-69:2009
EN 62233:2008
EN 55014-1:2006 + A1:2009
EN 55014-2:1997 + A1:2001 + A2:2008
EN 61000-3-2:2006 + A1:2009 + A2:2009
EN 61000-3-3:2008

Den tekniska dokumentationen förs av vår auktoriserade representant i Europa som är:

Makita International Europe Ltd.
Michigan Drive, Tongwell
Milton Keynes, Bucks MK15 8JD, England

25:e april 2011

Tomoyasu Kato
Director
Makita Corporation, 3-11-8, Sumiyoshi-Cho, Anjo, Aichi, 446-8502 Japan

Tekniska data

		VC2010L	VC2511	VC3511L
Nätspänning	V	110 (GB110) / 120 (US,CA) / 230 (EU,CH,GB) / 240 (AU)		
Nätfrekvens	Hz	50 (EU,CH,GB,GB110,AU) / 60 (US,CA)		
Nätsäkring	A	10 (CH,AU) / 13 (GB) / 15 (US,CA) / 16 (EU) / 25 (GB110)		
Anslutningseffekt P_{IEC}	Watt	900 (US,CA) / 1100 (EU,CH,GB, GB110,AU)		
Anslutningsvärde för apparatuttag*	Watt	540 (US,CA) / 1100 (GB110) / 1200 (CH) / 1300 (AU) / 1900 (EU,GB)		
Anslutningseffekt P_{Σ}	Watt	1440 (US,CA) / 2200 (GB110) / 2300 (CH) / 2400 (AU) / 3000 (EU,GB)		
Luftflöde	m^3/h (l/min)	127 cfm (US,CA) / 192(3200) (GB110) / 216(3600) (EU,CH,GB,AU)		
Undertryck	hPa(mbar)	73 in (US,CA) / 180(180) (EU,CH,GB,GB110,AU)		
Ljudtrycksnivå på mätyta, 1 m avstånd, ISO 3744, EN 60704-2-1	dB(A)	70 ±3		
Ljudnivå vid arbete	dB(A)	67 ±3		
Nätanslutningskabel: Längd	m	7,5 (EU,CH,GB110,AU) 10,0 (GB) 24,6 ft (US,CA)	5 (EU,CH,GB,AU) 7,5 (GB110) 19,7 ft (US,CA)	7,5 (EU,CH,GB110,AU) 10,0 (GB) 24,6 ft (US,CA)
Nätanslutningskabel: Typ		H05RR-F 3G1,5 (EU,GB,AU) H05RR-F 3G1,0 (CH) H07BQ-F 3G2,5 (GB110) SJTW-A AWG 16/3 (US,CA)	H05VV-F 3G1,5 (EU,GB,AU) H05VV-F 3G1,0 (CH) H07BQ-F 3G2,5 (GB110) SJTW-A AWG 16/3 (US,CA)	H05RR-F 3G1,5 (EU,GB,AU) H05RR-F 3G1,0 (CH) H07BQ-F 3G2,5 (GB110) SJTW-A AWG 16/3 (US,CA)
Skyddsklass		I		
Kapslingsklass		IPX4		
Avstörningsgrad		EN 55014-1		
Dammklass		L (VC2510L,VC3511L) – (VC2511)		
Behållarens volym	l	19,0 (5,0 gal)	23,0 (6,1 gal)	35,0 (9,2 gal)
Bredd	mm	375 mm (14,8 in)		
Djup	mm	370 (14,6 in)	365 (14,4 in)	370 (14,6 in)
Höjd	mm	500 (19,7 in)	545 (21,5 in)	685 (27,0 in)
Vikt (maskin) **	kg	7,3 (16,1 lbs)	6,3 (13,8 lbs)	8,2 (18,1 lbs)
Vikt inkl. tillbehör (netto, vanligaste användningsområdet)	kg	8,8 (19,4 lbs)	7,8 (17,2 lbs)	9,7 (21,4 lbs)

* modellvarianter
** Vikt enligt EPTA förfarande 01/2003

Ⓐ Vigtige sikkerhedshenvisninger

Før De tager sugeren i drift, skal De læse driftsvejledningen igennem og opbevare den tilgængeligt.

Anvendelsesområde og hensigtsmæssig brug

Brug af apparatet er underlagt de gældende nationale bestemmelser. Udover driftsvejledningen og de regler, som gælder forpligtende i brugerlandet til forebyggelse af uheld, skal man også overholde de anerkendte fagtekniske regler vedrørende sikkerhedskorrekt og faglig korrekt arbeidsmåde.

Apparatet må
- kun benyttes af personer, som er blevet instrueret i brugen og som udtrykkeligt har fået til opgave at betjene maskinen
- kun benyttes under opsyn
- ikke bruges af børn

Apparatet bør ikke anvendes af personer (herunder børn) med reducerede fysiske eller mentale evner eller personer, som mangler erfaring og viden, medmindre de er under opsyn eller er blevet instrueret i brug af apparatet af en person med ansvar for deres sikkerhed.

Apparaterne, som er beskrevet i denne brugsvejledning, er egnede
- til opsugning af tørt støv og smuds, væsker
- til erhvervsmæssig og kommerciel brug, f. eks. på hoteller, skoler, sygehuse, fabrikker, forretninger, kontorer og udlejningslokaler

VC2511:
Maskinen er ikke egnet til opsugning af sundhedsskadeligt støv.

VC2010L / VC3511L:
VC2010L og VC3511L som er beskrevet i denne brugsvejledning, er egnede til udskillelse af støv med en ekspositionsgrænseværdi større end 1 mg/m³ (støvklasse L). Tg i denne sammenhæng hensyn til de gældende nationale bestemmelser.

Følgende materialer må ikke suges op:
- VC2511: al slags sundhedsfarligt støv
- varme materialer (glødende cigaretter, varm aske osv.)
- brændbare, eksplosive, aggressive væsker (f. eks. benzin, opløsningsmidler, syrer, lud osv.)
- brændbare, eksplosive støvtyper (f. eks. magnesiumstøv osv)

Apparatet skal
- kun bruges indendørs og ikke udendørs
- være beskyttet mod UV-stråling

Ⓑ Før idriftsættelse

Kontrollér, at den på typeskiltet oplyste spænding svarer til den lokale forsyningsspænding. Det anbefales at sugeren sikres med et HFI-relæ.

Nettilslutningsledningen skal kontrolleres jævnligt med hensyn til beskadigelser som f. eks. revnedannelse eller ældning. Når tilslutningsledningen er beskadiget, skal denne udskiftes af Makita Service eller en autoriseret elektriker, inden apparatet atter tages i brug, for på denne måde at undgå farer for brugeren. Tilslutningsledningen må kun erstattes af den i driftsvejledningen oplyste type. Der må aldrig suges med et beskadiget filter.

VC2010L / VC3511L:
Ved afstøvning skal der sørges for tilstrækkelig luftudveksling i lokalet, når apparatets brugte luft ledes tilbage til lokalet (tag i denne sammenhæng hensyn til de gældende nationale bestemmelser).

Apparatets operatører skal inden arbejdet oplyses om
– brugen af apparatet
– farer, som udgår fra de stoffer, der skal suges op
– den sikre bortskafning af opsuget materiale

Ⓒ Opsugning af væske

Før opsugning af væske skal filterposen fjernes. Kontroller at svømmeren fungerer korrekt. Ved skumdannelse eller udslip af væske skal arbejdet straks standses og smudsbeholderen tømmes omgående.

Ⓓ Afrensning af filterelementet

Når sugeeffekten forringes:
1. Tænd sugeren
2. Luk dyse- eller sugeslangeåbningen med håndfladen
3. Tryk tre gange på knappen til filterafrensning. Filterelementets lameller renses for aflejret støv gennem den herved dannede luftstrøm

Ⓔ Tilslutning af elektrisk udstyr

Stikkontakten på apparatet må kun benyttes til de i driftsvejledningen angivne formål.

Før ekstraudstyr tilsluttes til stikkontakten:
1. sluk for sugeren.
2. sluk for det apparat, som skal tilsluttes.

GIV AGT! Ved ekstra apparater, som er tilsluttet til stikkontakten på dette apparat, skal der tages hensyn til ekstraudstyrets driftsvejledning og de deri beskrevne sikkerhedshenvisninger.

Ⓕ Service, rensning og reparation

Gennemfør kun servicearbejde, som er beskrevet i driftsvejledningen. Før rensning og servicering af apparatet skal man principielt trække stikket ud af stikkontakten. Der må aldrig sprøjtes vand på sugerens overdel: fare for personer, kortslutningsfare.

Brugen af ikke originale reserve- og tilbehørdele kan få negativ indflydelse på apparatets sikkerhed. Anvend kun reserve- og tilbehørdele fra Makita.

VC2010L / VC3511L:
Til servicering og rensning skal apparatet behandles således, at der ikke opstår nogen fare for servicepersonalet og andre personer.

I serviceområdet skal der
– anvendes filtreret tvangsventilation
– bæres beskyttelsestøj
– serviceområdet skal renses således, at der ikke kan komme nogen farlige stoffer ud i miljøet

I forbindelse med service- og reparationsarbejde skal alle forurende dele, som ikke kunne renses på tilfredstillende måde
– pakkes ind i tætte poser
– bortskaffes i henhold til de gældende bestemmelser

Mindst en gang om året skal der gennemføres et støvteknisk eftersyn enten af Makita Service eller tilsvarende uddannede personer for at kontrollere filteret for skader og for at kontrollere apparatets lufttæthed og kontrolmekanismernes funktion.

Transport

1. Inden transport skal alle lukkemekanismer på smudsbeholderen lukkes.
2. Apparatet må ikke vippes, når der er væske i smudsbeholderen.
3. Løft ikke apparatet med krankroge.

Opbevaring

Apparatet skal være

– opbevares på et tørt sted og beskyttet mod frost

Gør maskinen klar til genbrug

I henhold til det europæiske direktiv 2002/96/EF vedrørende elektriske og elektroniske apparater skal gamle elektriske apparater indsamles særskilt og tilføres en miljøvenlig form for genbrug.
I tilfælde af, at De har spørgsmål, bedes De henvende Dem til kommunekontoret eller Deres nærmeste forhandler.

Garanti

Angående garanti gælder vore generelle forretningsvilkår. Vi tager forbehold for ændringer i medfør af den videre tekniske udvikling

Tilbehør

Betegnelse	VC2010L	VC2511	VC3511L
Filterelement	P-70219		
Filterposer (5 stk.)	P-72899		P-78293
Affaldspose (5 stk.)	P-70297		

EU-konformitetserklæring

Vi, Makita Corporation, erklærer som ansvarlig producent at følgende Makita-maskine(r):

Maskinens betegnelse: Suger til væsker og tørstoffer
Modelnummer/ type: VC2010L, VC2511, VC3511L

er en produktionsserie og Overholder følgende europæiske direktiver:

2006/42/EC, 2004/108/EF

o er produceret i overensstemmelse med følgende standarder eller standardiserede dokumenter:

EN ISO 12100-1:2003 + A1:2009
EN 60335-1:2002 + A1:2004 + A2:2006 + A11:2004 + A12:2006 + A13:2008 + A14:2010
EN 60335-2-69:2009
EN 62233:2008
EN 55014-1:2006 + A1:2009
EN 55014-2:1997 + A1:2001 + A2:2008
EN 61000-3-2:2006 + A1:2009 + A2:2009
EN 61000-3-3:2008

Den tekniske dokumentation findes hos vores autoriserede repræsentant i Europa:

Makita International Europe Ltd.
Michigan Drive, Tongwell
Milton Keynes, Bucks MK15 8JD, England

10 april 2011

Tomoyasu Kato
Director
Makita Corporation, 3-11-8, Sumiyoshi-Cho, Anjo, Aichi, 446-8502 Japan

Tekniske data

		VC2010L	VC2511	VC3511L
Spænding	V	110 (GB110) / 120 (US,CA) / 230 (EU,CH,GB) / 240 (AU)		
Netfrekvens	Hz	50 (EU,CH,GB,GB110,AU) / 60 (US,CA)		
Sikring	A	10 (CH,AU) / 13 (GB) / 15 (US,CA) / 16 (EU) / 25 (GB110)		
Effektforbrug P_{IEC}	Watt	900 (US,CA) / 1100 (EU,CH,GB, GB110,AU)		
Apparatets stikdåse*	Watt	540 (US,CA) / 1100 (GB110) / 1200 (CH) / 1300 (AU) / 1900 (EU,GB)		
Effektforbrug P_{Σ}	Watt	1440 (US,CA) / 2200 (GB110) / 2300 (CH) / 2400 (AU) / 3000 (EU,GB)		
Luft-volumenstrøm	m^3/h (l/min)	127 cfm (US,CA) / 192(3200) (GB110) / 216(3600) (EU,CH,GB,AU)		
Undertryk	hPa(mbar)	73 in (US,CA) / 180(180) (EU,CH,GB,GB110,AU)		
Måleareallydtryksniveau i 1 m afstand, ISO 3744, EN 60704-2-1	dB(A)	70 ±3		
Arbejdsstøj	dB(A)	67 ±3		
Netledning, længde	m	7,5 (EU,CH,GB110,AU) 10,0 (GB) 24,6 ft (US,CA)	5 (EU,CH,GB,AU) 7,5 (GB110) 19,7 ft (US,CA)	7,5 (EU,CH,GB110,AU) 10,0 (GB) 24,6 ft (US,CA)
Netledning, type		H05RR-F 3G1,5 (EU,GB,AU) H05RR-F 3G1,0 (CH) H07BQ-F 3G2,5 (GB110) SJTW-A AWG 16/3 (US,CA)	H05VV-F 3G1,5 (EU,GB,AU) H05VV-F 3G1,0 (CH) H07BQ-F 3G2,5 (GB110) SJTW-A AWG 16/3 (US,CA)	H05RR-F 3G1,5 (EU,GB,AU) H05RR-F 3G1,0 (CH) H07BQ-F 3G2,5 (GB110) SJTW-A AWG 16/3 (US,CA)
Beskyttelsesklasse		I		
Beskyttelsesart		IPX4		
Radiostøjdæmpningsgrad		EN 55014-1		
Støvklasse		L (VC2510L,VC3511L) – (VC2511)		
Beholdervolumen	l	19,0 (5,0 gal)	23,0 (6,1 gal)	35,0 (9,2 gal)
Bredde	mm	375 mm (14,8 in)		
Dybde	mm	370 (14,6 in)	365 (14,4 in)	370 (14,6 in)
Højde	mm	500 (19,7 in)	545 (21,5 in)	685 (27,0 in)
Vægt (maskine) **	kg	7,3 (16,1 lbs)	6,3 (13,8 lbs)	8,2 (18,1 lbs)
Vægt inkl. tilbehør (netto, de mest almindelige anvendelse)	kg	8,8 (19,4 lbs)	7,8 (17,2 lbs)	9,7 (21,4 lbs)

* modeltyper
** Vægt i henhold til EPTA procedure 01/2003

Ⓐ Tärkeitä turvallisuusohjeita

Lue käyttöohjeet ennen pölynimurin käyttöä ja säilytä ne myöhempää tarvetta varten.

Käyttötarkoitus

Koneen käyttö on voimassaolevien kansallisten määräysten alaista. Käyttöohjeiden ja käyttömaassa voimassaolevien tapaturmantorjuntamääräysten noudattamisen lisäksi on huomioitava myös hyväksytyt turvallista ja ammattitaitoista työskentelyä koskevat ammattitekniset ohjeet.

Huomaa, että
– laitetta saavat käyttää ainoastaan henkilöt, jotka on koulutettu sen käyttöön ja nimenomaan valtuutettu sitä käyttämään
– laitteen käyttöä on aina valvottava
– lapset eivät saa käyttää tätä laitetta

Tata laitetta ei ole tarkoitettu sensorisesti tai henkisesti vajavaisten (ml. lapset) tai kokemattomien henkiloiden kayttoon ilman heista vastuussa olevan henkilon ohjeistusta ja valvontaa.

Tässä käyttöohjeessa kuvatut laitteet soveltuvat
– imeytymistä pölyä ja nesteet
– ammattikäyttöön esim. hotelleissa, kouluissa, sairaaloissa, tehtaissa, myymälöissä, toimistotiloissa ja vuokrattavissa kohteissa

VC2511:
Laite ei sovellu terveydelle haitallisten pölyjen imurointiin.

VC2010L / VC3511L:
VC2010L ja VC3511L soveltuvat pölyjen imurointiin, joiden raja-arvot ovat yli 1 mg/m³ (pölyluokka L).
Noudata vastaavia voimassaolevia kansallisia määräyksiä.

Seuraavia materiaaleja ei saa imuroida tällä laitteella:
– VC2511: terveydelle vaaralliset pölyt
– kuumat aineet (palavat savukkeet, kuuma tuhka jne.)
– syttyvät, räjähtävät, syövyttävät nesteet (esim. bensiini, liuottimet, hapot, emäkset jne.)
– syttyvät, räjähtävät pölyt (esim. magneesiumpölyt jne.)

Laitteen on
– käyttää ainoastaan sisätiloissa eikä ulkona
– suojattava UV-säteilyltä

Ⓑ Ennen käyttöönottoa

Varmista, että laitteen arvokilvessä mainittu jännite vastaa paikallisen sähköverkon jännitettä. Suosittelemme pölynimurin liittämistä sähköverkkoon vikavirtasuojakytkimen kautta.

Tarkasta säännöllisesti, onko sähköjohtoon mahdollisesti ilmaantunut repeilystä tai vanhenemisesta aiheutuvia vikoja. Jos sähköjohto on vioittunut, Makita-huoltopalvelun tai sähköalan ammattilaisen on turvallisuussyistä vaihdettava johto jo ennen laitteen seuraavaa käyttöä. Käytä vain tyypin virtajohto määritelty käyttöohjeessa. Älä käytä imuria jos sen suodatinelementti on viallinen. VC2511: Älä käytä laitetta alhaisissa lämpötiloissa, koska se on varustettu PVC virtajohto.

VC2010L / VC3511L:
Pölyä poistettaessa on varmistettava riittävä ilmanvaihto, mikäli laitteen poistoilma virtaa takaisin samaan huoneeseen (noudata vastaavia voimassaolevia kansallisia määräyksiä).

Laitteen käyttöhenkilökunnalle on ennen imurin käyttöä annettava tiedot
– laitteen käsittelystä

– imuroitavasta aineesta aiheutuvista vaaroista
– imuoridun aineen turvallisesta jätehuollosta

Ⓒ Nesteiden imurointi

Ennen nesteiden imurointia on imurista ensin poistettava suodatinpussi. Tarkista, että float toimii kunnolla. Jos laitteesta tulee ulos vaahtoa tai nestettä, lopeta työnteko välittömästi ja tyhjennä roskasäiliö.

Ⓓ Suodatuselementin puhdistus

Jos imuteho heikkenee:
1. Pölynimurin käynnistäminen
2. Sulje kämmenellä suulakkeen tai imuletkun aukko.
3. Paina kolme kertaa suodattimen puhdistusnuppia. Syntyvä ilmavirta puhdistaa pölyt suodatinelementin lamelleista.

Ⓔ Sähkötyökalujen liittäminen

Käytä laitteistopistorasiaa ainoastaan käyttöohjeessa kuvattuihin tarkoituksiin.

Ennen lisälaitteen kytkentää pistorasiaan:
1. Kytke pölynimuri pois käynnistä.
2. Kytke lisälaite pois käynnistä.

HUOMAA! Noudata lisälaitepistorasiaan liitettyjen laitteiden käyttöohjeita ja niiden sisältämiä turvallisuusohjeita.

Ⓕ Huolto, puhdistus ja korjaus

Tee vain käyttöohjeessa kuvatut huoltotyöt. Vedä verkkopistoke pistorasiasta aina ennen laitteen puhdistamista ja huoltoa. Älä koskaan ruiskuta vettä pölynimurin yläosaan: henkilövahinkojen ja oikosulun vaara.

Muiden kuin alkuperäisten varaosien ja lisävarusteiden käyttö voi vaarantaa laitteen turvallisuutta. Käytä ainoastaan Makita:n varaosia ja lisävarusteita.

VC2010L / VC3511L:
Huolto- ja puhdistustöiden yhteydessä on toimittava niin, että huoltohenkilökunnan ja muiden henkilöiden turvallisuus ei voi vaarantua.

Huoltoalueella
– tulee olla suodatettu koneellinen ilmanvaihto
– tulee käyttää suojavaatetusta
– tulee puhdistus suorittaa niin perusteellisesti, että vaarallisia aineita ei pääse ympäristöön.

Huolto- ja korjaustöiden yhteydessä on kaikki likaantuneet osat, joita ei ole voitu riittävästi puhdistaa
– pakattava tiiviisiin säkkeihin
– toimitettava voimassaolevien jätehuoltomääräysten mukaiseen jätteenkeruupisteeseen

Vähintään kerran vuodessa on Makita-huoltopalvelun tai asianmukaisesti koulutetun henkilön suoritettava pölytekninen tarkastus, esim. suodattimen kunnon, laitteen ilmatiiviyden ja valvontalaitteiden toimintakykyisyyden tarkastamista varten.

Kuljetus

1. Sulje säiliön lukot ennen kuljetusta.
2. Älä kallista laitetta jos säiliössä on nestettä.
3. Laitetta ei saa nostaa nosturin koukulla.

Varastointi

Laite tulee

– säilytetään kuivassa paikassa ja suojassa pakkaselta

Laitteen uudelleenkäyttö

Eurooppalaisen sähkö- ja elektroniikkalaiteromua koskevan direktiivin 2002/96/EY mukaan on käytetyt sähkö- ja elektroniikkalaitteet kerättävä erikseen ja hyödynnettävä ympäristöystävällisellä tavalla. Tarkempia tietoja saat paikkakuntasi jätehuoltoviranomaisilta tai lähimmältä jälleenmyyjältä.

Takuu

Myönnämme takuun yleisten myynti- ja toimitusehtojemme mukaisesti. Oikeus teknisen kehityksen mukanaantuomiin muutoksiin pidätetään.

Tarvikkeet

Kuvaus	VC2010L	VC2511	VC3511L
Suodatinelementti	P-70219		
Suodatinpussi (5 kpl)	P-72899		P-78293
Pölypussi (5 kpl)	P-70297		

EY-vaatimusten-mukaisuusvakuutus

Vastuullinen valmistaja Makita Corporation ilmoittaa vastaavansa siitä, että seuraava(t) Makitan valmistama(t) kone(et):

Koneen tunnistetiedot: Pölynimuri märkä- ja kuivakäyttöön
Mallinro/tyyppi: VC2010L, VC2511, VC3511L

ovat sarjavalmisteisia ja täyttävät seuraavien eurooppalaisten direktiivien vaatimukset:

2006/42/EY, 2004/108/EY

ja että ne on valmistettu seuraavien standardien tai standardoitujen asiakirjojen mukaisesti:

EN ISO 12100-1:2003 + A1:2009
EN 60335-1:2002 + A1:2004 + A2:2006 + A11:2004 + A12:2006 + A13:2008 + A14:2010
EN 60335-2-69:2009
EN 62233:2008
EN 55014-1:2006 + A1:2009
EN 55014-2:1997 + A1:2001 + A2:2008
EN 61000-3-2:2006 + A1:2009 + A2:2009
EN 61000-3-3:2008

Teknisen dokumentaation ylläpidosta vastaa valtuutettu Euroopan-edustajamme, jonka yhteystiedot ovat:

Makita International Europe Ltd.
Michigan Drive, Tongwell
Milton Keynes, Bucks MK15 8JD, England

10 Huhtikuu 2011

Tomoyasu Kato
Director
Makita Corporation, 3-11-8, Sumiyoshi-Cho, Anjo, Aichi, 446-8502 Japan

Tekniset tiedot

		VC2010L	VC2511	VC3511L
Verkkojännite	V	110 (GB110) / 120 (US,CA) / 230 (EU,CH,GB) / 240 (AU)		
Verkkotaajuus	Hz	50 (EU,CH,GB,GB110,AU) / 60 (US,CA)		
Sulake	A	10 (CH,AU) / 13 (GB) / 15 (US,CA) / 16 (EU) / 25 (GB110)		
Tehonotto P_{IEC}	Watt	900 (US,CA) / 1100 (EU,CH,GB, GB110,AU)		
Lisälaitepistorasian liitäntäarvo*	Watt	540 (US,CA) / 1100 (GB110) / 1200 (CH) / 1300 (AU) / 1900 (EU,GB)		
Kokonaisliitäntäarvo P_{Σ}	Watt	1440 (US,CA) / 2200 (GB110) / 2300 (CH) / 2400 (AU) / 3000 (EU,GB)		
Ilmantilavuusvirta	m^3/h (l/min)	127 cfm (US,CA) / 192(3200) (GB110) / 216(3600) (EU,CH,GB,AU)		
Alipaine	hPa(mbar)	73 in (US,CA) / 180(180) (EU,CH,GB,GB110,AU)		
Mittauspinnan äänenpainetaso 1 m:n etäisyydellä, ISO 3744, EN 60704-2-1	dB(A)	70 ±3		
Äänenvoimakkuus	dB(A)	67 ±3		
Verkkoliitäntäjohto: Pituus	m	7,5 (EU,CH,GB110,AU) 10,0 (GB) 24,6 ft (US,CA)	5 (EU,CH,GB,AU) 7,5 (GB110) 19,7 ft (US,CA)	7,5 (EU,CH,GB110,AU) 10,0 (GB) 24,6 ft (US,CA)
Verkkoliitäntäjohto: Tyyppi		H05RR-F 3G1,5 (EU,GB,AU) H05RR-F 3G1,0 (CH) H07BQ-F 3G2,5 (GB110) SJTW-A AWG 16/3 (US,CA)	H05VV-F 3G1,5 (EU,GB,AU) H05VV-F 3G1,0 (CH) H07BQ-F 3G2,5 (GB110) SJTW-A AWG 16/3 (US,CA)	H05RR-F 3G1,5 (EU,GB,AU) H05RR-F 3G1,0 (CH) H07BQ-F 3G2,5 (GB110) SJTW-A AWG 16/3 (US,CA)
Suojausluokka		I		
Suojalaji		IPX4		
Häiriönvaimennus		EN 55014-1		
Pölyluokka		L (VC2510L,VC3511L) – (VC2511)		
Säiliön tilavuus	l	19,0 (5,0 gal)	23,0 (6,1 gal)	35,0 (9,2 gal)
Leveys	mm	375 mm (14,8 in)		
Syvyys	mm	370 (14,6 in)	365 (14,4 in)	370 (14,6 in)
Korkeus	mm	500 (19,7 in)	545 (21,5 in)	685 (27,0 in)
Paino (kone) **	kg	7,3 (16,1 lbs)	6,3 (13,8 lbs)	8,2 (18,1 lbs)
Paino. tarvikkeet (netto, yleisin sovellus)	kg	8,8 (19,4 lbs)	7,8 (17,2 lbs)	9,7 (21,4 lbs)

* mallista riippuvainen
** Paino mukaan EPTA menettelyn 01/2003

Ⓐ Indicaciones de seguridad importantes

Antes de poner en marcha el aspirador, no deje de leer las instrucciones de manejo completamente, y consérvelas al alcance de la mano.

Uso previsto y utilización reglamentaria

La explotación de la máquina está sujeta a las disposiciones nacionales vigentes. Aparte de las instrucciones de servicio y las reglamentaciones obligatorias sobre prevención de accidentes que rigen en el país del usuario, hay que observar también las reglas técnicas reconocidas para el trabajo seguro y técnicamente correcto.

El aparato
- solamente debe ser utilizado por personas que hayan sido instruidas en su manejo y expresamente encomendadas para esta tarea
- solamente debe ser utilizado en presencia de un supervisor
- no debe ser utilizado por niños.

Este dispositivo no está pensado para que lo usen personas (incluidos niños) con alguna discapacidad física, sensorial o mental, o que carezcan de experiencia en su uso, a menos que lo hagan bajo la supervisión o instrucciones de aquellos responsables de su seguridad.

Las máquinas descritas en estas instrucciones son apropiadas
- para la aspiración de polvos secos y líquidos
- para el uso industrial, p. ej. en hoteles, escuelas, hospitales, fábricas, tiendas y oficinas

VC2511:
El aparato no es apto para aspirar polvos nocivos para la salud.

VC2010L / VC3511L:
VC2010L y VC3511L son apropiadas para la separación de polvos con un valor límites de exposición superior a 1 mg/m³ (clase de polvos L). Se han de seguir al respecto las disposiciones nacionales vigentes.

No se pueden aspirar los siguientes materiales:
- VC2511: polvos nocivos para la salud
- Materiales calientes (es cigarrillos, calientes cenizas, etc.)
- líquidos combustibles, explosivos y agresivos (p. ej. gasolina, disolventes, ácidos, lejías, etc.)
- polvos combustibles y explosivos (p. ej. polvo de magnesio etc.)

El aparato debe
- sólo uso en interiores y no al aire libre
- estar protegidos contra la radiación UV

Ⓑ Antes de la puesta en funcionamiento

Cerciórese de que la tensión indicada en la placa de características concuerda con la tensión de red local. Se recomienda conectar el aspirador por medio de un interruptor de corriente de defecto.

Compruebe regularmente posibles daños en el cable de alimentación, p. ej. agrietamiento o envejecimiento. Si el cable de alimentación está dañado, tiene que ser sustituido por el personal de servicio de Makita o por un electricista antes de volver a utilizar la máquina, con objeto de evitar posibles peligros. El cable de alimentación sólo se puede sustituir por uno del tipo establecido en las instrucciones de servicio. No aspire nunca con un elemento de filtro dañado.

VC2010L / VC3511L:

Al desempolvar, tiene que existir un coeficiente de intercambio de aire suficiente si el aire de escape de la máquina vuelve al local que se limpia (se han de seguir al respecto las disposiciones nacionales vigentes).

El personal de manejo tiene que haber sido instruido antes del trabajo sobre
– el manejo de la máquina
– los peligros que se derivan del material a aspirar
– la eliminación de residuos del material aspirado

Ⓒ Aspirar líquidos

Antes de aspirar líquidos, saque siempre la bolsa de filtro. Compruebe el funcionamiento del flotador. En caso de producción de espuma o de escape de líquido, interrumpa inmediatamente el trabajo y vacíe el depósito de suciedad.

Ⓓ Limpieza del elemento filtrante

Cuando la potencia de aspiración decae:
1. Encender el aspirador
2. Cierre la apertura de la boquilla o de la manguera de aspiración con la palma de la mano.
3. Presione el botón de accionamiento para la limpieza del filtro tres veces. La corriente de aire que se genera limpia el polvo depositado en las láminas del elemento de filtro.

Ⓔ Conexión de un aparato eléctrico

La caja de enchufe en la máquina solamente se ha de utilizar para los fines fijados en las instrucciones de manejo.

Antes de enchufar un aparato en la caja de enchufe de la máquina:
1. Apague el espirador
2. Apague el aparato a conectar

¡ATENCIÓN! Debe tenerse en cuenta las instrucciones de manejo y las indicaciones de seguridad contenidas en las mismas para los aparatos conectados a la caja de enchufe de la máquina.

Ⓕ Mantenimiento, limpieza y reparación

Lleve a cabo solamente aquellos trabajos de mantenimiento que se especifican en las instrucciones de servicio. Quite siempre el enchufe de alimentación antes de realizar trabajos de limpieza y mantenimiento en el espirador. No rocíe nunca con agua la pieza superior del aspirador: peligro para personas, peligro de cortocircuito.

El uso de piezas de recambio y accesorios no originales puede mermar la seguridad del equipo. Utilice únicamente piezas de recambio y accesorios de Makita.

VC2010L / VC3511L:
En el mantenimiento y limpieza se ha de tratar la máquina de tal manera que no se convierta en fuente de peligro para el personal de mantenimiento y para otras personas.

En el área de mantenimiento
– utilice una aireación forzada con filtro del aire
– lleve puesta ropa protectora
– el área de mantenimiento se ha de limpiar de tal modo que no accedan substancias peligrosas al entorno

Todas las piezas que no se pueden limpiar satisfactoriamente en los trabajos de mantenimiento y reparación se tienen que eliminar como residuos
– empaquetados en bolsas estancas
– en consonancia con las ordenanzas vigentes sobre recogida de residuos

Al menos una vez al año tiene que realizarse una prueba técnica de polvos por el servicio técnico de Makita o por una persona instruida, p. ej. verificando daños del filtro, estanqueidad al aire de la máquina y funcionamiento de los dispositivos de control.

Transporte

1. Antes del transporte, cierre todos los bloqueos del depósito de suciedad.
2. No ladee el aparato si se encuentra líquido en el depósito de suciedad.
3. No eleve el aparato con un gancho de grúa.

Almacenamiento

El aparato debe ser
– almacenados en un lugar seco y protegido de las heladas

Entrega del aparato para su reciclaje

Conforme a la directriz europea 2002/96/EC sobre aparatos viejos eléctricos y electrónicos, se tienen que recoger los aparatos eléctricos usados y entregar a un reciclaje según las normas medioambientales. Si tiene alguna duda, diríjase a las autoridades comunales o consulte al comerciante más próximo.

Garantía

En relación con garantías y saneamientos rigen nuestras condiciones generales de negocio. Nos reservamos a introducir modificaciones técnicas a tenor del progreso técnico.

Accesorios

Descripción	VC2010L	VC2511	VC3511L
Elemento filtrante	P-70219		
Bolsas de filtro (unidad de embalaje de 5 piezas)	P-72899		P-78293
Bolsa de eliminación de residuos (unidad de embalaje de 5 piezas)	P-70297		

Declaración de conformidad CE

Nosotros, Makita Corporation, en calidad de fabricante responsable, declaramos que las siguientes máquinas Makita:

Designación de la máquina:	Aspirador para el empleo en mojado yseco
Nº de modelo/ Tipo:	VC2010L, VC2511, VC3511L

son de producción en serie y Cumplen con las siguientes Directivas europeas:

2006/42/EC, 2004/108/EC

Y se han fabricado de acuerdo con los siguientes estándares o documentos estandarizados:

EN ISO 12100-1:2003 + A1:2009
EN 60335-1:2002 + A1:2004 + A2:2006 + A11:2004 + A12:2006 + A13:2008 + A14:2010
EN 60335-2-69:2009
EN 62233:2008
EN 55014-1:2006 + A1:2009
EN 55014-2:1997 + A1:2001 + A2:2008
EN 61000-3-2:2006 + A1:2009 + A2:2009
EN 61000-3-3:2008

La documentación técnica la conserva nuestro representante autorizado en Europa, que es:

Makita International Europe Ltd.
Michigan Drive, Tongwell
Milton Keynes, Bucks MK15 8JD, England

10 de abril 2011

Tomoyasu Kato
Director
Makita Corporation, 3-11-8, Sumiyoshi-Cho, Anjo, Aichi, 446-8502 Japan

Datos técnicos

		VC2010L	VC2511	VC3511L
Tensión nominal	V	110 (GB110) / 120 (US,CA) / 230 (EU,CH,GB) / 240 (AU)		
Frecuencia de la red	Hz	50 (EU,CH,GB,GB110,AU) / 60 (US,CA)		
Fusibles de red	A	10 (CH,AU) / 13 (GB) / 15 (US,CA) / 16 (EU) / 25 (GB110)		
Consumo de potencial P_{IEC}	Watt	900 (US,CA) / 1100 (EU,CH,GB, GB110,AU)		
Consumo nominal para caja de enchufe del aparato*	Watt	540 (US,CA) / 1100 (GB110) / 1200 (CH) / 1300 (AU) / 1900 (EU,GB)		
Consumo de potencia P_{Σ}	Watt	1440 (US,CA) / 2200 (GB110) / 2300 (CH) / 2400 (AU) / 3000 (EU,GB)		
Flujo volumétrico máx.	m³/h (l/min)	127 cfm (US,CA) / 192(3200) (GB110) / 216(3600) (EU,CH,GB,AU)		
Depresión	hPa(mbar)	73 in (US,CA) / 180(180) (EU,CH,GB,GB110,AU)		
Nivel de intensidad acústica de superficie de medición en 1 m de distancia, ISO 3744, EN 60704-2-1	dB(A)	70 ±3		
Nivel de ruido durante el trabajo	dB(A)	67 ±3		
Cable de alimentación: Largo	m	7,5 (EU,CH,GB110,AU) 10,0 (GB) 24,6 ft (US,CA)	5 (EU,CH,GB,AU) 7,5 (GB110) 19,7 ft (US,CA)	7,5 (EU,CH,GB110,AU) 10,0 (GB) 24,6 ft (US,CA)
Cable de alimentación: Tipo		H05RR-F 3G1,5 (EU,GB,AU) H05RR-F 3G1,0 (CH) H07BQ-F 3G2,5 (GB110) SJTW-A AWG 16/3 (US,CA)	H05VV-F 3G1,5 (EU,GB,AU) H05VV-F 3G1,0 (CH) H07BQ-F 3G2,5 (GB110) SJTW-A AWG 16/3 (US,CA)	H05RR-F 3G1,5 (EU,GB,AU) H05RR-F 3G1,0 (CH) H07BQ-F 3G2,5 (GB110) SJTW-A AWG 16/3 (US,CA)
Categoría de protección		I		
Tipo de protección		IPX4		
Grado de perturbación por interferencias		EN 55014-1		
Clase de polvos		L (VC2510L,VC3511L) – (VC2511)		
Volumen de depósito	l	19,0 (5,0 gal)	23,0 (6,1 gal)	35,0 (9,2 gal)
Ancho	mm	375 mm (14,8 in)		
Profundidad	mm	370 (14,6 in)	365 (14,4 in)	370 (14,6 in)
Altura	mm	500 (19,7 in)	545 (21,5 in)	685 (27,0 in)
Peso (máquina) **	kg	7,3 (16,1 lbs)	6,3 (13,8 lbs)	8,2 (18,1 lbs)
Peso incluido accesorios (net, lo más común)	kg	8,8 (19,4 lbs)	7,8 (17,2 lbs)	9,7 (21,4 lbs)

* variantes de modelos

** Peso de acuerdo con el procedimiento EPTA 01/2003

Ⓐ Indicações de segurança importantes

Antes de pôr o aparelho em serviço, leia impreterivelmente as instruções de operação e guarde-as à mão.

Finalidade e utilização para os fins previstos

A operação da máquina está condicionada às respectivas disposições nacionais. Além do manual de instruções e das normas vinculativas de prevenção de acidentes, válidas no país onde a máquina é utilizada, devem ser observadas também as normas técnicas usuais para garantir um trabalhoseguro e eficiente.

O aparelho
- só pode ser utilizado por pessoas que foram instruídas no seu manejo e expressamente encarregues da respectiva operação
- só pode ser operado sob vigilância
- não pode ser utilizado por crianças

Este equipamento não deve ser usado por pessoas (incluindo crianças) com capacidades físicas, sensoriais ou mentais reduzidas ou falta de experiência e conhecimento, a não ser que estejam sob supervisão ou tenham recebido instruções sobre o aparelho de uma pessoa responsável pela sua segurança.

Os aparelhos descritos nestas instruções de operação são adequados para
- a aspiração de pós secos e líquidos
- o uso industrial, por exemplo, em hotéis, escolas, hospitais, fábricas, lojas, escritórios e empresas de aluguer

VC2511:
O aparelho não é apropriado para a aspiração de poeiras nocivas para a saúde.

VC2010L / VC3511L:
VC2010L e VC3511L são adequados para a eliminação de pó com um valor limite de exposição superior a 1 mg/m³ (classe de pós L). Observar as respectivas prescrições nacionais em vigor.

Os seguintes materiais não deverão ser aspirados:
- VC2511: pós perigosos para a saúde
- materiais quentes (cigarros incandescentes, cinza quente, etc.)
- líquidos combustíveis, explosivos, agressivos (por exemplo: gasolina, solventes, ácidos, lixívias, etc.)
- pós combustíveis, explosivos (por exemplo, pós de magnésio etc.)

O aparelho deve
- ser usados dentro de casa e não ao ar livre
- ser protegidos contra a radiação UV

Ⓑ Antes da colocação em serviço

Certificar-se de que a tensão indicada na placa de características corresponde à tensão da rede local. É aconselhável o aspirador ser ligado a um disjuntor de corrente de defeito.

Verificar frequentemente o cabo de conexão à rede para detectar eventuais danos ou sinais de desgaste. Se o cabo de conexão à rede estiver danificado, tem que ser substituído pelo serviço de assistência técnica da Makita ou por um técnico de electricidade antes de se continuar a utilizar o aparelho, para evitar perigos. O cabo de conexão à rede só pode ser substituído por um do tipo estabelecido nas instruções de operação. Nunca aspirar com um elemento filtrante danificado.

VC2010L / VC3511L:

Ao utilizar aparelhos para eliminação de pó, é necessário haver uma taxa de ventilação suficiente no local quando o ar é evacuado do aparelho (observar as respectivas prescrições nacionais em vigor).

O pessoal operador do aparelho tem que ser informado antes do trabalho sobre
– o manejo do aparelho
– os perigos provenientes do material a aspirar
– a eliminação segura do material aspirado

Ⓒ Aspirar líquidos

Antes de se aspirar líquidos, o saco filtrante tem que ser removido. Controlar o funcionamento do flutuador. Se começar a surgir espuma ou a sair líquido, parar imediatamente o trabalho e esvaziar o recipiente para sujidade.

Ⓓ Limpar o elemento filtrante

Se a potência de aspiração diminuir:
1. Ligar o aspirador
2. Tapar a abertura do bocal ou da mangueira de aspiração com a palma da mão.
3. Premir três vezes o botão de activação da limpeza do filtro. Graças à corrente de ar que assim se cria, as lamelas do elemento filtrante são limpas de pó que se tenha depositado.

Ⓔ Conectar o aparelho eléctrico

Usar a tomada de corrente do aparelho só para os fins definidos nas instruções de operação.

Antes da ligação de um aparelho à tomada de corrente do aparelho:
1. Desligar o aspirador
2. Desligar o aparelho a ser conectado.

ATENÇÃO! Respeitar as instruções de operação e as indicações de segurança nelas mencionadas dos aparelhos ligados à tomada de corrente do aparelho.

Ⓕ Manutenção, limpeza e reparação

Realizar apenas trabalhos de manutenção descritos nas instruções de operação. Antes da limpeza e manutenção do aparelho, tirar sempre a ficha da tomada de rede. Nunca salpicar a parte superior do aspirador com água: perigo para pessoas, perigo de curto-circuito.

A utilização de peças sobressalentes e acessórios não originais pode afectar a segurança do aparelho. Utilizar só peças sobressalentes e acessórios da Makita.

VC2010L / VC3511L:
Para a manutenção e limpeza, o aparelho tem que ser tratado de maneira a que não represente qualquer perigo para o pessoal de manutenção e para outras pessoas.

Na área de manutenção
– utilizar evacuação de ar filtrada obrigatória
– usar vestuário de protecção
– limpar a área de manutenção de maneira a que substâncias perigosas não passem para o ambiente

Ao efectuar trabalhos de manutenção e de reparação, todas as peças sujas que não tenham ficado devidamente limpas têm que ser
– embaladas em sacos impermeáveis
– eliminadas conforme as respectivas prescrições em vigor

Pelo menos uma vez por ano, o serviço de assistência técnica da Makita ou uma pessoa formada para o efeito tem que efectuar um controlo a nível técnico em relação ao pó, por exemplo, para detectar eventuais danos do filtro, verificar a impermeabilidade ao ar do aparelho e o funcionamento dos dispositivos de controlo.

Transporte

1. Antes de transportar, fechar todos os travamentos do recipiente para sujidade.

2. Não inclinar o aparelho quando houver líquido no recipiente para sujidade.
3. Não levantar o aparelho com ganchos de guindaste.

Armazenamento

O aparelho deve ser
– armazenadas em local seco e protegido da geada

Enviar o aparelho para reciclagem

Segundo a directiva europeia 2002/96/CE sobre aparelhos eléctricos e electrónicos usados, estes têm que ser recolhidos em separado e enviados para reciclagem ecológica. Em caso de dúvidas, contactar a administração camarária ou o revendedor mais próximo.

Garantia

No que respeita à garantia aplicam-se as nossas condições gerais de venda. Reservamo-nos o direito a alterações resultantes de inovações técnicas.

Acessórios

Designação	VC2010L	VC2511	VC3511L
Elemento filtrante	P-70219		
Saco filtrante (5 unidades)	P-72899		P-78293
Saco de eliminação (5 unidades)	P-70297		

Declaração de conformidade CE

A Makita Corporation, na qualidade do fabricante responsável, declara que a(s) máquina(s) Makita seguinte(s):

Designação da máquina: Aspirador para utilização a seco / húmido
N.º de modelo/Tipo: VC2010L, VC2511, VC3511L

são de produção em série e estão em conformidade com as Directivas Europeias seguintes:

2006/42/CE, 2004/108/CE

E são fabricadas de acordo com as normas ou os documentos padronizados seguintes:

EN ISO 12100-1:2003 + A1:2009
EN 60335-1:2002 + A1:2004 + A2:2006 + A11:2004 + A12:2006 + A13:2008 + A14:2010
EN 60335-2-69:2009
EN 62233:2008
EN 55014-1:2006 + A1:2009
EN 55014-2:1997 + A1:2001 + A2:2008
EN 61000-3-2:2006 + A1:2009 + A2:2009
EN 61000-3-3:2008

A documentação técnica é mantida pelo nosso representante autorizado na Europa, que é:

Makita International Europe Ltd.
Michigan Drive, Tongwell
Milton Keynes, Bucks MK15 8JD, England

10 de abril de 2011

Tomoyasu Kato
Director
Makita Corporation, 3-11-8, Sumiyoshi-Cho, Anjo, Aichi, 446-8502 Japan

Dados técnicos

		VC2010L	VC2511	VC3511L
Tensão de rede	V	110 (GB110) / 120 (US,CA) / 230 (EU,CH,GB) / 240 (AU)		
Frequência de rede	Hz	50 (EU,CH,GB,GB110,AU) / 60 (US,CA)		
Fusível de rede	A	10 (CH,AU) / 13 (GB) / 15 (US,CA) / 16 (EU) / 25 (GB110)		
Potência de conexão P_{IEC}	Watt	900 (US,CA) / 1100 (EU,CH,GB, GB110,AU)		
Potência de conexão da tomada de corrente do aparelho*	Watt	540 (US,CA) / 1100 (GB110) / 1200 (CH) / 1300 (AU) / 1900 (EU,GB)		
Potência de conexão P_{Σ}	Watt	1440 (US,CA) / 2200 (GB110) / 2300 (CH) / 2400 (AU) / 3000 (EU,GB)		
Débito de ar	m³/h (l/min)	127 cfm (US,CA) / 192(3200) (GB110) / 216(3600) (EU,CH,GB,AU)		
Subpressão	hPa(mbar)	73 in (US,CA) / 180(180) (EU,CH,GB,GB110,AU)		
Nível de pressão sonora das superfícies de medição a intervalos de 1 m, ISO 3744, EN 60704-2-1	dB(A)	70 ±3		
Ruído de trabalho	dB(A)	67 ±3		
Cabo de conexão à rede: Comprimento	m	7,5 (EU,CH,GB110,AU) 10,0 (GB) 24,6 ft (US,CA)	5 (EU,CH,GB,AU) 7,5 (GB110) 19,7 ft (US,CA)	7,5 (EU,CH,GB110,AU) 10,0 (GB) 24,6 ft (US,CA)
Cabo de conexão à rede: Tipo		H05RR-F 3G1,5 (EU,GB,AU) H05RR-F 3G1,0 (CH) H07BQ-F 3G2,5 (GB110) SJTW-A AWG 16/3 (US,CA)	H05VV-F 3G1,5 (EU,GB,AU) H05VV-F 3G1,0 (CH) H07BQ-F 3G2,5 (GB110) SJTW-A AWG 16/3 (US,CA)	H05RR-F 3G1,5 (EU,GB,AU) H05RR-F 3G1,0 (CH) H07BQ-F 3G2,5 (GB110) SJTW-A AWG 16/3 (US,CA)
Classe de protecção		I		
Tipo de protecção		IPX4		
Grau de desparasitagem		EN 55014-1		
Classe de pós		L (VC2510L,VC3511L) – (VC2511)		
Volume do recipiente	l	19,0 (5,0 gal)	23,0 (6,1 gal)	35,0 (9,2 gal)
Largura	mm	375 mm (14,8 in)		
Profundidade	mm	370 (14,6 in)	365 (14,4 in)	370 (14,6 in)
Altura	mm	500 (19,7 in)	545 (21,5 in)	685 (27,0 in)
Peso (aparelho) **	kg	7,3 (16,1 lbs)	6,3 (13,8 lbs)	8,2 (18,1 lbs)
Peso incl. acessórios (aplicação, líquido mais comum)	kg	8,8 (19,4 lbs)	7,8 (17,2 lbs)	9,7 (21,4 lbs)

* variantes do modelo
** Peso de acordo com procedimento EPTA 01/2003

Ⓐ Σημαντικές υποδείξεις ασφάλειας

Πριν να θέσετε σε λειτουργία τη συσκευή, διαβάστε οπωσδήποτε τις οδηγίες λειτουργίας και φυλάξτε τις σε χώρο, στον οποίο θα έχετε εύκολη πρόσβαση για μελλοντική χρήση.

Χρήση για την οποία προορίζεται και ορθή χρήση

Η χρήση της μηχανής υπόκειται στους ισχύοντες εθνικούς κανονισμούς. Παράλληλα με τις οδηγίες λειτουργίας και τους ισχύοντες και δεσμευτικούς κανονισμούς στη χώρα χρήσης για την πρόληψη ατυχημάτων, πρέπει να τηρούνται και οι αναγνωρισμένοι κανόνες ασφαλούς εργασίας.

Η συσκευή
– επιτρέπεται να χρησιμοποιείται μόνο από άτομα, τα οποία έχουν εκπαιδευτεί σχετικά με το χειρισμό αι έχουν ρητή εντολή για το χειρισμό
– να λειτουργεί μόνο υπό επίβλεψη
– δεν επιτρέπεται να χρησιμοποιείται από παιδιά

Αυτή η σκούπα δεν πρέπει να χρησιμοποιείται απο άτομα (ή παιδιά) ανήμπορα ή άτομα με μειωμένη αντίληψη ή με έλλειψη γνώσεων και εμπειρίας εκτός αν επιβλέπονται από άτομο υπεύθυνο για την ασφάλειά τους.

Οι συσκευές που περιγράφονται στις παρούσες οδηγίες λειτουργίας είναι κατάλληλες
– για την αναρρόφηση απο ξηρά, όχι εύφλεκτων σκόνων και υγρών
– για επαγγελματική χρήση, π.χ. σε ξενοδοχεία, σχολεία, νοσοκομεία, εργοστάσια, καταστήματα, γραφεία και μαγαζιά

VC2511:
Η συσκευή δεν ενδείκνυται για την αναρρό φηση επιβλαβών για την υγεία σκονών.

VC2010L / VC3511L:
VC2010L και VC3511L είναι κατάλληλες για το διαχωρισμό σκόνης με οριακή τιμή έκθεσης μεγαλύτερης των 1 mg/m³ (τάξη σκόνης L). Στο σημείο αυτό λάβετε υπόψη σας τους εθνικούς ισχύοντες στην περίπτωσή σας κανονισμούς.

Απαγορεύεται η αναρρόφηση των παρακάτω υλικών:
– VC2511: σκόνες επικίνδυνες για την υγεία
– καυτά αντικείμενα (αναμμένα τσιγάρα, καύτρες, κ.τ.λ.)
– εύφλεκτα, εκρηκτικά, επιθετικά υγρά (π.χ. βενζίνη, διαλυτικά, οξέα, αλκάλια, κ.τ.λ.)
– εύφλεκτες, εκρηκτικές σκόνες (π.χ. σκόνη μαγνησίου, κ.τ.λ.)

Η συσκευή πρέπει να
– να χρησιμοποιηθούν μόνο σε εσωτερικούς χώρους και να μην σε εξωτερικούς χώρους
– να προστατεύεται από την υπεριώδη ακτινοβολία

Ⓑ Πριν από τη θέση σε λειτουργία

Βεβαιώστε ότι η τάση που αναφέρετε στην πινακίδα τύπου συμφωνεί με την τάση του τοπικού ηλεκτρικού δικτύου. Σας προτείνουμε να συνδέσετε τη συσκευή μέσω διακόπτη ασφάλειας.

Ελέγξτε τακτικά τους ηλεκτρικούς αγωγούς για φθορά όπως εμφάνιση ρωγμών ή γήρανση υλικού. Αν οι ηλεκτρικοί αγωγοί είναι φθαρμένοι, πρέπει να γίνει αντικατάστασή τους από το σέρβις της Makita ή από ειδικό, πριν την περαιτέρω χρήση τους, αποκλείοντας με τον τρόπο αυτό τυχόν κινδύνους. Χρησιμοποιείτε μόνο το είδος του καλωδίου τροφοδοσίας που καθορίζονται στο εγχειρίδιο λειτουργίας. Μην χρησιμοποιείτε ποτέ την ηλεκτρική σκούπα αν το φίλτρο είναι κατεστραμμένο.

VC2010L / VC3511L:
Κατά το ξεσκόνισμα πρέπει να υπάρχει επαρκής βαθμός ανανέωσης αέρα στο χώρο, εφόσον ο μολυσμένος αέρας από τη συσκευή επιστρέφει στο χώρο (στο σημείο αυτό λάβετε υπόψη σας τους εθνικούς

ισχύοντες στην περίπτωσή σας κανονισμούς).

Το προσωπικό χειρισμού της συσκευής πρέπει να πληροφορείται πριν από την εργασία τα εξής:
– χειρισμό συσκευής
– κινδύνους που προκύπτουν κατά την αναρρόφηση ορισμένων υλικών
– ορθή απομάκρυνση αναρροφημένων υλικών

Ⓒ Αναρρόφηση υγρών

Πριν από την αναρρόφηση υγρών πρέπει να αποσυναρμολογηθεί εντελώς ο σάκος φίλτρου. Ελέγξτε ότι ο πλωτήρας λειτουργεί σωστά. Σε περίπτωση που σχηματιστεί αφρός ή που εξέλθει υγρό, σταματήστε άμεσα την εργασία και αδειάστε το δοχείο ακαθαρσιών.

Ⓓ FiΚαθαρισμός στοιχείου φίλτρου

Σε περίπτωση που πέσει η απόδοση αναρρόφησης:
1. Ενεργοποίηση αναρροφητήρα.
2. Με το χέρι κλείστε τα ακροφύσια ή την οπή σωλήνα αναρρόφησης.
3. Πατήστε τρεις φορές το πλήκτρο ενεργοποίησης καθαρισμού φίλτρου. Το ρεύμα αέρα που δημιουργείται απελευθερώνει τις λαμέλες στοιχείου φίλτρου από τη συσσωρευμένη σκόνη.

Ⓔ Σύνδεση ηλεκτρικής συσκευής

Χρησιμοποιήστε την πρίζα της συσκευής μόνο για τους σκοπούς που περιγράφονται στις οδηγίες λειτουργίας.

Πριν από την σύνδεση κάποιας συσκευής στην πρίζα της συσκευής:
1. Απενεργοποιήστε τον αναρροφητήρα
2. Απενεργοποιήστε την συσκευή που πρόκειται να συνδεθεί

ΠΡΟΣΟΧΗ! Σε περίπτωση σύνδεσης άλλων συσκευών στην πρίζα του αναρροφητήρα, λάβετε υπόψη σας τις οδηγίες λειτουργίας των συσκευών αυτών όπως και τις υποδείξεις ασφάλειάς τους.

Ⓕ Συντήρηση, καθαρισμός και επισκευή

Διεξάγετε μόνο τις εργασίες συντήρησης που περιγράφονται στις οδηγίες λειτουργίας. Πριν από τον καθαρισμό και την συντήρηση της συσκευής πρέπει να απομακρύνεται το βύσμα! Μην βρέχετε ποτέ το πάνω μέρος αναρροφητήρα με νερό: κίνδυνος για την ακεραιότητα ατόμων, κίνδυνος βραχυκυκλώματος

Η χρήση μη γνησίων ανταλλακτικών και εξαρτημάτων ενδέχεται να επηρεάσει αρνητικά την ασφάλεια της συσκευής. Χρησιμοποιείτε μόνο γνήσια ανταλλακτικά και εξαρτήματα της εταιρίας Makita.

VC2010L / VC3511L:
Η μεταχείριση της συσκευής κατά τη συντήρηση και τον καθαρισμό πρέπει να είναι τέτοια, ώστε να μην επιφυλάσσει κινδύνους στο προσωπικό συντήρησης και σε άλλα άτομα.

Στο χώρο συντήρησης
– χρησιμοποιήστε τον εξοπλισμό αναγκαστικού εξαερισμού που σας παραδίδεται
– φοράτε προστατευτική στολή
– καθαρίστε το χώρο συντήρησης με τέτοιο τρόπο ώστε να μην υπάρχουν επικίνδυνα υλικά στο περιβάλλον

Κατά τις εργασίες συντήρησης και επιδιόρθωσης πρέπει όλα τα λερωμένα μέρη, τα οποία δεν μπόρεσαν να καθαριστούν ικανοποιητικά
– να συσκευάζονται σε στεγανούς σάκους
– να αποσύρονται σύμφωνα με τις ισχύουσες διατάξεις περί απόσυρσης

Μία φορά το χρόνο τουλάχιστον, πρέπει να διεξάγεται τεχνική επιθεώρηση σκόνης είτε από το σέρβις της Makita, είτε από εξειδικευμένο τεχνικό, που θα αφορά π.χ. στη φθορά φίλτρου, διαρροή αέρα της συσκευής και λειτουργία των ελεγκτικών διατάξεων.

Μεταφορά

1. Πριν από τη μεταφορά κλείστε όλες τις μανδαλώσεις του δοχείου ακαθαρσιών.
2. Μην ανατρέπετε τη συσκευή όταν υπάρχει υγρό μέσα στο δοχείο ακαθαρσιών.

3. Μη σηκώνετε τη συσκευή με γάντζους γερανού.

Αποθήκευση

Η συσκευή πρέπει να
– αποθηκεύονται σε μέρος ξηρό και να προστατεύεται από τον παγετό

Επανακύκλωση υλικών συσκευής

Σύμφωνα με την Ευρωπαϊκή Οδηγία 2002/96/ΕΚ περί παλιών ηλεκτρικών και ηλεκτρονικών συσκευών, οι μεταχειρισμένες ηλεκτρικές συσκευές πρέπει να συλλέγονται ξεχωριστά και να αποσύρονται για οικολογική επανακύκλωση. Αν έχετε απορίες, παρακαλούμε απευθυνθείτε στη διοίκηση της κοινότητάς σας ή στην πλησιέστερη αντιπροσωπεία.

Εγγύηση

Για την παροχή εγγύησης ισχύουν οι γενικοί όροι πωλήσεων. Διατηρούμέ το δικαίωμα αλλαγών στα πλαίσια τεχνικών εξελίξεων.

Εξαρτήματα

Χαρακτηρισμός	VC2010L	VC2511	VC3511L
Στοιχείο φίλτρου	P-70219		
Σάκος φίλτρου (5 τεμάχια)	P-72899		P-78293
Σάκος απορριμμάτων (5 τεμάχια)	P-70297		

Δήλωση συμμόρφωσης Ε.Ε

Η Εταιρία Makita ως υπεύθυνος κατασκευαστής, δηλώνει ότι το παρακάτω μηχάνημα ή μηχανήματα της Makita:

Ονομασία Μηχανήματος: Αναρροφητήρας για υγρά και ξηρά υλικά
Αρ. Μοντέλου/ Τύπος: VC2010L, VC2511, VC3511L

αποτελούν παραγωγή σε σειρά και Συμμορφώνονται με τις ακόλουθες Ευρωπαϊκές Οδηγίες:

2006/42/ΕΚ, 2004/108/ΕΚ

Και κατασκευάζονται σύμφωνα με τα παρακάτω πρότυπα ή τυποποιημένα έγγραφα:

EN ISO 12100-1:2003 + A1:2009
EN 60335-1:2002 + A1:2004 + A2:2006 + A11:2004 + A12:2006 + A13:2008 + A14:2010
EN 60335-2-69:2009
EN 62233:2008
EN 55014-1:2006 + A1:2009
EN 55014-2:1997 + A1:2001 + A2:2008
EN 61000-3-2:2006 + A1:2009 + A2:2009
EN 61000-3-3:2008

Ο εξουσιοδοτημένος μας αντιπρόσωπος στην Ευρώπη διατηρεί τα τεχνικά έγγραφα, ο οποίος είναι:

Makita International Europe Ltd.
Michigan Drive, Tongwell
Milton Keynes, Bucks MK15 8JD, England

10 Απριλίου του 2011

Tomoyasu Kato
Director
Makita Corporation, 3-11-8, Sumiyoshi-Cho, Anjo, Aichi, 446-8502 Japan

Τεχνικά δεδομένα

		VC2010L	VC2511	VC3511L
Τάση δικτύου	V	110 (GB110) / 120 (US,CA) / 230 (EU,CH,GB) / 240 (AU)		
Συχνότητα δικτύου	Hz	50 (EU,CH,GB,GB110,AU) / 60 (US,CA)		
Ασφάλιση δικτύου	A	10 (CH,AU) / 13 (GB) / 15 (US,CA) / 16 (EU) / 25 (GB110)		
Κατανάλωση ενέργειας P_{IEC}	Watt	900 (US,CA) / 1100 (EU,CH,GB, GB110,AU)		
Τιμή σύνδεσης για πρίζα συσκευή*	Watt	540 (US,CA) / 1100 (GB110) / 1200 (CH) / 1300 (AU) / 1900 (EU,GB)		
Κατανάλωση ενέργειας P_{Σ}	Watt	1440 (US,CA) / 2200 (GB110) / 2300 (CH) / 2400 (AU) / 3000 (EU,GB)		
Παροχή αέρα/ ρεύματος	m^3/h (l/min)	127 cfm (US,CA) / 192(3200) (GB110) / 216(3600) (EU,CH,GB,AU)		
Υποπίεση	hPa(mbar)	73 in (US,CA) / 180(180) (EU,CH,GB,GB110,AU)		
Επιφάνειες μέτρησης στάθμης ηχητικής πίεσης σε απόσταση 1 m, ISO 3744, EN 60704-1	dB(A)	70 ±3		
Θόρυβος κατά την λειτουργία	dB(A)	67 ±3		
Αγωγός τροφοδοσίας ρεύματος: Μήκος	m	7,5 (EU,CH,GB110,AU) 10,0 (GB) 24,6 ft (US,CA)	5 (EU,CH,GB,AU) 7,5 (GB110) 19,7 ft (US,CA)	7,5 (EU,CH,GB110,AU) 10,0 (GB) 24,6 ft (US,CA)
Αγωγός τροφοδοσίας ρεύματος: Τύπος		H05RR-F 3G1,5 (EU,GB,AU) H05RR-F 3G1,0 (CH) H07BQ-F 3G2,5 (GB110) SJTW-A AWG 16/3 (US,CA)	H05VV-F 3G1,5 (EU,GB,AU) H05VV-F 3G1,0 (CH) H07BQ-F 3G2,5 (GB110) SJTW-A AWG 16/3 (US,CA)	H05RR-F 3G1,5 (EU,GB,AU) H05RR-F 3G1,0 (CH) H07BQ-F 3G2,5 (GB110) SJTW-A AWG 16/3 (US,CA)
Τάξη προστασίας		I		
Είδος προστασίας		IPX4		
Βαθμός περιορισμού παρασίτων		EN 55014-1		
Τάξη σκόνης		L (VC2510L,VC3511L) – (VC2511)		
Όγκοι δοχείων	l	19,0 (5,0 gal)	23,0 (6,1 gal)	35,0 (9,2 gal)
Πλάτος	mm	375 mm (14,8 in)		
Βάθος	mm	370 (14,6 in)	365 (14,4 in)	370 (14,6 in)
Ύψος	mm	500 (19,7 in)	545 (21,5 in)	685 (27,0 in)
Βάρος (μηχανή) **	kg	7,3 (16,1 lbs)	6,3 (13,8 lbs)	8,2 (18,1 lbs)
Βάρος με παρελκόμενα (καθαρό, πιο κοινή εφαρμογή)	kg	8,8 (19,4 lbs)	7,8 (17,2 lbs)	9,7 (21,4 lbs)

* παραλλαγή μοντέλου
** Βάρος σύμφωνα με τη διαδικασία EPTA 01/2003

Ⓐ Önemli güvenlik bilgileri

Süpürgeyi çalıştırmadan önce işletme kılavuzunu mutlaka okuyunuz ve çabuk erişebileceğiniz bir yerde muhafaza ediniz.

Kullanım amacı ve amacına uygun kullanım

Cihazın işletilmesi geçerli olan ulusal hükümlere tabidir. İşletme kılavuzunun ve kullanıldığı ülkede kazaların önlenilmesine ilişkin geçerli olan bağlayıcı düzenlemelerin yanı sıra güvenli ve usulüne uygun çalışma hususundaki kabul edilmiş uzman teknik kurallara da dikkat edilmesi gerekmektedir.

Cihaz
– sadece kullanımı kendilerini gösterilmiş olan ve kesin olarak kumandası ile görevlendirilmiş kişiler tarafından
– sadece gözetim altında çalıştırılabilir ve
– çocuklar tarafından kullanılması uygun değildir

Bu cihaz, fiziksel, duyusal veya zihinsel güçlükler çeken veya deneyim ve bilgi yetersizliği olan kişiler tarafından (çocuklar dahil) güvenliklerinden sorumlu bir kişinin gözetimi veya cihazın kullanımına dair yönlendirmesi olmadan kullanılmamalıdır.

Bu işletme kılavuzunda tarif edilen cihazlar
– toz ve sıvı için uygundur
– örn. oteller, okullar, hastaneler, fabrikalar, dükkanlar, bürolar ve kiralık işletmeler gibi ticari yerlerde

VC2511:
Cihaz, zararlı tozların emilmesi için uygun değildir.

VC2010L / VC3511L:
Bu işletme kılavuzunda tarif edilen cihazlar yayılma sınır değeri 1 mg/m³ üzerinde olan tozların (toz sınıfı L) emilmesi için kullanılmaya elverişlidir. Lütfen bu hususta geçerli olan ulusal hükümlere dikkat ediniz.

Aşağıdaki malzemelerin emdirilmesi uygun değildir:
– VC2511: sağlığa zararlı tozlar
– sıcak malzemeler (yanan izmaritler, sıcak kül vs.)
– yanabilir, patlayabilir, aşındırıcı sıvılar (örn. benzin, solventler, asitler, lavgalar vs.)
– yanabilir, patlayabilir tozlar (örn. magnezyum tozu vs.)

Cihaz gerekir
– sadece kullanılan kapalı değit

Ⓑ İşletmeye almadan önce

Voltaj plakasında gösterilen emin olun yerel şebeke güç kaynağının gerilim karşılık gelir. Cihazın bir yanlış akıma karşı koruma şalteri üzerinden elektriğe bağlanması tavsiye edilir.

Şebeke bağlantı kablosunu düzenli aralıklarda, örn. çatlak oluşumu veya eskime gibi hasarlar yönünden kontrol ediniz. Şebeke bağlantı kablosu hasarlıysa, tehlikeleri önlemek için cihazın tekrar kullanılmasından önce Makita servisi tarafından veya bir elektrik uzmanı tarafından yenilenmesi gerekmektedir. Kullanma kılavuzunda belirtilen güç kablosu sadece türünü kullanın. Kesinlikle hasarlı filtre elemanı ile emme işlemi yapmayınız.

VC2010L / VC3511L:
Toz gidericilerinde, cihazdan çıkan hava tekrar mekanın içine verildiğinde, mekan içinde yeterli bir havalandırma oranının olması gerekmektedir (lütfen bu hususta geçerli olan ulusal hükümlere dikkat ediniz).

Cihazı kullanacak personel çalışmadan önce aşağıdaki hususlarda bilgilendirilmelidir:
– cihazın nasıl kullanıldığı
– emilen malzemeden kaynaklanan tehlikeler
– emilen malzemenin emniyetli bir şekilde yok edilmesi

Ⓒ Sıvı maddelerin emilerek temizlenmesi

Sıvı toplanmakta, önce, her zaman filtre poşeti çıkarın. şamandıra düzgün çalıştığını kontrol edin. Şamandıra düzgün çalıştığını kontrol edin. Köpük oluşumunda ve sıvı çıktığında çalışmaya derhal ara veriniz ve pislik kabını boşaltınız.

Ⓓ Filtre elemanının temizlenmesi

Emme gücü azaldığında:
1. Süpürgenin çalıştırılması
2. Elinizle enjektör veya emme hortumu ağzını kapatınız.
3. Filtre temizleme düğmesine üç kez basınız. Böylece oluşan hava akımından dolayı filtre elemanının lamelleri üzerine birikmiş olan tozlar temizlenmektedir.

Ⓔ Elektronik cihazların bağlanması

Cihazdaki priz sadece işletme kılavuzunda belirlenmiş olan amaç için kullanılmalıdır.

Bir cihazın fişi bu cihaz prizine takılmadan önce:
1. Süpürge kapatılmalıdır
2. Bağlanacak olan cihaz kapatılmalıdır

DIKKAT! Cihaz prizine bağlanmış cihazlarda, ilgili işletme kılavuzları ve içindeki güvenlik bilgilerine dikkat edilmelidir.

Ⓕ Bakım, temizlik ve onarım

Sadece işletme kılavuzunda tarif edilen bakım çalışmaları uygulanmalıdır. Süpürgeyi temizleme ve bakıma tabi tutma işleminden önce, genel olarak şebeke fişi çekilip prizden çıkarılmalıdır. Emicinin üst parçasına kesinlikle su püskürtülmemelidir: Insanlar için tehlike, kısa devre tehlikesi.

Orijinal olmayan yedek ve aksesuar parçalarının kullanılması cihazın güvenliğini etkileyebilir. Sadece Makita yedek ve aksesuar parçaları kullanınız.

VC2010L / VC3511L:
Bakım ve temizlik için cihaz, bakım personeli ve başka kişiler için tehlikeler oluşturmayacak şekilde işleme tabi tutulmalıdır.

Bakım alanında
– filtreli cebri havalandırmalar kullanılmalıdır
– koruyucu giysi giyilmelidir
– bakım alanını, çevreye tehlikeli maddeler ulaşmayacak şekilde temizleyiniz.

Bakım ve tamir işlerinde, memnun edici şekilde temizlenemeyen bütün parçaların
– sızma yapmayan poşetler içine ambalajlanması
– yok edilmeleriyle ilgili geçerli hükümlere uygun olarak imha edilmeleri gerekmektedir

Yılda en az bir kez Makita servisi veya eğitim görmüş bir eleman tarafından toz tekniği açısından bir denetimin yapılması gerekmektedir, örn. filtrenin hasarlı olup olmadığı, cihazın hava sızdırmazlığı ve kontrol tertibatlarının işlevi yönünden.

Taşınması

1. Taşımadan önce pislik kabının bütün kapaklarını kapatınız.
2. Pislik kabı içinde sıvı bulunduğunda, cihazı ters çevirmeyiniz veya yanının üzerine yatırmayınız.
3. Cihazı vinç halkasıyla yukarı kaldırmayınız.

Muhafaza edilmesi

Cihaz olmalıdır

– kuru bir yerde muhafaza ve dondan korumalı

Cihazın tekrar değerlendirmeye tabi tutulması

Elektrikli ve Elektrikli Kullanılmış Cihazlara ilişkin 2002/96/EC sayılı Avrupa Direktifine göre kullanılmış elektrikli cihazların ayrı olarak biriktirilmesi ve çevreye uygun bir tekrar değerlendirme işlemine tabi tutulmaları gerekmektedir. Sorularınızda lütfen belediye idarenize veya en yakın satıcınıza sorunuz.

Garanti

Garanti ve garanti servisi için bizim genel ticaret koşullarımız geçerlidir. Teknik yeniliklere bağlı değişiklik yapma hakkımız saklıdır.

Aksesuarlar

Taným	VC2010L	VC2511	VC3511L
Filtre elemanı	P-70219		
Filtre torbası (5 adet)	P-72899		P-78293
Imha torbası (5 adet)	P-70297		

AB - Uygunluk beyanı

Biz Makita Corporation sorumlu üreticisi olarak ilan ettiklerini aşağıdaki Makita makine (ler):

Makinenin tanımı: Islak ve kuru kullanım için süpürge
Model No / Türü: VC2010L, VC2511, VC3511L

seri üretim ve aşağıdaki Avrupa direktiflerine uygundur şunlardır:

2006/42/EC, 2004/108/EC

Ve aşağıdaki standartlara veya standart belgeleri uygun olarak üretilmektedir:

EN ISO 12100-1:2003 + A1:2009
EN 60335-1:2002 + A1:2004 + A2:2006 + A11:2004 + A12:2006 + A13:2008 + A14:2010
EN 60335-2-69:2009
EN 62233:2008
EN 55014-1:2006 + A1:2009
EN 55014-2:1997 + A1:2001 + A2:2008
EN 61000-3-2:2006 + A1:2009 + A2:2009
EN 61000-3-3:2008

teknik belgelerdir Avrupa'daki yetkili temsilcisi tarafından muhafaza edilir:

Makita International Europe Ltd.
Michigan Drive, Tongwell
Milton Keynes, Bucks MK15 8JD, England

10 Nisan 2011

Tomoyasu Kato
Director
Makita Corporation, 3-11-8, Sumiyoshi-Cho, Anjo, Aichi, 446-8502 Japan

Teknik özellikler

		VC2010L	VC2511	VC3511L
Gerilim	V	110 (GB110) / 120 (US,CA) / 230 (EU,CH,GB) / 240 (AU)		
Şebeke frekansı	Hz	50 (EU,CH,GB,GB110,AU) / 60 (US,CA)		
Şebeke sigortası	A	10 (CH,AU) / 13 (GB) / 15 (US,CA) / 16 (EU) / 25 (GB110)		
Aldığı güçmax P_{IEC}	Watt	900 (US,CA) / 1100 (EU,CH,GB, GB110,AU)		
Cihaz prizi için bağlantı değeri*	Watt	540 (US,CA) / 1100 (GB110) / 1200 (CH) / 1300 (AU) / 1900 (EU,GB)		
Aldığı güçmax P_{Σ}	Watt	1440 (US,CA) / 2200 (GB110) / 2300 (CH) / 2400 (AU) / 3000 (EU,GB)		
Hava debisi	m³/h (l/min)	127 cfm (US,CA) / 192(3200) (GB110) / 216(3600) (EU,CH,GB,AU)		
Vakum	hPa(mbar)	73 in (US,CA) / 180(180) (EU,CH,GB,GB110,AU)		
ISO 3744, EN 60704-1 standardına göre 1 m mesafede ölçme yüzeyi ses basınç seviyesi	dB(A)	70 ±3		
Çalışma sesi	dB(A)	67 ±3		
Şebeke bağlantı kablosu: Uzunluğu	m	7,5 (EU,CH,GB110,AU) 10,0 (GB) 24,6 ft (US,CA)	5 (EU,CH,GB,AU) 7,5 (GB110) 19,7 ft (US,CA)	7,5 (EU,CH,GB110,AU) 10,0 (GB) 24,6 ft (US,CA)
Şebeke bağlantı kablosu: Tipi		H05RR-F 3G1,5 (EU,GB,AU) H05RR-F 3G1,0 (CH) H07BQ-F 3G2,5 (GB110) SJTW-A AWG 16/3 (US,CA)	H05VV-F 3G1,5 (EU,GB,AU) H05VV-F 3G1,0 (CH) H07BQ-F 3G2,5 (GB110) SJTW-A AWG 16/3 (US,CA)	H05RR-F 3G1,5 (EU,GB,AU) H05RR-F 3G1,0 (CH) H07BQ-F 3G2,5 (GB110) SJTW-A AWG 16/3 (US,CA)
Koruma sınıfı		I		
Koruma türü		IPX4		
Parazit giderme derecesi		EN 55014-1		
Toz sınıfı		L (VC2510L,VC3511L) – (VC2511)		
Kap hacmi	l	19,0 (5,0 gal)	23,0 (6,1 gal)	35,0 (9,2 gal)
Genişlik	mm	375 mm (14,8 in)		
Derinlik	mm	370 (14,6 in)	365 (14,4 in)	370 (14,6 in)
Yükseklik	mm	500 (19,7 in)	545 (21,5 in)	685 (27,0 in)
Ağırlığı (makine) **	kg	7,3 (16,1 lbs)	6,3 (13,8 lbs)	8,2 (18,1 lbs)
Ağırlık aksesuarları ile (net, en yaygın uygulama)	kg	8,8 (19,4 lbs)	7,8 (17,2 lbs)	9,7 (21,4 lbs)

* model varyantları
** Weight according to EPTA procedure 01/2003

Ⓐ Pomembni varnostni napotki

Pred obratovanjem sesalca nujno preberite navodilo za uporabo in ga shranite na lahko dostopnem mestu.

Namen uporabe in uporaba v skladu z določili

Uporaba stroja se ureja z veljavnimi nacionalnimi določili in predpisi. Poleg navodila za uporabo in veljavnih določb za preprečevanje nesreč, ki so obvezujoče v deželi, v kateri se stroj uporablja, je potrebno upoštevati tudi priznana strokovno tehnična pravila za varno in strokovno delo.

Aparat
- je treba uporabljati samo osebe, ki so bili seznanjeni z njeno pravilno uporabo in izrecno naročena z nalogo, ki ga upravlja.
- mora biti samo pod nadzorom.
- se ne sme uporabljati pri otrocih.

Sesalnika ne smejo uporabljati osebe (vključno z otroki) z zmanjšanimi fizičnimi, senzoričnimi ali mentalnimi sposobnostmi ali s pomanjkanjem izkušenj in znanja, razen pod nadzorom ali z natančnimi navodili osebe, ki je zadolžena za njihovo varnost.

Sesalci ki so opisani v tem navodilu za uporabo so primerni
- za absorpcijo prah in tekočine
- za gospodarsko uporabo, npr. v hotelih, šolah, bolnišnicah, tovarnah, trgovinah, pisarnah in trgovinah

VC2511:
Aparat ni primeren za sesanje zdravju škodljivega prahu.

VC2010L / VC3511L:
Sesalci, ki so opisani v tem navodilu za uporabo, so primerni za ločevanje prahu z ekspozicijsko mejno vrednostjo večjo od 1 mg/m³ (klasifikacija prahu – razred L). Tukaj upoštevajte pri vas veljavne državne predpise.

Sesati ne smete sledečih materialov:
- VC2511: zdravju nevaren prah
- vroči materiali (tleče cigarete, vroči pepel itd.)
- gorljive, eksplozivne, agresivne tekočine (npr. bencin, topila, kisline, lugi, itd.)
- gorljive, eksplozivne vrste prahu (npr. magnezijev prah, itd.)

Aparat mora
- uporabljajo samo v zaprtih prostorih in ne na prostem
- treba zaščititi pred ultravijoličnim sevanjem

Ⓑ Pred zagonom

Prepričajte se, da se na tipski nalepki zapisana napetost ujema s krajevno omrežno napetostjo. Priporoča se, da se sesalec priključi preko zaščitnega stikala za zaščito pred okvarnim tokom.

Redno preverjajte poškodbe kabla za omrežni priključek kot npr. nastajanje razpok ali pojave staranja. Če je kabel za omrežni priključek poškodovan, ga mora pred nadaljnjo uporabo sesalca zamenjati servisna služba podjetja Makita ali strokovnjak za elektriko, da se preprečijo nevarnosti. Uporabljajte samo tip kabla moči, določeno v navodilih za uporabo. Nikoli ne sesajte s poškodovanim filtrskim elementom.

VC2010L / VC3511L:
Če se izrabljeni oz. odhodni zrak sesalca vrača nazaj v prostor (tukaj upoštevajte pri vas veljavne državne predpise), mora biti v prostoru pri odstranjevanju prahu na razpolago zadostna mera zraka za

zamenjavo.

Osebe, ki delajo s sesalcem, je pred začetkom dela potrebno informirati
– o ravnanju in uporabi sesalca nevarnostih,
– ki nastajajo pri sesanju materiala
– o varnem odstranjevanju posesanega materiala

Ⓒ Sesanje tekočin

Pred sesanjem tekočin se mora filtrska vrečka a odpadke načelno odstraniti, preveriti se mora Pred tekočine pobral, vedno odstranite filter vrečko. Preverite, ali plovec deluje pravilno. Če se pojavi pena ali če izteka tekočina takoj končajte z delom ter izpraznite posodo za umazanijo.

Ⓓ Očiščenje filtrskega elementa

Ko moč sesanja popušča:
1. Vklop sesalca.
2. Z dlanjo zaprite odprtino šob ali sesalne cevi.
3. Trikrat pritisnite stikalni gumb za očiščenje filtra. Lamele filtrskega elementa se z zračnim tokom, ki pri tem nastaja, očistijo nanesenega prahu.

Ⓔ Priključitev električne naprave

Vtičnica na napravi se sme uporabljati samo za namene, ki so določeni v navodilu za uporabo.

Pred vtikanjem neke naprave v vtičnico:
1. Odklopite sesalec
2. Odklopite napravo, ki jo želite priključiti

POZOR! Pri napravah, ki so priključene na vtičnici, je potrebno upoštevati njihovo navodilo za uporabo in varnostne napotke, ki so v navodilu za uporabo.

Ⓕ Vzdrževanje, čiščenje in popravilo

Izvajajte samo tista vzdrževalna dela, ki so opisana v navodilu za uporabo. Pred čiščenjem in vzdrževanjem je načeloma potrebno izvleči električni vtič. Zgornjega dela sesalca nikoli ne poškropite z vodo: nevarnost za osebe, nevarnost kratkega stika.

Uporaba neoriginalnih nadomestnih delov in pribora lahko okrni varnost naprave. Uporabljajte samo nadomestne dele in pribor, ki jih proizvaja Makita.

VC2010L / VC3511L:
Med vzdrževanjem in čiščenjem je potrebno s sesalcem ravnati tako, da ni v nevarnosti niti vzdrževalno osebje niti niso ogrožene ostale osebe.

Na kraju vzdrževanja
– uporabljajte napravo za filtrirano prisilno odvajanje zraka
– nosite zaščitno obleko
– čistite sam kraj vzdrževanja tako, da v okolico ne zaidejo nikakršne nevarne snovi

Med vzdrževalna dela ter popravila vse okužene dele, ki jih ni bilo mogoče zadovoljivo očistiti, morajo biti:
– pakirane v dobro zaprtih vrečah
– odstranijo na način, ki je v skladu z veljavnimi predpisi za takšno odstranitev odpadkov

Najmanj enkrat letno mora servisna služba podjetja Makita ali pa strokovnjak tega področja opraviti tehnično kontrolo v zvezi s prahom, kot npr. preverjanje poškodbe filtra, propustnost zraka pri sesalcu ter delovanje kontrolnih naprav in opreme.

Transport

1. Pred transportom dobro zaprite vse zapahe, ki se nahajajo na posodi za umazanijo.
2. Naprave ne nagibajte ali prekucnite, v kolikor se v posodi za umazanijo nahaja tekočina.
3. Naprave ne dvigajte s kavljem žerjava.

Skladiščenje

Aparat mora biti
– shranjene v suhem prostoru in zaščiteno pred zmrzaljo

Napravo dajte v predelavo

Skladno z evropskimi smernicami 2002/96/EG o električnih in elektronskih starih napravah, je potrebno izrabljene električne naprave zbirati ločeno in jih dati v predelavo, ki je okolju prijazna. V primeru vprašanj se prosimo obrnite na Vašo občinsko upravo ali na Vašega najbližjega prodajalca.

Garancija

Za garancijo in jamstvo veljajo naši splošni pogoji poslovanja. V smislu uvajanja tehničnih novosti si pridržujemo pravico do sprememb.

Pribor

Oznaka	VC2010L	VC2511	VC3511L
Filtrski element	P-70219		
Filtrske vrečke (5 kosov)	P-72899		P-78293
Vrečke za odpadke (5 kosov)	P-70297		

Izjava ES o skladnosti

Družba Makita Corporation kot odgovorni proizvajalec izjavlja, da je naslednji stroj Makita:

Oznaka stroja: Sesalec za mokro in suho uporabo
Št. modela / tip: VC2010L, VC2511, VC3511L

del serijske proizvodnje in v skladu z naslednjimi evropskimi direktivami:

2006/42/EC, 2004/108/EC

In je izdelana v skladu z naslednjimi standardi ali standardiziranimi dokumenti:

EN ISO 12100-1:2003 + A1:2009
EN 60335-1:2002 + A1:2004 + A2:2006 + A11:2004 + A12:2006 + A13:2008 + A14:2010
EN 60335-2-69:2009
EN 62233:2008
EN 55014-1:2006 + A1:2009
EN 55014-2:1997 + A1:2001 + A2:2008
EN 61000-3-2:2006 + A1:2009 + A2:2009
EN 61000-3-3:2008

Tehnično dokumentacijo hrani naš pooblaščeni predstavnik za Evropo:

Makita International Europe Ltd.
Michigan Drive, Tongwell
Milton Keynes, Bucks MK15 8JD, England

10. april 2011

Tomoyasu Kato
Director
Makita Corporation, 3-11-8, Sumiyoshi-Cho, Anjo, Aichi, 446-8502 Japan

Tehnični podatki

		VC2010L	VC2511	VC3511L
Omrežna napetost	V	110 (GB110) / 120 (US,CA) / 230 (EU,CH,GB) / 240 (AU)		
Frekvenca omrežja	Hz	50 (EU,CH,GB,GB110,AU) / 60 (US,CA)		
Omrežna varovalka	A	10 (CH,AU) / 13 (GB) / 15 (US,CA) / 16 (EU) / 25 (GB110)		
Sprejem mo i P_{IEC}	Watt	900 (US,CA) / 1100 (EU,CH,GB, GB110,AU)		
Priklju na vrednost za vti nico naprave*	Watt	540 (US,CA) / 1100 (GB110) / 1200 (CH) / 1300 (AU) / 1900 (EU,GB)		
Sprejem mo i P_{Σ}	Watt	1440 (US,CA) / 2200 (GB110) / 2300 (CH) / 2400 (AU) / 3000 (EU,GB)		
Zra ni volumski tok	m³/h (l/min)	127 cfm (US,CA) / 192(3200) (GB110) / 216(3600) (EU,CH,GB,AU)		
Podtlak	hPa(mbar)	73 in (US,CA) / 180(180) (EU,CH,GB,GB110,AU)		
Merilna površinska jakost zvoka na 1 m razdalji, ISO 3744, EN 60704-2-1	dB(A)	70 ±3		
Hrup pri delu	dB(A)	67 ±3		
Omrežni priklju ek: Dolžina	m	7,5 (EU,CH,GB110,AU) 10,0 (GB) 24,6 ft (US,CA)	5 (EU,CH,GB,AU) 7,5 (GB110) 19,7 ft (US,CA)	7,5 (EU,CH,GB110,AU) 10,0 (GB) 24,6 ft (US,CA)
Omrežni priklju ek: Tip		H05RR-F 3G1,5 (EU,GB,AU) H05RR-F 3G1,0 (CH) H07BQ-F 3G2,5 (GB110) SJTW-A AWG 16/3 (US,CA)	H05VV-F 3G1,5 (EU,GB,AU) H05VV-F 3G1,0 (CH) H07BQ-F 3G2,5 (GB110) SJTW-A AWG 16/3 (US,CA)	H05RR-F 3G1,5 (EU,GB,AU) H05RR-F 3G1,0 (CH) H07BQ-F 3G2,5 (GB110) SJTW-A AWG 16/3 (US,CA)
Zaš itni razred		I		
Na in zaš ite		IPX4		
Stopnja radijskih motenj		EN 55014-1		
Klasifikacija prahu – razred		L (VC2510L,VC3511L) – (VC2511)		
Volumen posode	l	19,0 (5,0 gal)	23,0 (6,1 gal)	35,0 (9,2 gal)
Širina	mm	375 mm (14,8 in)		
Globina	mm	370 (14,6 in)	365 (14,4 in)	370 (14,6 in)
Višina	mm	500 (19,7 in)	545 (21,5 in)	685 (27,0 in)
Teža (stroj) **	kg	7,3 (16,1 lbs)	6,3 (13,8 lbs)	8,2 (18,1 lbs)
Teža vklj. dodatna oprema (neto, najpogostejša uporaba)	kg	8,8 (19,4 lbs)	7,8 (17,2 lbs)	9,7 (21,4 lbs)

* variante modela
** Teža v skladu s postopkom EPTA 01/2003

Ⓐ Važne sigurnosne upute

Prije korištenja uređaja obavezno pročitajte upute, te ih odložite nadohvat ruke.

Namjena i namjenska uporaba

Rukovanje strojem podliježe važećim nacionalnim zakonskim propisima. Osim uputa za rukovanje i valjanih obvezujućih odredaba o sprječavanju nezgoda na poslu u zemlji u kojoj se koristi stroj, potrebno je uvažavati i priznata pravila tehničke struke o sigurnom i stručnom radu i rukovanju strojem.

Uređaj
- smiju samo koristiti osobe koje su podučene u njegovom rukovanju i koje imaju izričit nalog za rukovanje njime
- se smije koristiti samo pod nadzorom
- ne smiju koristiti djeca

Ovaj aparat nije namijenjen osobama (ukljucujui djecu) sa smanjenim fizičkim, osjetilnim ili mentalnim nesposobnosti ili nemaju dovoljno iskustva i znanja u sigurnu uporabu, ako nisu pod nadzorom ili je upućen na korištenje aparata od strane osoba odgovorna za njihovu sigurnost.

Uređaji opisni u ovi uputama su prikladni
- za apsorpcija prašine i tekućine
- za komercijalnu uporabu npr. u hotelima, školama, bolnicama, tvornicama, trgovinama, uredima i lokalima

VC2511:
Uređaj nije prikladan za usisavanje prašine štetne po zdravlje.

VC2010L / VC3511L:
VC2010L i VC3511L su prikladni za odvajanje svake vrste prašine s ekspozicijskim graničnim vrijednostima većim od 1 mg/m³ (klasa prašine L). Obratite pozornost na važeće međunarodne propise.

Ne smiju se usisavati sljedeći materijali:
- VC2511: prašina opasna za zdravlje
- vrući materijali (zapaljene cigarete, vruć pepeo, itd.)
- zapaljive, eksplozivne, agresivne tekućine (npr. benzin, otopine, kiseline, lužine, itd.)
- zapaljive, eksplozivne prašine (npr. magnezijski prah)

Uređaj se mora
- se koristiti samo u zatvorenom prostoru, a ne na otvorenom
- biti zaštićeni od UV zračenja

Ⓑ Prije uključivanja

Uvjerite se, da se napon naveden na tipskoj pločici podudara s lokalnim mrežnim naponom. Preporučuje se priključivanje usisavača preko zaštitne strujne sklopke.

Redovito provjeravajte ispravnost mrežnog priključnog voda na oštećenja npr. pukotine ili znakovi starenja materijala. Ako je mrežni priključni vod oštećen, potrebno ga je, prije daljnje uporabe uređaja, a radi izbjegavanja opasnosti, zamijeniti od strane Makita servisa ili električara. Koristite samo tip kabel za napajanje navedenih u uputama. Nikada ne usisavati s oštećenim filtra.

VC2010L / VC3511L:
Prilikom odsisavanja prašine, u prostoriji mora biti dostatna cirkulacija zraka kada se odvodni zrak uređaja vraća u prostoriju (obratite pozornost na važeće međunarodne propise).

Osoblje za rukovanje uređajem, mora se obavijestiti prije rada o:
- rukovanjem uređaja

– opasnostima koje proizlaze iz materijala koji se usisava
– sigurnom uklanjanju usisanog materijala

Ⓒ Usisavanje tekućina

Prije usisavanja tekućina potrebno je načelno maknuti vrećicu filtra za otpad. Provjerite da plovak radi ispravno. U slučaju nastanka pjene ili curenja tekućine odmah prekinuti posao i isprazniti spremnik za nečistoće.

Ⓓ Čišćenje filtra

Ako dođe do slabljenja usisavanja:
1. Uključivanje usisavača
2. Dlanom zatvorite otvor sapnice ili usisne cijevi
3. Pritisnite dugme za čišćenje filtra tri puta. Na taj se način nastaje strujanje zraka koje čisti lamele filtar elementa od nasložene prašine.

Ⓔ Priključenje elektrouređaja

Utičnicu na uređaju koristiti samo za svrhu koja je određena u uputama za rukovanje.

Prije uključivanja nekog uređaja u utičnici uređaja:
1. Isključiti usisavač
2. Isključiti uređaj koji se priključuje

OPREZ! Za uređaje koji su priključeni na utičnicu potrebno je poštivati njihove upute za rukovanje i u njima sadržane sigurnosne napomene.

Ⓕ Održavanje, čišćenje i popravak

Obavljati samo one radove održavanja koji su opisani u uputama za rukovanje. Prije čišćenja i održavanja uređaja načelno izvući utikač iz utičnice. Gornji dio usisavača nikada ne prskati vodom: opasnost za ljude, opasnost od kratkog spoja.

Upotreba neoriginalnih rezervnih dijelova i pribora može smanjiti sigurnost stroja. Koristite samo rezervne dijelove i pribor koje proizvodi Makita.

VC2010L / VC3511L:
Kod održavanja i čišćenja s uređajem je potrebno tako postupati da ne nastane nikakva opasnost za osoblje održavanja i druge osobe.

Na području održavanja
– koristiti filtrirano prinudno odzračivanje
– nositi zaštitnu odjeću
– čistit područje održavanja tako da okoliš ne dospiju nikakve opasne tvari

Kod radova održavanja i popravka, sve onečišćene dijelove koje se nije moglo očistiti na zadovoljavajući način
– zapakirati u nepropusne vrećice
– zbrinuti u skladu s važećim propisima o zbrinjavanju

Provjeru ispravnosti glede prašine npr. oštećenje filtra zraka, zračna hermetičnost uređaja i funkcija kontrolnih uređaja, provodi najmanje jednom godišnje Makita servis ili neka stručna osoba.

Transport

1. Prije transporta zatvorite sve zapore spremnika za prljavštinu.
2. Nemojte naginjati uređaj ako u spremniku ima tekućine.
3. Nemojte podizati uređaju pomoću kuke dizalice.

Skladištenje

Uređaj mora biti

– skladištiti na suhom mjestu i zaštićeno od smrzavanja

Odvoženje uređaja na reciklažu

Prema Europskoj smjernici 2002/96/EG o starim električnim i elektroničkim uređajima, istrošeni električni uređaji moraju se odvojeno sakupljati i odvesti na reciklažu u skladu s ekološkim normama. Ako imate pitanja, molimo obratite se Vašoj općinskoj upravi ili najbližem trgovcu.

Garancija

Za garanciju i jamstvo vrijede naše opće poslovne odredbe. Zadržavamo pravo na promjene tijekom tehničkih inovacija.

Pribor

Oznaka	VC2010L	VC2511	VC3511L
Filtar element	P-70219		
Filtar vrećica (5 komada)	P-72899		P-78293
Vrećica za otpad (5 komada)	P-70297		

Izjava o suglasnosti EU

Mi, Makita Corporation, kao odgovorni proizvođač izjavljujemo da su slijedeći Makita strojevi:

Oznaka stroja: Usisavač za vlažnu i suhu uporabu
Model br./ Vrsta: VC2010L, VC2511, VC3511L

serijski proizvedeni i U sukladnosti sa slijedećim europskim smjernicama:

2006/42/EC, 2004/108/EC

und entsprechend folgender Bestimmungen und Normen hergestellt werden:

EN ISO 12100-1:2003 + A1:2009
EN 60335-1:2002 + A1:2004 + A2:2006 + A11:2004 + A12:2006 + A13:2008 + A14:2010
EN 60335-2-69:2009
EN 62233:2008
EN 55014-1:2006 + A1:2009
EN 55014-2:1997 + A1:2001 + A2:2008
EN 61000-3-2:2006 + A1:2009 + A2:2009
EN 61000-3-3:2008

Tehničku dokumentaciju čuva naš ovlašteni predstavnik u Europi koji je:

Makita International Europe Ltd.
Michigan Drive, Tongwell
Milton Keynes, Bucks MK15 8JD, England

10. travanj 2011

Tomoyasu Kato
Director
Makita Corporation, 3-11-8, Sumiyoshi-Cho, Anjo, Aichi, 446-8502 Japan

Tehnički podaci

		VC2010L	VC2511	VC3511L
Napon	V	110 (GB110) / 120 (US,CA) / 230 (EU,CH,GB) / 240 (AU)		
Mrežna frekvencija	Hz	50 (EU,CH,GB,GB110,AU) / 60 (US,CA)		
Osiguranje	A	10 (CH,AU) / 13 (GB) / 15 (US,CA) / 16 (EU) / 25 (GB110)		
Primanje snage P_{IEC}	Watt	900 (US,CA) / 1100 (EU,CH,GB, GB110,AU)		
Priklju na vrijednost za uti nicu ure aja*	Watt	540 (US,CA) / 1100 (GB110) / 1200 (CH) / 1300 (AU) / 1900 (EU,GB)		
Primanje snage P_{Σ}	Watt	1440 (US,CA) / 2200 (GB110) / 2300 (CH) / 2400 (AU) / 3000 (EU,GB)		
Volumen strujanja zraka	m³/h (l/min)	127 cfm (US,CA) / 192(3200) (GB110) / 216(3600) (EU,CH,GB,AU)		
Podtlak	hPa(mbar)	73 in (US,CA) / 180(180) (EU,CH,GB,GB110,AU)		
Razina bu nog tlaka mjerne površine na 1 m udaljenosti, ISO 3744, EN 60704-2-1	dB(A)	70 ±3		
Radna buka	dB(A)	67 ±3		
Mrežni vod: Dužina	m	7,5 (EU,CH,GB110,AU) 10,0 (GB) 24,6 ft (US,CA)	5 (EU,CH,GB,AU) 7,5 (GB110) 19,7 ft (US,CA)	7,5 (EU,CH,GB110,AU) 10,0 (GB) 24,6 ft (US,CA)
Mrežni vod: Tip		H05RR-F 3G1,5 (EU,GB,AU) H05RR-F 3G1,0 (CH) H07BQ-F 3G2,5 (GB110) SJTW-A AWG 16/3 (US,CA)	H05VV-F 3G1,5 (EU,GB,AU) H05VV-F 3G1,0 (CH) H07BQ-F 3G2,5 (GB110) SJTW-A AWG 16/3 (US,CA)	H05RR-F 3G1,5 (EU,GB,AU) H05RR-F 3G1,0 (CH) H07BQ-F 3G2,5 (GB110) SJTW-A AWG 16/3 (US,CA)
Klasa zaštite		I		
Vrsta zaštite		IPX4		
Stupanj otklanjanja radio smetnji		EN 55014-1		
Klasa prašine		L (VC2510L,VC3511L) – (VC2511)		
Volumen spremnika	l	19,0 (5,0 gal)	23,0 (6,1 gal)	35,0 (9,2 gal)
Širina	mm	375 mm (14,8 in)		
Dubina	mm	370 (14,6 in)	365 (14,4 in)	370 (14,6 in)
Visina	mm	500 (19,7 in)	545 (21,5 in)	685 (27,0 in)
Težina (stroj) **	kg	7,3 (16,1 lbs)	6,3 (13,8 lbs)	8,2 (18,1 lbs)
Težina uklj. pribor (neto, naj eš i zahtjev)	kg	8,8 (19,4 lbs)	7,8 (17,2 lbs)	9,7 (21,4 lbs)

* Model varijanti
** Težina u skladu s postupkom EPTA 01/2003

Ⓐ Dôležité bezpečnostné upozornenia

Predtým, než tento spotrebič spustíte do prevádzky si nutne prečítajte tento prevádzkový návod a odložte ho tak, aby ste ho mali vždy poruke.

Účel použitia a účelu zodpovedajúce použitie

Prevádzkovanie spotrebiča podlieha platným národným predpisom. Okrem prevádzkového návodu a v zemi nasadenia platných a záväzných predpisov predchádzania pracovným úrazom sa musia dodržovať i odborno-technické pravidlá bezpečnej a odbornej práce.

Spotrebič
– smú obsluhovať iba osoby, ktoré boli oboznámené s jeho obsluhou a jeho obsluha ím bola výslovne prikázaná
– prevádzkovať iba pod dohľadom
– nesmie byť používaný deťmi

Tento spotrebič nie je určený na používanie osobami (vrátane detí) s obmedzenými fyzickými, zmyslovými alebo mentálnymi schopnosťami alebo osobami s nedostatočnými skúsenosťami a znalosťami, pokiaľ nie sú pod dohľadom alebo neboli poučené o používaní spotrebiča osobou zodpovednou za ich bezpečnosť.

V tomto prevádzkovom návode popísané spotrebiče sa hodia:
– na vysávanie prachu a tekutín
– pre živnostenské nasadenie, napr. v hoteloch, školách, nemocniciach, továrňach, obchodoch, kanceláriách a na vypožičiavanie.

VC2511:
Zariadenie nie je vhodné na vysávanie zdraviu škodlivého prachu.

VC2010L / VC3511L:
V tomto prevádzkovom návode popísané spotrebiče sa hodia k odsávaniu akéhokoľvek prachu s expozičnou hraničnou hodnotou väčšou ako 1 mg/m³ (trieda prachu L). Dodržujte pri tomto platné národné predpisy.

Nasledujúce látky sa nesmú vysávať:
– VC2511: zdraviu škodlivé prachy
– horúce materiály (tlejúce cigarety, horúci popol, atď.)
– horľavé, výbušné a agresívne tekutiny (napr. benzín, riedidlá, kyseliny, lúhy, atď.)
– horľavé, explozívne a prašné (napr. horčíkový prach, atď.)

Zariadenie musí
– byť používaný len v interiéri, a nie vonku
– byť chránené pred UV žiarením

Ⓑ Pred spustením spotrebiča do prevádzky

Presvedčite sa o tom, či na typovom štítku spotrebiča uvedené menovité napätie súhlasí s napätím miestnej elektrickej siete. Doporučujeme napojiť spotrebič na elektrickú sieť cez chránič.

Kábel prípojky na elektrickú sieť pravidelne kontrolovať na poškodenie, ako napr. tvorenie trhlín alebo zostarnutie káblu. Ak je kábel prípojky na elektrickú sieť poškodený, musí sa tento pred ďalším použitím spotrebiča nechať vymeniť Makita-servisom, alebo elektrikárom, aby sa predišlo ohrozeniu. Use only the type of power cord specified in the operating manual. Nikdy nevysávajte s poškodeným filtračným elementom.

VC2010L / VC3511L:

Pri vysávaní sa musí nachádzať dostatočná cirkulácia vzduchu v miestnosti, ak sa vysávaný vzduch nevyvádza von (dodržujte pri tomto platné národné predpisy).

Personál obsluhy sa musí pre prácou so spotrebičom informovať:
– o manipulácii so spotrebičom
– o odsávaných materiáloch, ktoré môžu vyvolať nebezpečenstvo
– o bezpečnom odstránení vysatých materiálov

Ⓒ Vysávanie tekutín

Prije nego što se tekućina pokupiti, uvijek izvadite filtar vrećice. Provjerite da plovak radi ispravno. Pri vytváraní peny, alebo pri vystúpení tekuti ny z vysávača okamžite prerušte prácu a vyprázdnite odpadovú nádobu.

Ⓓ Prečistiť filtračnú vložku

Ak sa zníži výkonnosť vysávania:
1. Vysávač zapnúť
2. Rukou uzavrieť saciu dýzu alebo hadicu.
3. Ovládací gombík prečistenia filtra trikrát stlačiť. Lamely filtračného elementu budú očistené vzduchovým prúdom od naneseného prachu.

Ⓔ Pripojenie spotrebiča

Zásuvka na zariadení sa smie používať iba pre účely stanovené v prevádzkovom návode.

Pred pripojením spotrebiča na zásuvku na prístroji:
1. Vypnite vysávač.
2. vypnite pripájaný spotrebič

POZOR! Pri spotrebičoch pripojených na zásuvku na prístroji sa musia dodržiavať bezpečnostné predpisy uvedené v ich prevádzkových návodoch.

Ⓕ Údržba, čistenie a opravné práce na spotrebiči

Prevádzajte iba tie údržbárske práce, ktoré sú popísané v tomto prevádzkovom návode. Pred čistením a údržbou spotrebiča zásadne vytiahnite zástrčku spotrebiča zo zásuvky. Vrchný diel vysávača nikdy nepostriekajte vodou: nebezpečenstvo pre osoby, nebezpečenstvo krátkeho spojenia.

Použitie cudzích náhradných dielov a príslušenstva môže obmedziť bezpečnosť spotrebiča. Používať iba náhradné diely a príslušenstvo od Makita.

VC2010L / VC3511L:
Pri údržbe a čistení sa musí so spotrebičom tak zaobchádzať, aby nevzniklo žiadne nebezpečenstvo pre personál údržby a iné osoby.

V oblasti údržby
– použiť filtrované nútené vetranie
– nosiť ochranné oblečenie
– oblasť údržby očistiť tak, aby sa do okolia nedostali žiadne nebezpečné látky.

Pri údržbárskych a opravných prácach sa musia všetky znečistené diely, ktoré nemohli byť dostatočne očistené:
– zabaliť do nepriedušných vriec
– odstrániť podľa platných predpisov o odpade

Najmenej raz do roka sa prevádza Makita-servisom, alebo vyškolenou osobou prachovo-technická kontrola spotrebiča, napr. kontrola poškodenia filtračného elementu, tesnenia spotrebiča a funkcia kontrolných zariadení.

Doprava

1. Pred prepravou uzavrieť všetky uzávery na zásobníku na smeti.
2. Spotrebič nenakláňať, ak sa v zásobníku na smeti nachádza tekutina.
3. Spotrebič nezdvíhať pomocou háku žeriavu.

Skladovanie

Spotrebič musí byť
– uložené na suchom mieste a chránený pred mrazom

Opätovné využitie spotrebiča

Podľa Európskej smernice 2002/96/EG o starých elektrických a elektronických prístrojoch sa musia použité elektrické spotrebiče zbierať oddelene a musia sa opätovne využi. Pri otázkach sa obráťte prosím na Váš obecný úrad, alebo na Vašu najbližšiu predajňu.

Záruka

Pre záruku a záručné podmienky platia naše všeobecné obchodné podmienky. Zmeny z dôvodov technických inovácií sú vyhradené.

Príslušenstvo

Názov	VC2010L	VC2511	VC3511L
Filtračný element	P-70219		
Filtračné vrecia (5 kusov)	P-72899		P-78293
Vrecia na smeti (5 kusov)	P-70297		

EG – konformné prehlásenie

Naša spoločnosť Makita, ako zodpovedný výrobca prehlasujeme, že nasledujúce zariadenie(a) značky Makita:

Označenie zariadenia Vysávač suchých a tekutých látok
íslo modelu / typ VC2010L, VC2511, VC3511L

predstavujú výrobky sériovej výroby a vyhovujú nasledujúcim európskym smerniciam:

2006/42/EC, 2004/108/EC

a sú vyrobené podľa nasledujúcich noriem a štandardizovaných dokumentov:

EN ISO 12100-1:2003 + A1:2009
EN 60335-1:2002 + A1:2004 + A2:2006 + A11:2004 + A12:2006 + A13:2008 + A14:2010
EN 60335-2-69:2009
EN 62233:2008
EN 55014-1:2006 + A1:2009
EN 55014-2:1997 + A1:2001 + A2:2008
EN 61000-3-2:2006 + A1:2009 + A2:2009
EN 61000-3-3:2008

Technická dokumentácia sa nachádza u nášho autorizovaného zástupcu v Európe, ktorým je spoločnosť:

Makita International Europe Ltd.
Michigan Drive, Tongwell
Milton Keynes, Bucks MK15 8JD, England

10.04.2011

Tomoyasu Kato
Director
Makita Corporation, 3-11-8, Sumiyoshi-Cho, Anjo, Aichi, 446-8502 Japan

Technické údaje

		VC2010L	VC2511	VC3511L
Napätie	V	110 (GB110) / 120 (US,CA) / 230 (EU,CH,GB) / 240 (AU)		
Frekvencia siete	Hz	50 (EU,CH,GB,GB110,AU) / 60 (US,CA)		
Istenie siete	A	10 (CH,AU) / 13 (GB) / 15 (US,CA) / 16 (EU) / 25 (GB110)		
Príkon P_{IEC}	Watt	900 (US,CA) / 1100 (EU,CH,GB, GB110,AU)		
Menovitý príkon pre zásuvku na prístroji*	Watt	540 (US,CA) / 1100 (GB110) / 1200 (CH) / 1300 (AU) / 1900 (EU,GB)		
Príkon P_{Σ}	Watt	1440 (US,CA) / 2200 (GB110) / 2300 (CH) / 2400 (AU) / 3000 (EU,GB)		
Objemový prietok vzduchu	m^3/h (l/min)	127 cfm (US,CA) / 192(3200) (GB110) / 216(3600) (EU,CH,GB,AU)		
Podtlak	hPa(mbar)	73 in (US,CA) / 180(180) (EU,CH,GB,GB110,AU)		
Meßflächenschalldruckpegel in 1 m Abstand, ISO 3744, EN 60704-2-1	dB(A)	70 ±3		
Prevádzkový hluk	dB(A)	67 ±3		
Elektrická prípojka: D žka	m	7,5 (EU,CH,GB110,AU) 10,0 (GB) 24,6 ft (US,CA)	5 (EU,CH,GB,AU) 7,5 (GB110) 19,7 ft (US,CA)	7,5 (EU,CH,GB110,AU) 10,0 (GB) 24,6 ft (US,CA)
Elektrická prípojka: Typ		H05RR-F 3G1,5 (EU,GB,AU) H05RR-F 3G1,0 (CH) H07BQ-F 3G2,5 (GB110) SJTW-A AWG 16/3 (US,CA)	H05VV-F 3G1,5 (EU,GB,AU) H05VV-F 3G1,0 (CH) H07BQ-F 3G2,5 (GB110) SJTW-A AWG 16/3 (US,CA)	H05RR-F 3G1,5 (EU,GB,AU) H05RR-F 3G1,0 (CH) H07BQ-F 3G2,5 (GB110) SJTW-A AWG 16/3 (US,CA)
Ochranná trieda		I		
Druh ochrany		IPX4		
Stupe odrušenia		EN 55014-1		
Trieda prachu		L (VC2510L,VC3511L) – (VC2511)		
Objem zásobníka	l	19,0 (5,0 gal)	23,0 (6,1 gal)	35,0 (9,2 gal)
Šírka	mm	375 mm (14,8 in)		
H bka	mm	370 (14,6 in)	365 (14,4 in)	370 (14,6 in)
Výška	mm	500 (19,7 in)	545 (21,5 in)	685 (27,0 in)
Hmotnos (stroje) **	kg	7,3 (16,1 lbs)	6,3 (13,8 lbs)	8,2 (18,1 lbs)
Hmotnos vr. príslušenstvo (net, najbežnejšie aplikácie)	kg	8,8 (19,4 lbs)	7,8 (17,2 lbs)	9,7 (21,4 lbs)

* modelových variantov
** Hmotnosť podľa postupu EPTA 01/2003

Ⓐ Důležité bezpečnostní pokyny

Než uvedete tento vysavač do provozu, pročtěte si bezpodmínečně tento provozní návod a uložte si jej tak, abyste jej měli kdykoli po ruce.

Účel použití a stanovený způsob použití

Provoz stroje podléhá platným národním předpisům. Vedle provozního návodu a závazných předpisů bezpečnosti práce platných v zemi použití je nutno respektovat také uznávaná odborně-technické zásady bezpečné a odborně správné práce.

Spotrebič
– smú obsluhovať iba osoby, ktoré boli oboznámené s jeho obsluhou a jeho obsluha ím bola výslovne prikázaná
– prevádzkovať iba pod dohľadom
– nesmie byť používaný deťmi

Vysavač nesměji použivat osoby (včetně děti) s omezenymi fyzickymi, smyslovymi či duševnimi schopnostmi ani osoby s nedostatečnymi zkušenostmi či znalostmi, jestliže nejsou pod dohledem nebo pokud nebyly zaškoleny ohledně použiti vysavače osobou odpovědnou za jejich bezpečnost.

Přístroje popsané v tomto návodu k obsluze jsou určeny:
– k vysávání prachu a kapalin
– pro komerční použití, např. v hotelových zařízeních, školách, nemocnicích, továrnách, obchodech, kancelářích a pronajímaných prostorách.

VC2511:
Zařízení není vhodné k odsávání prachů škodících zdraví.

VC2010L / VC3511L:
VC2010L a VC3511L jsou vhodné pro separaci prachu s expoziční limit vyšší než 1 mg/m³ (třída filtrace prachu L) K tomuto je nutno dodržovat platná národní ustanovení.

Vysávat se nesmějí tyto materiály:
– VC2511: zdraví škodlivé prachové látky
– horké materiály (doutnající cigarety, horký popel atd.)
– hořlavé, výbušné, agresivní kapaliny (např. benzín, ředidla, kyseliny, louhy atd.)
– hořlavé, výbušné prachy (např. hořčíkový prach atd.)

Zařízení musí
– být používán pouze v interiéru, a ne venku
– být chráněny před UV zářením

Ⓑ Před uvedením do provozu

Přesvědčte se, zda napětí uvedené na typovém štítku souhlasí s napětím v místní síti. Doporučujeme přístroj zapojovat přes automatický ochranný spínač.

Pravidelně kontrolujte, zda síťová přípojka není poškozená, např. nevykazuje trhlinky či známky stárnutí. Jestliže je síťová přípojka poškozená, je nutno, aby byla před dalším použitím přístroje provedena její výměna servisem firmy Makita nebo odborným elektrikářem tak, aby bylo eliminováno nebezpečí ohrožení. Používejte pouze typ napájecího kabelu je uvedeno v návodu k obsluze. Nikdy nevysávejte s poškozeným filtračním článkem.

VC2010L / VC3511L:
Jestliže se odpadní vzduch z přístroje vrací zpět do místnosti, je nutno, aby byla při vysávání prachu v takové místnosti zajištěna dostatečná výměna vzduchu (k tomuto je nutno dodržovat platná národní

ustanovení).

Personál, který bude provádět obsluhu přístroje, je nutno před zahájením práce informovat o:
– manipulaci s přístrojem
– o nebezpečích spojených s vysávaným materiálem
– bezpečném způsobu odstranění a likvidace vysátého materiálu

Ⓒ Vysávání kapalin

Před kapaliny jsou sebrány, vždy vyjměte filtrační sáček. Zkontrolujte, zda funguje správně plavat. Začne-li se tvořit pěna nebo z vysavače vycházet kapalina, ihned přerušte práci a vyprázdněte zásobník nečistot.

Ⓓ Očištění filtračního článku

Pokud dojde k poklesu sacího výkonu:
1. Zapnutí vysavače
2. Otvor hubice nebo sací hadice uzavřete dlaní ruky.
3. Třikrát za sebou stiskněte tlačítko pro spuštění čištění filtru. Takto generovaným proudem vzduchu dojde k očištění lamel filtračního článku od ulpěného prachu.

Ⓔ Připojení elektrického spotřebiče

Zásuvka na přístroji se smí používat pouze pro účely uvedené v tomto provozním návodu.

Před zapojením dalšího přístroje do přístrojové zásuvky:
1. Vypnout vysavač.
2. Vypnout připojovaný přístroj

POZOR! Je nutno dodržovat provozní návody přístrojů zapojených do přístrojové zásuvky a zde obsažené bezpečnostní pokyny.

Ⓕ Údržba, čištění a opravy

Provádějte pouze takové údržbářské práce, které jsou popsané v tomto provozním návodu. Před zahájením čištění a údržby přístroje je zásadně nutno vytáhnout síťovou zástrčku ze zásuvky. Nikdy neostříkávejte horní díl vysavače vodou: nebezpečí úrazu, nebezpečí zkratu.

Použitím jiných než originálních náhradních dílů a příslušenství může dojít ke snížení bezpečnosti přístroje. Používejte pouze náhradní díly a příslušenství od firmy Makita.

VC2010L / VC3511L:
Při údržbě a čištění je s přístrojem nutno zacházet tak, aby personál provádějící údržby ani další osoby nebyl vystaven žádnému nebezpečí.

V prostoru provádění údržby:
– používejte nucené odvzdušňování přes filtr
– noste ochranný oděv
– při čištění prostoru provádění údržby postupujte tak, aby se do okolí nedostaly žádné nebezpečné látky

Při provádění prací v rámci údržby a čištění je nutno všechny znečištěné díly, které se nepodařilo uspokojivě očistit
– zabalit do nepropustných vaků
– zlikvidovat v souladu s platnými předpisy pro likvidaci

Minimálně jednou ročně je nutno provést zkoušku týkající se produkce prachu, buď servisem firmy Makita nebo příslušně kvalifikovanou jinou osobou, která obsahuje např. kontrolu poškození filtru, vzduchotěsnosti přístroje a funkce kontrolních mechanismů.

Peprava

1. Před přepravou je nutno uzavřít všechny blokovací a uzavírací prvky zásobníku na nečistoty.
2. Pokud je v zásobníku na nečistoty obsažena kapalina, spotřebič nenaklánějte.

3. Spotřebič nezvedejte s pomocí jeřábového háku.

Skladování

Spotřebič musí být
– uloženy na suchém místě a chráněn před mrazem

Odevzdání spotřebiče k recyklaci

Podle ustanovení směrnice 2002/96/EC o odpadech z elektrických a elektronických zařízení se použité elektrické spotřebiče musí sbírat odděleně a předat k ekologické recyklaci. S případnými dotazy se, prosím, obraťte na své obecní zastupitelství nebo na nejbližšího prodejce.

Záruka

Pro záruku a ručení platí naše všeobecné obchodní podmínky. Změny v důsledku technické inovace vyhrazeny.

Příslušenství

Označení	VC2010L	VC2511	VC3511L
Filtrační článek	P-70219		
Filtrační sáčky (5 kusů)	P-72899		P-78293
Odpadní sáčky (5 kusů)	P-70297		

Prohlášení o shodě s předpisy ES

Společnost Makita Corporation jako odpovědný výrobce prohlašuje, že níže uvedené zařízení Makita:

Popis zařízení Vysavač pro suché i mokré vysávání
Č. modelu/typ VC2010L, VC2511, VC3511L

vychází ze sériové výroby a vyhovuje následujícím evropským směrnicím:

2006/42/EC, 2004/108/EC

a bylo vyrobeno v souladu s následujícími normami či normativními dokumenty:

EN ISO 12100-1:2003 + A1:2009
EN 60335-1:2002 + A1:2004 + A2:2006 + A11:2004 + A12:2006 + A13:2008 + A14:2010
EN 60335-2-69:2009
EN 62233:2008
EN 55014-1:2006 + A1:2009
EN 55014-2:1997 + A1:2001 + A2:2008
EN 61000-3-2:2006 + A1:2009 + A2:2009
EN 61000-3-3:2008

Technická dokumentace je k dispozici u našeho autorizovaného zástupce v Evropě:

Makita International Europe Ltd.
Michigan Drive, Tongwell
Milton Keynes, Bucks MK15 8JD, England

10.04.2011

Tomoyasu Kato
Director
Makita Corporation, 3-11-8, Sumiyoshi-Cho, Anjo, Aichi, 446-8502 Japan

Technické údaje

		VC2010L	VC2511	VC3511L
Síťové napětí	V	110 (GB110) / 120 (US,CA) / 230 (EU,CH,GB) / 240 (AU)		
Síťový kmitočet	Hz	50 (EU,CH,GB,GB110,AU) / 60 (US,CA)		
Síťová pojistka	A	10 (CH,AU) / 13 (GB) / 15 (US,CA) / 16 (EU) / 25 (GB110)		
Příkon P_{IEC}	Watt	900 (US,CA) / 1100 (EU,CH,GB, GB110,AU)		
Přípojná hodnota pro zásuvku přístroje*	Watt	540 (US,CA) / 1100 (GB110) / 1200 (CH) / 1300 (AU) / 1900 (EU,GB)		
Příkon P_{Σ}	Watt	1440 (US,CA) / 2200 (GB110) / 2300 (CH) / 2400 (AU) / 3000 (EU,GB)		
Objemový proud vzduchu	m^3/h (l/min)	127 cfm (US,CA) / 192(3200) (GB110) / 216(3600) (EU,CH,GB,AU)		
Podtlak	hPa(mbar)	73 in (US,CA) / 180(180) (EU,CH,GB,GB110,AU)		
Hladina akustického tlaku na měrnou plochu ve vzdálenosti 1 m, ISO 3744, EN 60704-2-1	dB(A)	70 ±3		
Provozní hluk	dB(A)	67 ±3		
Síťové připojovací vedení: Délka	m	7,5 (EU,CH,GB110,AU) 10,0 (GB) 24,6 ft (US,CA)	5 (EU,CH,GB,AU) 7,5 (GB110) 19,7 ft (US,CA)	7,5 (EU,CH,GB110,AU) 10,0 (GB) 24,6 ft (US,CA)
Síťové připojovací vedení: Typ		H05RR-F 3G1,5 (EU,GB,AU) H05RR-F 3G1,0 (CH) H07BQ-F 3G2,5 (GB110) SJTW-A AWG 16/3 (US,CA)	H05VV-F 3G1,5 (EU,GB,AU) H05VV-F 3G1,0 (CH) H07BQ-F 3G2,5 (GB110) SJTW-A AWG 16/3 (US,CA)	H05RR-F 3G1,5 (EU,GB,AU) H05RR-F 3G1,0 (CH) H07BQ-F 3G2,5 (GB110) SJTW-A AWG 16/3 (US,CA)
Třída ochrany		I		
Druh ochrany		IPX4		
Stupeň odrušení radiových vln		EN 55014-1		
Třída filtrace prachu		L (VC2510L,VC3511L) – (VC2511)		
Objem zásobníku	l	19,0 (5,0 gal)	23,0 (6,1 gal)	35,0 (9,2 gal)
Šířka	mm	375 mm (14,8 in)		
Hloubka	mm	370 (14,6 in)	365 (14,4 in)	370 (14,6 in)
Výška	mm	500 (19,7 in)	545 (21,5 in)	685 (27,0 in)
Hmotnost (stroje) **	kg	7,3 (16,1 lbs)	6,3 (13,8 lbs)	8,2 (18,1 lbs)
Hmotnost vč. příslušenství (net, nejběžnější aplikace)	kg	8,8 (19,4 lbs)	7,8 (17,2 lbs)	9,7 (21,4 lbs)

* Modelové varianty
** Hmotnost podle postupu EPTA 01/2003

Ⓐ Ważne wskazówki bezpieczeństwa

Przed rozpoczęciem pracy z odkurzaczem należy bezwzględnie zapoznać się z instrukcją obsługi oraz przechowywać ją w łatwo dostępnym miejscu.

Przeznaczenie i stosowanie zgodne z przeznaczeniem

Użytkowanie urządzenia podlega ogólnym przepisom obowiązującym w danym kraju. Obok instrukcji obsługi i obowiązujących w kraju użytkownika przepisów zapobiegania wypadkom należy przestrzegać również uznanych technicznych zasad bezpieczeństwa dotyczących bezpiecznego i prawidłowego sposobu wykonywania pracy.

Urządzenie
- mogą obsługiwać wyłącznie osoby, które zostały przeszkolone w jego obsłudze i którym zlecono wyraźnie wykonywanie tej pracy
- może być użytkowane tylko pod nadzorem
- nie może być obsługiwane przez dzieci

Urządzenie nie jest przeznaczone do użytku przez osoby (w tym dzieci) o ograniczoną sprawnością fizyczną, umysłową lub sensoryczną bądź niemające doświadczenia lub odpowiedniej wiedzy, chyba że będzie to miało miejsce pod nadzorem osoby sprawującej nad nimi opiekę lub po udzieleniu przez nią odpowiednich instrukcji.

Urządzenia opisane w niniejszej instrukcji obsługi są przeznaczone:
- do zasysania pyłów i cieczy
- do profesjonalnego zastosowania, np. w hotelach, szkołach, szpitalach, fabrykach, sklepach, biurach i wypożyczalniach

VC2511:
Urządzenie nie nadaje się do odsysania pyłów szkodliwych dla zdrowia.

VC2010L / VC3511L:
Urządzenia opisane w niniejszej instrukcji obsługi są przeznaczone do separacji pyłu o dopuszczalnej wartości czasu oddziaływania powyżej 1 mg/m³ (klasa pyłu L). W tym wypadku należy przestrzegać obowiązujących w danym kraju przepisów.

Odkurzacz nie jest przeznaczony do zbierania:
- VC2511: pyły szkodliwe dla zdrowia
- gorących materiałów (żarzące się niedopałki, gorący popiół itp.)
- palnych, wybuchowych, agresywnych cieczy (np. benzyna, rozpuszczalniki, kwasy, ługi itp.)
- palnych, wybuchowych pyłów (np. pył magnezowy itp.)

Urządzenie musi
- być stosowane tylko w pomieszczeniach i na zewnątrz nie
- być chronione przed promieniowaniem UV

Ⓑ Przed uruchomieniem

Upewnić się, że napięcie podane na tabliczce znamionowej odpowiada napięciu sieci w miejscu użytkowania. Zaleca się podłączenie urządzenia do obwodu z wyłącznikiem ochronnym różnicowo-prądowym.

Przewód zasilający należy regularnie kontrolować na obecność uszkodzeń, np. pęknięć lub oznak starzenia. W przypadku uszkodzenia przewodu zasilającego, należy go wymienić przed dalszym użytkowaniem urządzenia w serwisie firmy Makita lub przez uprawnionego elektryka, aby zapobiec zagrożeniom. Należy używać wyłącznie kabla zasilania określonych w instrukcji obsługi. Nigdy nie

uruchamiać odkurzacza z uszkodzonym wkładem filtracyjnym.

VC2010L / VC3511L:
W przypadku zastosowania odkurzacza do usuwania pyłu, kiedy powietrze wylotowe odkurzacza kierowane jest do pomieszczenia, należy zapewnić odpowiednią szybkość wymiany powietrza w pomieszczeniu (w tym wypadku należy przestrzegać obowiązujących w danym kraju przepisów).

Personel obsługujący urządzenie musi przed rozpoczęciem pracy zostać poinformowany na temat
– obsługi urządzenia
– zagrożeń związanych z odkurzanymi materiałami
– bezpiecznego usuwania odkurzonego materiału

Ⓒ Odsysanie cieczy

Przed cieczy są zabierane, zawsze wyjąć worek. Sprawdź, czy pływak działa poprawnie. W przypadku tworzenia się piany lub wyciekania płynu natychmiast zakończyć pracę i opróżnić zbiornik.

Ⓓ Oczyszczanie wkładu filtracyjnego

W razie spadku mocy ssania:
1. Włączanie odkurzacza.
2. Zasłonić dłonią otwór ssawki i węża ssącego.
3. Wcisnąć trzy razy guzik uruchamiający funkcję oczyszczania filtra. Powstający w ten sposób prąd powietrza oczyszcza płytki wkładu filtracyjnego z nagromadzonego pyłu.

Ⓔ Podłączanie elektronarzędzia

Gniazdo wtykowe na urządzeniu wykorzystywać tylko dla celów określonych w instrukcji obsługi.

Przed podłączeniem dodatkowego urządzenia do gniazda wtykowego na odkurzaczu:
1. Wyłączyć odkurzacz
2. Wyłączyć podłączane urządzenie

UWAGA! Należy przestrzegać instrukcji obsługi i zawartych w niej wskazówek bezpieczeństwa dla urządzeń podłączonych do gniazda wtykowego na odkurzaczu.

Ⓕ Konserwacja, czyszczenie i naprawa

Wykonywać tylko te prace konserwacyjne, które opisane są w instrukcji obsługi. Przed przystąpieniem do czyszczenia lub konserwacji urządzenia należy wyjąć wtyczkę z gniazdka sieciowego. Nie wolno spryskiwać wodą pokrywy odkurzacza: Niebezpieczeństwo porażenia prądem, niebezpieczeństwo zwarcia.

Stosowanie nieoryginalnych części zamiennych lub osprzętu może wpłynąć ujemnie na bezpieczeństwo eksploatacji urządzenia. Stosować tylko części zamienne i osprzęt firmy Makita.

VC2010L / VC3511L:
Do czasu konserwacji i czyszczenia urządzenia należy się z nim obchodzić w taki sposób, aby nie było ono źródłem zagrożenia dla personelu wykonującego konserwację lub innych osób.

W pomieszczeniu do wykonywania czynności konserwacyjnych
– stosować wymuszoną wentylację z filtrowaniem powietrza
– nosić odzież ochronną
– pomieszczenie do konserwacji oczyścić w taki sposób, aby do otoczenia nie przedostały się żadne niebezpieczne substancje

Wszystkie zanieczyszczone części, które podczas prac konserwacyjnych i naprawczych nie mogły zostać oczyszczone w zadawalającym stopniu należy
– zapakować w szczelnych workach
– zutylizować zgodnie z obowiązującymi przepisami

Co najmniej raz w roku przedstawiciel serwisu firmy Makita lub osoba przeszkolona w tym zakresie powinna przeprowadzić kontrolę techniczną usuwania pyłu, np. sprawdzić filtr na obecność

uszkodzeń, sprawdzić szczelność powietrzną urządzenia i funkcjonowanie podzespołów kontrolnych.

Transport

1. Przed transportem urządzenia należy zamknąć wszystkie blokady i zaryglowania zbiornika zanieczyszczeń.
2. Nie wolno przechylać urządzenia, jeżeli w zbiorniku zanieczyszczeń znajduje się ciecz.
3. Zabrania się podnoszenia urządzenia na haku dźwigowym.

Składowanie

Urządzenie musi być
– przechowywane w suchym miejscu, chronić przed mrozem

Wykorzystanie zużytego urządzenia jako surowca wtórnego

Zgodnie z Europejską Dyrektywą 2002/96/WE o przeznaczonych na złomowanie urządzeniach elektrycznych i sprzęcie elektronicznym, zużyte urządzenia elektryczne należy zbierać osobno i oddać do punktu zbiórki surowców wtórnych. Pytania dotyczące utylizacji urządzenia prosimy kierować do urzędu gminy lub do najbliższego punktu sprzedaży.

Gwarancja

Odnośnie gwarancji i rękojmi obowiązują nasze ogólne warunki handlowe. Producent zastrzega sobie zmiany wynikające z postępu technicznego.

Osprzęt

Nazwa	VC2010L	VC2511	VC3511L
Wkład filtracyjny	P-70219		
Filtr workowy (5 sztuk)	P-72899		P-78293
Worek utylizacyjny (5 sztuk)	P-70297		

Deklaracja zgodności WE

Niniejszym firma Makita Corporation, jako odpowiedzialny producent oświadcza, że opisywane urządzenia marki Makita:

Oznaczenie maszyny	Odkurzacz do cieczy i pyłów
Nr modelu/ Typ	VC2010L, VC2511, VC3511L

są produkowane seryjnie oraz Spełniają następujące dyrektywy europejskie:

2006/42/WE, 2004/108/WE

Są produkowane zgodnie z następującymi normami lub dokumentami normalizacyjnymi:

EN ISO 12100-1:2003 + A1:2009
EN 60335-1:2002 + A1:2004 + A2:2006 + A11:2004 + A12:2006 + A13:2008 + A14:2010
EN 60335-2-69:2009
EN 62233:2008
EN 55014-1:2006 + A1:2009
EN 55014-2:1997 + A1:2001 + A2:2008
EN 61000-3-2:2006 + A1:2009 + A2:2009
EN 61000-3-3:2008

Dokumentacja techniczna przechowywana jest przez naszego autoryzowanego przedstawiciela na Europę, którym jest:

Makita International Europe Ltd.
Michigan Drive, Tongwell
Milton Keynes, Bucks MK15 8JD, England

10 kwietnia 2011

Tomoyasu Kato
Director
Makita Corporation, 3-11-8, Sumiyoshi-Cho, Anjo, Aichi, 446-8502 Japan

Dane techniczne

		VC2010L	VC2511	VC3511L
Napięcie sieciowe	V	110 (GB110) / 120 (US,CA) / 230 (EU,CH,GB) / 240 (AU)		
Częstotliwość sieci	Hz	50 (EU,CH,GB,GB110,AU) / 60 (US,CA)		
Bezpiecznik sieciowy	A	10 (CH,AU) / 13 (GB) / 15 (US,CA) / 16 (EU) / 25 (GB110)		
Moc pobierana P_{IEC}	Watt	900 (US,CA) / 1100 (EU,CH,GB, GB110,AU)		
Moc odbioru dla gniazda wtykowego urządzenia*	Watt	540 (US,CA) / 1100 (GB110) / 1200 (CH) / 1300 (AU) / 1900 (EU,GB)		
Moc pobierana P_{Σ}	Watt	1440 (US,CA) / 2200 (GB110) / 2300 (CH) / 2400 (AU) / 3000 (EU,GB)		
Natężenie przepływu powietrza	m³/h (l/min)	127 cfm (US,CA) / 192(3200) (GB110) / 216(3600) (EU,CH,GB,AU)		
Podciśnienie	hPa(mbar)	73 in (US,CA) / 180(180) (EU,CH,GB,GB110,AU)		
Poziom hałasu na powierzchni pomiaru z odległości 1 m, ISO 3744, EN 60704-2-1	dB(A)	70 ±3		
Hałas podczas pracy	dB(A)	67 ±3		
Przewód zasilający: Długość	m	7,5 (EU,CH,GB110,AU) 10,0 (GB) 24,6 ft (US,CA)	5 (EU,CH,GB,AU) 7,5 (GB110) 19,7 ft (US,CA)	7,5 (EU,CH,GB110,AU) 10,0 (GB) 24,6 ft (US,CA)
Przewód zasilający: Typ		H05RR-F 3G1,5 (EU,GB,AU) H05RR-F 3G1,0 (CH) H07BQ-F 3G2,5 (GB110) SJTW-A AWG 16/3 (US,CA)	H05VV-F 3G1,5 (EU,GB,AU) H05VV-F 3G1,0 (CH) H07BQ-F 3G2,5 (GB110) SJTW-A AWG 16/3 (US,CA)	H05RR-F 3G1,5 (EU,GB,AU) H05RR-F 3G1,0 (CH) H07BQ-F 3G2,5 (GB110) SJTW-A AWG 16/3 (US,CA)
Klasa ochrony		I		
Rodzaj ochrony		IPX4		
Stopień odkłócania		EN 55014-1		
Klasa pyłu		L (VC2510L,VC3511L) – (VC2511)		
Pojemność zbiornika	l	19,0 (5,0 gal)	23,0 (6,1 gal)	35,0 (9,2 gal)
Szerokość	mm	375 mm (14,8 in)		
Głębokość	mm	370 (14,6 in)	365 (14,4 in)	370 (14,6 in)
Wysokość	mm	500 (19,7 in)	545 (21,5 in)	685 (27,0 in)
Waga (urządzenia) **	kg	7,3 (16,1 lbs)	6,3 (13,8 lbs)	8,2 (18,1 lbs)
Waga. akcesoria (netto, najczęściej aplikacji)	kg	8,8 (19,4 lbs)	7,8 (17,2 lbs)	9,7 (21,4 lbs)

* zależności od modelu
** Waga zgodnie z procedurą EPTA 01/2003

Ⓐ Fontos biztonsági utasítások

Mielőtt a készüléket üzembe helyezi, feltétlenül olvassa át a kezelési utasítást, és őrizze meg elérhető közelben.

A felhasználás célja és rendeltetésszerű használat

A berendezés üzemeltetése a mindenkori nemzeti előírásoknak megfelelően kell történjen. A használati utasítás és az alkalmazó országában érvényes kötelező baleset-megelőzési eloírások mellett, a biztonságos és szakszerű munkavégzésre vonatkozó szaktechnikailag is elismert szabályokat is figyelembe kell venni.

A készüléket
- csak olyan személyek használhatják, akiket a kezelésére betanítottak és akiket a kezeléssel kifejezetten megbíztak
- csak felügyelet mellett üzemeltethető
- nem használhatják gyermekek

A készüléket nem használhatják olyan személyek, melyek csökkent mentális, fizikai vagy érzékeléssel rendelkeznek, kivéve ha az értük felelős személytől elötte instrukciót kaptak a készülék használatát illetően.

Az üzemeltetési utasításban leírt készülékek alkalmazhatók
- porszívók rendeltetésszerű alkalmazás esetén porok és folyadékok felszívására alkalmasak
- ipari célokra, pl. szállodákban, iskolákban, kórházakban, gyárakban, üzletekben, irodákban és bérelt üzletekben

VC2511:
A készülék nem alkalmas egészségre káros por felszívására.

VC2010L / VC3511L:
Az üzemeltetési utasításban leírt készülékek alkalmazhatók 1 mg/m³ -nél magasabb expozíciós határértékű por elkülönítésére (L por-osztály). Ehhez vegye figyelembe az érvényes nemzeti előírásokat.

A berendezéssel az alábbi anyagokat nem szabad szívni
- VC2511: egészségkárosító porok
- forró anyagok (izzó cigaretta, forró hamu stb.)
- éghető, robbanékony, agresszív folyadékok (pl. benzin, oldószer, savak, lúgok stb.)
- éghető, robbanékony porok (pl. magnéziumpor stb.)

A készülék
- csak beltéri használatra, és nem a szabadban
- védeni kell az UV sugárzás ellen

Ⓑ Az üzembe helyezés előtt

Győződjön meg róla, hogy a típustáblán megadott feszültség a helyi hálózati feszültséggel megegyezik. Ajánlatos a készüléket hibaáram-védőkapcsolóra csatlakoztatni.

A hálózati csatlakozóvezetéket rendszeresen ellenőrizni kell, hogy nem sérült-e meg, pl. nem szakadt-e, vagy hogy nem öregedett-e el. Ha a hálózati csatlakozókábel sérült, akkor azt a további használat előtt cseréltesse ki az Makita-szervizben vagy szakemberrel, hogy a veszélyeztetés elkerülhető legyen. Sohase szívjon sérült szűrőelemmel. Csak a típusú tápkábel meghatározott kezelési utasítás. Sohase szívjon sérült szűrőelemmel.

VC2010L / VC3511L:
Pormentesítéskor a helyiség légcsereszámának elegendően nagynak kell lennie, ha a készülékből

távozó levegő a helyiségbe áramlik vissza (ehhez vegye figyelembe az érvényes nemzeti előírásokat).

A készüléket kiszolgáló személyzetet munkavégzés előtt tájékoztatni kell
– a készülék kezeléséről
– a felszívandó anyagból származó veszélyekről
– a felszívott anyag biztonságos eltávolításáról

Ⓒ Folyadékok szívása

Porszívózás előtt folyadékok, mindig távolítsa el a szűrőt zsákot. Ellenőrizze a működését úszó. Habképződés vagy folyadékszivárgás esetén a munkát azonnal abba kell hagyni és a piszoktartályt ki kell üríteni.

Ⓓ A szűrőelem megtisztítása

Ha csökken a szívóteljesítmény:
1. A szívóberendezés bekapcsolása
2. Zárja le kézzel a fúvó- vagy szívónyílást.
3. Nyomja meg háromszor a szűrőtisztító működtetőgombját. A szűrőelem lamelláit az ekkor keletkező légáram a rájuk rakódott portól megtisztítja.

Ⓔ Az elektromos készülék csatlakoztatása

A készüléken levő dugaszolóaljzatot csak a kezelési utasításban meghatározott célokra alkalmazza.

A készüléknek a készülék dugaszolóaljzatába történő bedugása előtt:
1. Kapcsolja le a szívóberendezést
2. Kapcsolja le a csatlakoztatandó készüléket

FIGYELEM! A készülék csatlakozóaljzatára csatlakoztatott készülékeknél ügyeljen azok kezelési utasítására és az abban található biztonsági utasításokra.

Ⓕ Ápolás, tisztítás és karbantartás

Csak olyan karbantartási munkát végezzen el, amely a kezelési utasításban le van írva. A készülék tisztítása és javítása előtt a hálózati dugaszt mindenkor ki kell húzni! A szívóberendezés felső részét soha ne spriccelje le vízzel - ez veszélyezteti a személyeket és rövidzárlatot okoz.

A nem eredeti pótalkatrészek és tartozékok használata befolyásolja a készülék biztonságát. Csakis a Makita pótalkatrészeket és tartozékokat használja.

VC2010L / VC3511L:
Karbantartáskor és tisztításkor úgy kell a készüléket kezelni, hogy az sem a kezelőszemélyzetre, sem másokra ne jelentsen veszélyt.

A karbantartás helyén
– szűrt kényszerszellőztetést kell alkalmazni
– védőruházatot kell viselni
– a karbantartás helyét úgy kell tisztítani, hogy semmilyen veszélyes anyag ne juthasson a környezetbe

A karbantartási és javítási munkálatok folyamán az összes olyan alkatrészt, amelyet nem lehetett kielégítően megtisztítani
– légmentesen záró tasakokba kell csomagolni
– az eltávolításukra vonatkozó hatályos előírások szerint kell ártalmatlanítani

Legalább évente az Makita-szervizben vagy egy erre kiképzett személlyel el kell végeztetni a portechnikai ellenőrzést, például a szűrők károsodását, a készülék légtömörségét, a kontrollberendezések működését kell vizsgálni.

Szállítás

1. Szállítás előtt a szennytartály minden reteszélését zárja le.
2. Ne billentse meg a készüléket, ha a szennytartályban folyadék van.
3. Ne emelje a készüléket daru kampójával.

Tárolás

A készüléket ki kell
– Tárolja száraz helyen és védett a fagytól

A k észülék újrahasznosítása

A 2002/96/EG, a használt elektromos és elektronikus készülékekre vonatkozó európai irányelvek szerint az elhasznált elektromos készülékeket szelektíven kell gyűjteni, és környezetkímélő újrahasznosításra kell továbbadni. Amennyiben kérdések merülnek fel, forduljon a területi igazgatóságunkhoz vagy a legközelebbi szakkereskedőhöz.

Garancia

A garanciára és szavatosságra az általános üzleti feltételeink vonatkoznak. Változtatások joga a műszaki újdonságok érdekében fenntartva!

Műszaki adatok

Megnevezés	VC2010L	VC2511	VC3511L
Szűrőelem	P-70219		
Szűrőzsák (5 darab)	P-72899		P-78293
Ártalmatlanításra szolgáló zsák (5 darab)	P-70297		

EG megfelelési nyilatkozat

Mi, a Makita Corporation mint a termék felelős gyártója kijelentjük, hogy a következő Makita gép(ek):

Gép megnevezése: Szívóberendezés nedves és száraz alkalmazásra
Típus sz./ Típus: VC2010L, VC2511, VC3511L

sorozatgyártásban készül és megfelel a következő európai előírásoknak:

2006/42/EG, 2004/108/EG

és gyártása a következő szabványoknak valamint szabványosított dokumentumoknak megfelelően történik:

EN ISO 12100-1:2003 + A1:2009
EN 60335-1:2002 + A1:2004 + A2:2006 + A11:2004 + A12:2006 + A13:2008 + A14:2010
EN 60335-2-69:2009
EN 62233:2008
EN 55014-1:2006 + A1:2009
EN 55014-2:1997 + A1:2001 + A2:2008
EN 61000-3-2:2006 + A1:2009 + A2:2009
EN 61000-3-3:2008

A műszaki dokumentáció Európában a következő hivatalos képviselőnknél található:

Makita International Europe Ltd.
Michigan Drive, Tongwell
Milton Keynes, Bucks MK15 8JD, England

Április 10, 2011

Tomoyasu Kato
Director
Makita Corporation, 3-11-8, Sumiyoshi-Cho, Anjo, Aichi, 446-8502 Japan

Tartozék

		VC2010L	VC2511	VC3511L
Hálózati feszültség	V	110 (GB110) / 120 (US,CA) / 230 (EU,CH,GB) / 240 (AU)		
Hálózati frekvencia	Hz	50 (EU,CH,GB,GB110,AU) / 60 (US,CA)		
Hálózati biztosíték	A	10 (CH,AU) / 13 (GB) / 15 (US,CA) / 16 (EU) / 25 (GB110)		
Teljesítményfelvéte P_{IEC}	Watt	900 (US,CA) / 1100 (EU,CH,GB, GB110,AU)		
A készülék csatlakozóhüvelyének csatlakozási értéke*	Watt	540 (US,CA) / 1100 (GB110) / 1200 (CH) / 1300 (AU) / 1900 (EU,GB)		
Teljesítményfelvéte P_{Σ}	Watt	1440 (US,CA) / 2200 (GB110) / 2300 (CH) / 2400 (AU) / 3000 (EU,GB)		
Leveg -térfogatáram	m³/h (l/min)	127 cfm (US,CA) / 192(3200) (GB110) / 216(3600) (EU,CH,GB,AU)		
Vákuum	hPa(mbar)	73 in (US,CA) / 180(180) (EU,CH,GB,GB110,AU)		
Mér felületi zajnyomásszint 1 m távolságra ISO 3744, EN 60704-2-1	dB(A)	70 ±3		
Munkazaj	dB(A)	67 ±3		
Hálózati csatlakozó vezeték: Hossz	m	7,5 (EU,CH,GB110,AU) 10,0 (GB) 24,6 ft (US,CA)	5 (EU,CH,GB,AU) 7,5 (GB110) 19,7 ft (US,CA)	7,5 (EU,CH,GB110,AU) 10,0 (GB) 24,6 ft (US,CA)
Hálózati csatlakozó vezeték: Típus		H05RR-F 3G1,5 (EU,GB,AU) H05RR-F 3G1,0 (CH) H07BQ-F 3G2,5 (GB110) SJTW-A AWG 16/3 (US,CA)	H05VV-F 3G1,5 (EU,GB,AU) H05VV-F 3G1,0 (CH) H07BQ-F 3G2,5 (GB110) SJTW-A AWG 16/3 (US,CA)	H05RR-F 3G1,5 (EU,GB,AU) H05RR-F 3G1,0 (CH) H07BQ-F 3G2,5 (GB110) SJTW-A AWG 16/3 (US,CA)
Védettségi fok		I		
Védelmi fokozat		IPX4		
Rádiózavarás		EN 55014-1		
Por-osztály		L (VC2510L,VC3511L) – (VC2511)		
Tartály térfogata	l	19,0 (5,0 gal)	23,0 (6,1 gal)	35,0 (9,2 gal)
Szélesség	mm	375 mm (14,8 in)		
Mélység	mm	370 (14,6 in)	365 (14,4 in)	370 (14,6 in)
Magasság	mm	500 (19,7 in)	545 (21,5 in)	685 (27,0 in)
Tömeg (csak a gép) **	kg	7,3 (16,1 lbs)	6,3 (13,8 lbs)	8,2 (18,1 lbs)
Tömeg, tartozékokkal (nettó, leggyakoribb alkalmazás)	kg	8,8 (19,4 lbs)	7,8 (17,2 lbs)	9,7 (21,4 lbs)

* modellváltozat
Tömeg, szerint EPTA eljárás 01/2003.

Ⓐ Indicații importante de siguranță

Înainte de a pune în funcțiune aparatul citiți neapărat acest document şi păstrați-l la îndemână.

Scopul de utilizare al aparatului

Exploatarea aparatului este supusă dispozițiilor naționale în vigoare. În afară de instrucțiunile de funcționare şi regulile obligatorii, în vigoare în țara unde se utilizează aparatul, pentru prevenirea accidentelor trebuie respectate şi regulile tehnice de specialitate recunoscute pentru un lucru în siguranță şi corespunzător.

Aparatul
- are voie să fie utilizat numai de persoane, care sunt instruite în manipularea lui şi care au fost însărcinate în mod expres cu deservirea lui
- are voie să fie exploatat numai sub supraveghere
- nu are voie să fie utilizat de copii

Acest aparat nu este destinat folosirii de către persoane (inclusiv copii) cu capacități fizice, senzoriale sau mentale reduse, sau lipsă de experiență şi cunoştiințe, decât dacă le este acordată supravegherea sau instruirea necesare utilizării aparatului de către persoana responsabilă de siguranța lor.

Aparatele descrise în aceste instrucțiuni de funcționare sunt adecvate
- pentru aspirarea praf si lichide
- pentru utilizarea profesională, de ex. în hoteluri, şcoli, spitale, fabrici, magazine, birouri şi unități comerciale închiriate

VC2511:
Aparatul nu este prevăzut pentru aspirarea pulberilor nocive.

VC2010L / VC3511L:
Aparatele descrise în aceste instrucțiuni de funcționare sunt adecvate pentru separarea de praf cu o valoare limită de expunere mai mare de 1 mg/m³ (clasa de praf L). Aveți în vedere în această privință dispozițiile naționale valabile pentru dumneavoastră.

Următoarele materiale nu au voie să fie aspirate:
- VC2511: pulberi nocive
- materiale fierbinți (țigări incandescente, cenuşă fierbinte ş.a.m.d.)
- lichide inflamabile, explozive, agresive (de ex. benzină, solvenți, acizi, leşii ş.a.m.d.)
- pulberi inflamabile, explozive (de ex. pulbere de magneziu ş.a.m.d.)

Aparatul trebuie să
- fi utilizate numai în interior şi nu în aer liber
- să fie protejate împotriva radiațiilor UV

Ⓑ Înainte de punerea în funcțiune

Asigurați-vă că voltajul indicat pe placa de rating corespunde cu tensiunea de la rețeaua de alimentare cu energie locale. Este recomandat pentru a vă conecta la unitate cu un disjunctor pentru a vă proteja împotriva vina curent.

Verificați cu regularitate că cablu de conectare a sectorului arată nici o deteriorare, P. ex. fisuri sau semne de imbatranire. În cazul în care cordonul este deteriorat el trebuie, înainte de a continua să folosească echipamente, înlocuirea de Makita sau electrician, pentru a evita riscurile. Înlocuiți ombilical numai de către un cablu de tipul celor menționate în instrucțiunile de utilizare. Nu folosiți de aspirator în cazul în care filtrul este deteriorat.

VC2010L / VC3511L:

În cazul desprăfuirii trebuie să existe în încăpere o rată suficientă de schimb de aer, dacă aerul uzat al aparatului este evacuat înapoi în încăpere (aveți în vedere în această privință dispozițiile naționale valabile pentru dumneavoastră).

Personalul operator al aparatului trebuie informat înainte de lucru în privința
– manipulării aparatului
– pericolelor care provin de la materialul de aspirat
– îndepărtării în siguranță a materialului aspirat

Ⓒ Aspirarea de lichide

Înainte de aspirarea de lichide trebuie principial îndepărtat sacul de filtrare. Verifica funcția de plutind. În cazul formării de spumă, încetați imediat lucrul şi goliți recipientul de impurități.

Ⓓ Curățarea elementului de filtrare

Dacă puterea de aspirație scade:
1. Conectați aparatul.
2. Obturați cu palma orificiul duzei sau orificiul furtunului de aspirație.
3. Apăsați de trei ori butonul de acționare pentru curățarea filtrului. Lamelele elementului de filtrare sunt curățate de praful depus prin curentul de aer care se produce.

Ⓔ Conectarea aparatele electrice

Priza pentru aparate este destinată numai pentru scopurile menționate în instrucțiunile de funcționare.

Înainte de a conecta un aparat în priză aparat:
1. Opriți aspiratorul.
2. Opriți aparatul să fie conectat.

ATENȚIE! Citiți instrucțiunile de funcționare ale aparatului de racordat şi respectați indicațiile de siguranță din aceste instrucțiuni.

Ⓕ Întreținere

Numai întreținere de lucru, care, în instrucțiunile de operare. Întotdeauna deconectați de la rețeaua principală priză înainte de curățare şi întreținere a aparatele. Nu de apă de pe partea superioară a aspirație: Pericol pentru persoane, riscul de scurt circuit.

Utilizarea de piese de schimb şi accesorii neoriginale poate prejudicia siguranța aparatului. Utilizați numai piese de schimb şi accesorii de la Makita.

VC2010L / VC3511L:
La întreținerea şi curățarea aparatului, acesta trebuie manipulat astfel încât să nu se producă pericole pentru personalul de întreținere şi alte persoane.

În zona de întreținere
– utilizați aerisiri forțate filtrate,
– purtați îmbrăcăminte de protecție,
– curățați zona de întreținere astfel încât să nu pătrundă în mediul înconjurător substanțe periculoase.

La lucrările de întreținere şi reparație, toate piesele impurificate, care nu au putut fi curățate suficient trebuie
– ambalate în pungi impermeabile
– îndepărtate în concordanță cu prevederile în vigoare pentru îndepărtarea deşeurilor.

Trebuie să se execute cel puțin o dată pe an de către service-ul Makita sau de o persoană instruită, o verificare tehnică în privința prafului, de ex. în privința deteriorării filtrului, etanşeității la aer a aparatului şi funcția dispozitivelor de control.

Transport

1. Înainte de transport închideți toate dispozitivele de blocare alerecipientului de impurități.
2. Nu răsturnați aparatul dacă în recipientul de impurități se aflălichid.

3. Nu ridicați aparatul cu cârlige de macara.

Depozitare

Aparatul trebuie să fie
– depozitate într-un loc uscat şi protejat de îngheț

Predați aparatul la un centru de revalorificare

Conform directivei europene 2002/96/CE în privința aparatelor vechi electrice şi electronice, aparatele electrice uzate trebuie colectate separat şi revalorificate fără poluarea mediului. Contactați autoritățile locale sau cel mai apropiat dealer pentru informații suplimentare.

Garanția pentru produse

Pentru garanție şi prestarea garanției sunt valabile condițiile noastre comerciale. Sub rezerva de a schimba ca urmare a modificărilor tehnice.

Accesorii suplimentare

Denumire	VC2010L	VC2511	VC3511L
Element de filtrare	P-70219		
Sac de filtrare (5 bucăți)	P-72899		P-78293
Sac pentru îndepărtarea impurităților (5 bucăți)	P-70297		

Declarație de conformitate CE

Noi, Makita Corporation, ca producător responsabil, declarăm că următoarea(le) unealtă(e) Makita:

Denumirea utilajului: Aspirator pentru utilizare uscată şi umedă
Nr. model/Tip: VC2010L, VC2511, VC3511L

sunt produse de serie şi sunt în conformitate cu următoarele Directive Europene:

2006/42/EC, 2004/108/EC

und entsprechend folgender Bestimmungen und Normen hergestellt werden:

EN ISO 12100-1:2003 + A1:2009
EN 60335-1:2002 + A1:2004 + A2:2006 + A11:2004 + A12:2006 + A13:2008 + A14:2010
EN 60335-2-69:2009
EN 62233:2008
EN 55014-1:2006 + A1:2009
EN 55014-2:1997 + A1:2001 + A2:2008
EN 61000-3-2:2006 + A1:2009 + A2:2009
EN 61000-3-3:2008

Documentația tehnică este în posesia reprezentantului nostru autorizat în Europa care este:

Makita International Europe Ltd.
Michigan Drive, Tongwell
Milton Keynes, Bucks MK15 8JD, England

10 aprilie 2011

Tomoyasu Kato
Director
Makita Corporation, 3-11-8, Sumiyoshi-Cho, Anjo, Aichi, 446-8502 Japan

Date tehnice

		VC2010L	VC2511	VC3511L
Tensiune re ea	V	110 (GB110) / 120 (US,CA) / 230 (EU,CH,GB) / 240 (AU)		
Frecven re ea	Hz	50 (EU,CH,GB,GB110,AU) / 60 (US,CA)		
Siguran e re ea electric	A	10 (CH,AU) / 13 (GB) / 15 (US,CA) / 16 (EU) / 25 (GB110)		
Putere absorbit P_{IEC}	Watt	900 (US,CA) / 1100 (EU,CH,GB, GB110,AU)		
Valoare de racordare pentru priza pentru aparate*	Watt	540 (US,CA) / 1100 (GB110) / 1200 (CH) / 1300 (AU) / 1900 (EU,GB)		
Putere absorbit P_{Σ}	Watt	1440 (US,CA) / 2200 (GB110) / 2300 (CH) / 2400 (AU) / 3000 (EU,GB)		
Curent volumetric aer	m³/h (l/min)	127 cfm (US,CA) / 192(3200) (GB110) / 216(3600) (EU,CH,GB,AU)		
Subpresiune	hPa(mbar)	73 in (US,CA) / 180(180) (EU,CH,GB,GB110,AU)		
Nivel presiune sonor la 1 m distan , ISO 3744, EN 60704-2-1	dB(A)	70 ±3		
Nivel zgomot pe timpul lucrului	dB(A)	67 ±3		
Cablu de racordare: lungime	m	7,5 (EU,CH,GB110,AU) 10,0 (GB) 24,6 ft (US,CA)	5 (EU,CH,GB,AU) 7,5 (GB110) 19,7 ft (US,CA)	7,5 (EU,CH,GB110,AU) 10,0 (GB) 24,6 ft (US,CA)
Cablu de racordare: tip		H05RR-F 3G1,5 (EU,GB,AU) H05RR-F 3G1,0 (CH) H07BQ-F 3G2,5 (GB110) SJTW-A AWG 16/3 (US,CA)	H05VV-F 3G1,5 (EU,GB,AU) H05VV-F 3G1,0 (CH) H07BQ-F 3G2,5 (GB110) SJTW-A AWG 16/3 (US,CA)	H05RR-F 3G1,5 (EU,GB,AU) H05RR-F 3G1,0 (CH) H07BQ-F 3G2,5 (GB110) SJTW-A AWG 16/3 (US,CA)
Clasa de protec ie		I		
Felul protec iei		IPX4		
Grad deparazitare		EN 55014-1		
Clasa de praf		L (VC2510L,VC3511L) – (VC2511)		
Volum recipient de impurit i	l	19,0 (5,0 gal)	23,0 (6,1 gal)	35,0 (9,2 gal)
L ime	mm	375 mm (14,8 in)		
Adâncime în spate	mm	370 (14,6 in)	365 (14,4 in)	370 (14,6 in)
În l ime	mm	500 (19,7 in)	545 (21,5 in)	685 (27,0 in)
Greutate (masina) **	kg	7,3 (16,1 lbs)	6,3 (13,8 lbs)	8,2 (18,1 lbs)
Greutate inclusiv. accesorii (aplica ie net, cele mai frecvente)	kg	8,8 (19,4 lbs)	7,8 (17,2 lbs)	9,7 (21,4 lbs)

* Variante de model
** Greutate conform procedurii EPTA 01/2003

Ⓐ Важни указания за безопасност

Преди да пуснете уреда в експлоатация, непременно прочетете този документ и го съхранявайте с цел справка при нужда.

Област на употреба на уреда

Работата с уреда се извършва при спазване на валидните национални разпоредби. Освен ръководството за употреба и валидните в държавата на използване задължителни правила за предпазване от нещастни случаи, следва да бъдат спазвани и признатите технически правила за правилна и безопасна работа.

Уредът:
- Може да се ползва само от лица, които са обучени в боравенето му и на които изрично е възложено обслужването му
- Да се използва само под наблюдение
- Да не се използва от деца

Този уред не е предназначен за ползване от хора (включително деца) с намалени физически възприятия или умствени недъзи или без опит и познания, ако са оставени без наблюдение и не са инструктирани от страна на отговарящо за тяхната безопасност лице относно начина на използване на уреда.

Описаните в това ръководство за експлоатация уреди са подходящи за
- сучещо пръст и течности
- промишлена употреба, например в хотели, училища, болници, фабрики, магазини, офиси и др. подобни помещения.

VC2511:
Уредът не е подходящ за изсмукване на вредни за здравето прахове.

VC2010L / VC3511L:
VC2010L и VC3511L са подходящи за отделяне на прах с експозиционна гранична стойност по-голяма от 1 мг/м³ (клас на чистота L). За целта съблюдавайте валидните национални разпоредб.

Следните материали не трябва да бъдат засмуквани:
- VC2511: Опасни за здравето прахообразни вещества
- Нагорещени материали (доизгаснали цигари, гореща пепел и др.)
- Запалими, експлозивни, разяждащи течности (напр. бензин, разтворители, киселини, основи и др.)
- Запалими, експлозивни прахообразни материали (напр. магнезиев прах и др.)

Уредът трябва да
- да се използват само вътрешно, а не на открито
- да бъдат защитени от ултравиолетовите лъчи

Ⓑ Преди пускане в експлоатация

Уверете се, че напрежението е показано на клиентите табела отговаря на напрежението на местната мрежа захранване. Препоръчително е, че прахосмукачката следва да бъдат свързани чрез остатъчна текущата прекъсвач.

Проверете захранващия кабел редовно, за да се открият признаци на увреждане, като например пукнатини или стареене. Ако захранващият кабел е повреден, той трябва да бъде заменен от MAKITA служба или електротехник за да се избегне опасността, преди употребата на прахосмукачката е продължена. Използвайте само вида на захранващия кабел, посочени в операци-

онната ръководство. Никога не използвайте прахосмукачката ако филтър е повреден.

VC2010L / VC3511L:
При обезпрашаване в помещението трябва да има достатъчна вентилация, когато изходящият въздух от уреда се връща в помещението (за целта съблюдавайте валидните национални разпоредби).

Обслужващият персонал на уреда трябва преди работа с него да бъде информиран за
– боравенето с уреда
– евентуални опасности от засмуквания материал
– безопасното отстраняване на всмукания материал

Ⓒ укване на течности

Преди течностите, които се качват, винаги премахнете филтъра чанта. Проверете дали плувка работи правилно. Ако се развива пяна или течен окаже, незабавно да прекратят работа и празни мръсотията резервоар.

Ⓓ Почистване на филтърния елемент

Когато смукателната мощност намалее:
1. Включете уреда
2. Поставете ръка върху отвора на дюзата и отвора на смукателния маркуч.
3. Натиснете 3 пъти бутона за задействане на почистването на филтъра. Ламелите на филтърния елемент ще бъдат почистени от наслоения прах посредством възникналия приток на въздух.

Ⓔ Режим на работа Auto-On/Off

Контактната кутия на уреда е оборудвана само за посочените в ръководството за употреба цели.

Преди да включите уреда в уреда контакта:
1. Изключете прахосмукачката.
2. Изключете уреда, за да бъдат свързани.

ВНИМАНИЕ! Прочетете ръководството за употреба на подлежащия на свързване уред и спазвайте съдържащите се в него указания за безопасност.

Ⓕ Поддръжка, почистване и ремонт

Изпълнете само поддържаща работа, които са описани в тази информация. Винаги извадете щепсела от мрежата, преди почистване и поддръжка на уреди. Да не се води в горната част на сукцио опасност за хората: риск от късо съединение.

Използването на неоригинални резервни части и аксесоари може да повлияе на безопасността на уреда. Използвайте само резервни части и аксесоари на Makita.

VC2010L / VC3511L:
За поддръжката и почистването му с уреда трябва да се борави така, че да не възникне опасност за поддържащия персонал или за други лица.

В областта на поддръжката
– използване на филтрирано принудително обезвъздушаване
– носене на предпазно облекло
– почистване на областта на поддръжка така, наоколо да не попаднат опасни вещества

При работи по поддръжката и при ремонтни дейности всички замърсени части, които не са могли да бъдат добре почистени
– трябва да бъдат опаковани в непропускащи чували
– да бъдат изхвърлени като отпадък в съответствие с валидните наредби

Техническата проверка трябва да се извършва най-малко веднъж годишно от сервиз на

Makita или от обучено лице, като се проверява например за повреда на филтъра, херметичност на уреда и функцията на контролните съоръжения.

Транспортиране

1. Преди транспортиране затворете всички ключалки на резервоара за мърсотия.
2. Не накланяйте уреда, когато в резервоара за мърсотия има течност.
3. Не повдигайте уреда с куки за кранове.

Съхранение

Уредът трябва да бъде
– съхранява на сухо място и защитени от замръзване
– защитени от ултравиолетовите лъчи
– съхранява на място, защитени от пряка слънчева светлина

Предаване на уреда за оползотворяване като вторични суровини

Съгласно Европейска директива 2002/96/ЕО за употребявани стари електроуреди и електронни уреди, използваните електроуреди трябва да се събират като отпадъци отделно и да се предават за екологичното им оползотворяване като вторични суровини. Свържете се с местните власти или най-близкия дилър за повече информация.

Отговорност на производителя

Своеволно извършените промени по уреда, използването на неподходящи части, както и нецелесъобразното му използване изключват гаранция от страна на производителя за възникнали вследствие на това щети. Обект на промяна в резултат на технически промени.

Допълнителни аксесоари

Обозначение	VC2010L	VC2511	VC3511L
Филтърен елемент	P-70219		
Ръкавен филтър (5 бр.)	P-72899		P-78293
Чувал за отпадъци (5 бр.)	P-70297		

Декларация за съответствие на ЕО

Ние Makita Corporation и отговорните за това производителят декларира, че следните машина Makita (и):

Определяне на машината:	Машини за засмукване за суха имокра употреба
Образец № / Тип:	VC2010L, VC2511, VC3511L

са на серийно производство и да отговарят на следните европейски директиви:

2006/42/EO, 2004/108/EO

И са произведени в съответствие със следните стандарти или стандартизирани документи:

EN ISO 12100-1:2003 + A1:2009
EN 60335-1:2002 + A1:2004 + A2:2006 + A11:2004 + A12:2006 + A13:2008 + A14:2010
EN 60335-2-69:2009
EN 62233:2008
EN 55014-1:2006 + A1:2009
EN 55014-2:1997 + A1:2001 + A2:2008
EN 61000-3-2:2006 + A1:2009 + A2:2009
EN 61000-3-3:2008

Техническата документация се съхранява от упълномощен наш представител в Европа, който е:

Makita International Europe Ltd.
Michigan Drive, Tongwell
Milton Keynes, Bucks MK15 8JD, England

10-ти април 2011 г.

Tomoyasu Kato
Director
Makita Corporation, 3-11-8, Sumiyoshi-Cho, Anjo, Aichi, 446-8502 Japan

Технически данни

		VC2010L	VC2511	VC3511L
Мрежово напрежение	V	110 (GB110) / 120 (US,CA) / 230 (EU,CH,GB) / 240 (AU)		
Мрежова честота	Hz	50 (EU,CH,GB,GB110,AU) / 60 (US,CA)		
Мрежов предпазител	A	10 (CH,AU) / 13 (GB) / 15 (US,CA) / 16 (EU) / 25 (GB110)		
Консумирана мощност P_{IEC}	Watt	900 (US,CA) / 1100 (EU,CH,GB, GB110,AU)		
Мощност на присъединяване за контакта на уреда*	Watt	540 (US,CA) / 1100 (GB110) / 1200 (CH) / 1300 (AU) / 1900 (EU,GB)		
Консумирана мощност P_{Σ}	Watt	1440 (US,CA) / 2200 (GB110) / 2300 (CH) / 2400 (AU) / 3000 (EU,GB)		
Дебит на въздушния поток	m^3/h (l/min)	127 cfm (US,CA) / 192(3200) (GB110) / 216(3600) (EU,CH,GB,AU)		
Вакуум	hPa(mbar)	73 in (US,CA) / 180(180) (EU,CH,GB,GB110,AU)		
Ниво на звука на разстояние 1 м, ISO 3744, EN 60704-2-1	dB(A)	70 ±3		
Работен шум	dB(A)	67 ±3		
Захранващ кабел: дължина	m	7,5 (EU,CH,GB110,AU) 10,0 (GB) 24,6 ft (US,CA)	5 (EU,CH,GB,AU) 7,5 (GB110) 19,7 ft (US,CA)	7,5 (EU,CH,GB110,AU) 10,0 (GB) 24,6 ft (US,CA)
Захранващ кабел: тип		H05RR-F 3G1,5 (EU,GB,AU) H05RR-F 3G1,0 (CH) H07BQ-F 3G2,5 (GB110) SJTW-A AWG 16/3 (US,CA)	H05VV-F 3G1,5 (EU,GB,AU) H05VV-F 3G1,0 (CH) H07BQ-F 3G2,5 (GB110) SJTW-A AWG 16/3 (US,CA)	H05RR-F 3G1,5 (EU,GB,AU) H05RR-F 3G1,0 (CH) H07BQ-F 3G2,5 (GB110) SJTW-A AWG 16/3 (US,CA)
Клас на защитеност		I		
Вид на защитата		IPX4		
Степен на потискане на радио-смущения		EN 55014-1		
клас на чистота		L (VC2510L,VC3511L) – (VC2511)		
Обем на резервоара за мърсотия	l	19,0 (5,0 gal)	23,0 (6,1 gal)	35,0 (9,2 gal)
Широчина	mm	375 mm (14,8 in)		
Дълбочина	mm	370 (14,6 in)	365 (14,4 in)	370 (14,6 in)
Височина	mm	500 (19,7 in)	545 (21,5 in)	685 (27,0 in)
Тегло (машина) **	kg	7,3 (16,1 lbs)	6,3 (13,8 lbs)	8,2 (18,1 lbs)
Тегло вкл. аксесоари (нето, най-често приложение)	kg	8,8 (19,4 lbs)	7,8 (17,2 lbs)	9,7 (21,4 lbs)

* варианти на модела

** Тегло в съответствие с процедурата, EPTA 01/2003

Ⓐ Важные указания по безопасности

Перед вводом машины в эксплуатацию обязательно прочтите этот документ и храните его по рукой.

Назначение машины

Эксплуатация машины разрешается по действующим в стране нормам. Наряду с руководством по эксплуатации и действующими в стране правилами по предупреждению несчастных случаев необходимо соблюдать также общепринятые специальные правила по технике безопасности и квалифицированному выполнению работ.

Мойкой высокого давления
– разрешается пользоваться только лицам, прошедшим инструктаж и получившим специальное задание на работу с мойкой
– разрешается пользоваться мойкой только под наблюдением
– пользоваться мойкой не разрешается

Этот прибор не предназначен для использования людьми (включая детей) с ограниченными физическими, сенсорными или умственными способностями или с недостаточным опытом и знаниями, кроме случаев контроля или инструктирования по вопросам использования прибора со стороны лиц, ответственных за их безопасность.

Приведенные в настоящем руководстве по эксплуатации пылесосы пригодны
– сосание вверх пыль и жидкости
– для использования в промышленном секторе, например: в гостиницах, школах, больницах, на фабриках, в магазинах, офисах и прокатных пунктах

VC2511:
Прибор не предназначен для сбора вредной для здоровья пыли.

VC2010L / VC3511L:
Приведенные в настоящем руководстве по эксплуатации пылесосы пригодны для удаления пыли с предельными значениями > 1 мг/м3 (класс пыли L). При этом необходимо соблюдать национальные предписания.

Пылесосом нельзя убирать следующие материалы:
– VC2511: опасную для здоровья пыль
– горячие материалы (тлеющие сигареты, горячую золу и т.д.)
– горючие, взрывоопасные, агрессивные жидкости (например бензин, растворители, кислоты, щелочи и т.д.)
– горючую, взрывоопасную пыль (например магниевую пыль и т.д.)

Прибор должен
– быть использованы только в помещении, а не на улице
– быть защищены от ультрафиолетового излучения

Ⓑ Перед вводом в эксплуатацию

Убедитесь, что напряжение показано на табличке рейтинга соответствует напряжения местной сети электропитания. Он рекомендовал пылесоса должен быть соединен с помощью остаточного тока выключатель.

Проверьте кабель питания регулярно для обнаружения признаков повреждения, например, трещины или старения. Если кабель поврежден, он должен быть заменен Makita обслуживания

или к электрику, чтобы избежать опасности, прежде чем использовать пылесос продолжается. Используйте только тип кабеля питания, указанные в эксплуатации. Запрещается использовать пылесос, если фильтр поврежден.

VC2010L / VC3511L:
Для пылеуловителей должна обеспечиваться достаточная кратность воздухообмена, если уходящий воздух возвращается в помещение (При этом необходимо соблюдать национальные предписания.)

Перед работой с пылесосом обслуживающий персонал должен быть проинформирован о:
– работе с пылесосом
– опасности убираемого материала
– безопасном удалении убранного материала

Ⓒ Всасывание жидкостей

До составления жидкость, снять сумку фильтра систематически. Убедитесь, что поплавок работает правильно. Если пена образуется, или если жидкость течет, немедленно прекратить работу и порожние цистерны мусора.

Ⓓ Очистка фильтрующего элемента

Если мощность всасывания снижается:
1. Включение пылесоса.
2. Закрыть ладонью отверстие сопла или всасывающего шланга.
3. Нажать кнопку для очистки фильтра три раза. В результате этого пластинки фильтрующего элемента очищаются от осевшей на них пыли за счет создающегося потока воздуха.

Ⓔ Режим работы Auto-On/Off

Розетка на пылесосе предназначена только для изложенных в руководстве по эксплуатации целей.

Перед подсоединением прибора
1. отключить пылесос
2. одсоединяемый прибор

ВНИМАНИЕ! Прочесть руководство по эксплуатации подсоединяемого прибора и соблюдать приведенные в нем указания по безопасности.

Ⓕ Техническое обслуживание, уборка и ремонт

Находящиеся под напряжением детали в верхней части пылесоса. Соприкосновение с деталями, находящимися под напряжением, повлечет за собой тяжелое травмирование или травмирование со смертельным исходом. Ни в коем случае не мыть верхнюю часть пылесоса струей воды. Опасность для лиц, риск или короткое замыкание.

Применение неоригинальных запасных частей и принадлежностей может отрицательно сказаться на безопасности аппарата. Применять только запасные части и принадлежности фирмы Makita.

VC2010L / VC3511L:
При техническом уходе и очистке обращаться с пылесосом так, чтобы не возникала опасность для персонала, проводящего технический уход, и других людей.

На участке технического ухода
– использовать принудительную вентиляцию с фильтрацией
– пользоваться защитной одеждой
– чистить участок технического ухода так, чтобы вредные вещества не попадали в окружающую среду

Во время проведения работ по техническому уходу и ремонту все загрязненные детали, которые не удалось почистить надлежащим образом, должны

– упаковываться в герметичные пакеты
– быть удалены в соответствии с действующими по обезвреживанию предписаниями

Как минимум один раз в год сервис Makita или квалифицированный специалист должен проводить технический контроль, в т.ч. на повреждение фильтра, герметичность пылесоса и работоспособность устройств контроля.

Транспортировка

1. Перед транспортировкой закрыть все защелки емкости для мусора.
2. Не опрокидывать пылесос, если в емкости для мусора имеетсяжидкость.
3. Не поднимать пылесос крюком крана.

Хранение

Прибор должен быть
– хранить в сухом месте, защищенном от мороза

Отдать машину на рисайклинг

Согласно Европейской директиве 2002/96/EC по бывшим в употреблении электрическим и электронным приборам отработавшие электроприборы должны собираться отдельно и поступать на экологически чистую утилизацию. Свяжитесь с местными органами власти или к ближайшему дилеру для получения дополнительной информации.

Гарантия

На гарантию и ответственность распространяются наши “Общие условия продажи”. Возможны изменения в результате технических изменений.

Принадлежности

Наименование	VC2010L	VC2511	VC3511L
Фильтрующий элемент	P-70219		
Фильтр-мешок (5 шт.)	P-72899		P-78293
Мешки для мусора (5 шт.)	P-70297		

Сертификат соответствия

Makita Corporation, являясь ответственным производителем, заявляет, что следующие устройства Makita:

Обозначение устройства:	Пылесосы для мокрой и сухой уборки
№ модели / тип:	VC2010L, VC2511, VC3511L

являются серийными изделиями и Соответствует следующим директивам ЕС:

2006/42/EC, 2004/108/EC

И изготовлены в соответствии со следующими стандартами или нормативными документами:

EN ISO 12100-1:2003 + A1:2009
EN 60335-1:2002 + A1:2004 + A2:2006 + A11:2004 + A12:2006 + A13:2008 + A14:2010
EN 60335-2-69:2009
EN 62233:2008
EN 55014-1:2006 + A1:2009
EN 55014-2:1997 + A1:2001 + A2:2008
EN 61000-3-2:2006 + A1:2009 + A2:2009
EN 61000-3-3:2008

Техническая документация хранится у официального представителя в Европе:

Makita International Europe Ltd.
Michigan Drive, Tongwell
Milton Keynes, Bucks MK15 8JD, England

10 апреля 2011

Tomoyasu Kato
Director
Makita Corporation, 3-11-8, Sumiyoshi-Cho, Anjo, Aichi, 446-8502 Japan

Технические данные

		VC2010L	VC2511	VC3511L
Напряжение	V	110 (GB110) / 120 (US,CA) / 230 (EU,CH,GB) / 240 (AU)		
Частота сети	Hz	50 (EU,CH,GB,GB110,AU) / 60 (US,CA)		
Предохранитель	A	10 (CH,AU) / 13 (GB) / 15 (US,CA) / 16 (EU) / 25 (GB110)		
Потребляемая мощность P_{IEC}	Watt	900 (US,CA) / 1100 (EU,CH,GB, GB110,AU)		
Подключаемая мощность на гнезде для подключения электроу-стройств*	Watt	540 (US,CA) / 1100 (GB110) / 1200 (CH) / 1300 (AU) / 1900 (EU,GB)		
Потребляемая мощность $P_{\check{s}}$	Watt	1440 (US,CA) / 2200 (GB110) / 2300 (CH) / 2400 (AU) / 3000 (EU,GB)		
Объемный расход (воздух)	m³/h (l/min)	127 cfm (US,CA) / 192(3200) (GB110) / 216(3600) (EU,CH,GB,AU)		
Вакуум	hPa(mbar)	73 in (US,CA) / 180(180) (EU,CH,GB,GB110,AU)		
Уровень звукового давления из-меряемой площади, измеренный на расстоянии 1 м, по ISO 3744, EN 60704-2-1	dB(A)	70 ±3		
Шум при работе	dB(A)	67 ±3		
Подсоединительный шнур, длина	m	7,5 (EU,CH,GB110,AU) 10,0 (GB) 24,6 ft (US,CA)	5 (EU,CH,GB,AU) 7,5 (GB110) 19,7 ft (US,CA)	7,5 (EU,CH,GB110,AU) 10,0 (GB) 24,6 ft (US,CA)
Подсоединительный шнур, тип		H05RR-F 3G1,5 (EU,GB,AU) H05RR-F 3G1,0 (CH) H07BQ-F 3G2,5 (GB110) SJTW-A AWG 16/3 (US,CA)	H05VV-F 3G1,5 (EU,GB,AU) H05VV-F 3G1,0 (CH) H07BQ-F 3G2,5 (GB110) SJTW-A AWG 16/3 (US,CA)	H05RR-F 3G1,5 (EU,GB,AU) H05RR-F 3G1,0 (CH) H07BQ-F 3G2,5 (GB110) SJTW-A AWG 16/3 (US,CA)
Класс защищенности		I		
Вид защиты (брызгозащищенность)		IPX4		
Степень помехоподавления		EN 55014-1		
класс пыл		L (VC2510L,VC3511L) – (VC2511)		
Объем емкости	l	19,0 (5,0 gal)	23,0 (6,1 gal)	35,0 (9,2 gal)
Ширина	mm	375 mm (14,8 in)		
Длина	mm	370 (14,6 in)	365 (14,4 in)	370 (14,6 in)
Высота	mm	500 (19,7 in)	545 (21,5 in)	685 (27,0 in)
Вес (машина) **	kg	7,3 (16,1 lbs)	6,3 (13,8 lbs)	8,2 (18,1 lbs)
Gewicht incl. Zubehör (netto, in der gängigsten Anwendung)	kg	8,8 (19,4 lbs)	7,8 (17,2 lbs)	9,7 (21,4 lbs)

* различных вариантов модели
** Вес в соответствии с процедурой ЕАПЦ 01/2003

Ⓐ Olulised ohutusjuhised

Enne seadme kasutuselevõtmist lugege kindlasti läbi kasutusjuhend ja säilitage see kindlas kohas.

Otstarve ja sihtpärane kasutamine

Seadme kasutamisel tuleb järgida kehtivaid siseriiklikke eeskirju. Oluline on järgida mitte ainult kasutusjuhendit ja kasutusriigis tööõnnetuste vältimiseks kehtestatud kohustavaid eeskirju, vaid ka üldtunnustatud reegleid tööprotseduuride ohutuse ja õigsuse tagamiseks.

Seadet
- tohivad kasutada ainult vastava väljaõppega isikud, kellele sellega töötamine on selgesõnaliselt ülesandeks tehtud
- tohib kasutada ainult järelevalve all
- ei tohi kasutada lapsed

See seade ei ole ette nähtud kasutamiseks isikutele (sh lastele) piiratud füüsiliste, sensoorsete või vaimsete võimete või väheste kogemuste ja teadmiste, kui neile on antud järelevalve või seadme kasutamise kohta juhiseid seadme eest vastutav isik nende ohutust.

Selles kasutusjuhendis kirjeldatud seade sobib
- sisselaskeviis kuiva tolmu ja vedelike
- tööstuslikuks kasutamiseks, näiteks hotellides, koolides, haiglates, kauplustes, büroodes ja rendi-ettevõtetes.

VC2511:
Seade ei sobi tervisele ohtliku tolmu imemiseks.

VC2010L / VC3511L:
VC2010L ja VC3511L sobib tolmu eemaldamiseks, mille ekspositsiooni piirväärtus on üle 1 mg/m³ (tolmuklass L). Järgige selle kohta kehtivaid sisesriiklikke eeskirju.

Imeda ei tohi järgmisi materjale:
- VC2511: tervisele ohtlikud tolmud
- kuumi materjale (hõõguvaid sigarette, kuuma tuhka jne.)
- süttivaid, plahvatusohtlikke, agressiivseid vedelikke (nt. bensiini, lahusteid, happeid, aluseid jne.)
- süttivaid, plahvatusohtlikke tolmusid (nt. magneesiumitolmu jne.)

Seade peab
- kasutada ainult siseruumides ja mitte väljas
- olema kaitstud UV-kiirguse

Ⓑ Enne kasutuselevõttu

Veenduge, et tüübisildil olev pinge vastab kohalikule võrgupingele. Seade on soovitab ühendada summavoolu kaitselülitiga.

Toitejuhet tuleb regulaarselt kahjustuste, nt. pragude või kulumise suhtes kontrollida. Juhul kui toite-juhe on kahjustunud, tuleb see enne seadme edasist kasutamist Makita-Service'i või professionaalse elektriku poolt välja vahetada, et vältida edasisi ohte. Kasutage ainult tüüpi toitekaabli nimetatud kasutusjuhend. Ärge kasutage tolmuimejat, kui selle filter on kahjustunud

VC2010L / VC3511L:
Tolmu eemaldamisel peab ruumis olema piisav õhuvahetus sel juhul, kui seadmest väljuv õhk juhitak-se tagasi ruumi (järgige selle kohta kehtivaid sisesriiklikke eeskirju).

Seadme kasutajaid tuleb enne töö alustamist informeerida

– seadme käsitsemisest
– imetavast materjalist tulenevatest ohtudest
– imetava materjali turvalisest käitlemisest

Ⓒ Vedelike imemine

Enne vedelike kiirenenud, alati eemaldada filter kotti. Kontrollige, et float töötab korralikult. Vahu tekkimisel või vedeliku lekkimise korral tuleb töö viivitamatult peatada ja mustuseanum tühjendada.

Ⓓ Filtri puhastamine

Kui imemisvõimsus väheneb:
1. Tolmuimeja sisselülitamine
2. Käega düüsi- või imemisvooliku ava sulgeda.
3. Filtri puhastamise käivitusnuppu kolm korda vajutada. Filtrilamellid puhastatakse tekkiva õhuvoolu abil.

Ⓔ Elektriseadme ühendamine

Seadmel olevat pistikupesa kasutada tuleb kasutada ainult kasutusjuhendis kirjeldatud otstarbeks.

Enne mõne seadme ühendamist seadme pistikusse:
1. Lülitage tolmuimeja välja.
2. Lülitage ühendatav seade välja.

TÄHELEPANU! Seadme pistikupessa ühendatud seadmete puhul järgida nende kasutusjuhendeid ning neis sisalduvaid ohutuseeskirju.

Ⓕ Hooldus, puhastamine ja remont

Läbi tohib viia ainult kasutusjuhendis kirjeldatud hooldustöid. Enne seadme puhastamist ja hooldamist tuleb see alati vooluvõrgust eemaldada. Tolmuimeja ülaosa ei tohi kunagi veega pihustada: tekib oht inimestele, lühiühenduse oht.

Mitteoriginaalsete varuosade ja tarvikute kasutamine võib mõjutada seadme ohutust. Kasutage üksnes Makita varuosi ja tarvikuid.

VC2010L / VC3511L:
Seadet tuleb hooldamisel ja puhastamisel käsitseda selliselt, et seejuures ei tekiks ohtu ei hooldispersonalile ega teistele isikutele.

Seadme hooldamise piirkonnas
– kasutage filtriga sundventilatsiooni
– kandke kaitseriietust
– puhastage hoolduspiirkond selliselt, et mitte mingeid ohtlikke aineid ei pääseks keskkonda

Hooldus- ja puhastustööde tegemisel tuleb kõik saastunud osad, mida ei õnnestunud rahuldavalt puhastada
– pakkida hermeetilistesse kottidesse
– kõrvaldada kooskõlas selleks kehtivate eeskirjadega

Vähemalt kord aastas tuleb lasta Makita klienditeeninduses või vastava väljaõppega isikul viia läbi tolmutehniline ülevaatus, nt filtri kahjustuse, seadme õhutiheduse ja kontrollseadiste funktsioneerimise kohta.

Transport

1. Enne seadme transportimist tuleb sulgeda mahuti kõik lukustused.
2. Seadet mitte kallutada, kui mahutis on vedelik
3. Seadet kraana konksu otsas mitte üles tõsta.

Hoidmine

Seade peab olema
– hoida kuivas kohas ning kaitstud külma

Seadme jäätmekäitlus

Vastavalt Euroopa direktiivile 2002/96/EÜ elektri- ja elektroonikaseadmete jäätmete kohta tuleb kasutatud elektriseadmed eraldi koguda ja viia keskkonnasõbralikku jäätmekäitluspunkti. Küsimuste korral pöörduge oma kohaliku omavalitsuse või edasimüüja poole.

Garantii

Garantii osas kehtivad meie üldised müügitingimused. Õigus tehniliste uuenduste tegemiseks on reserveeritud.

Lisatarvikud

Nimetus	VC2010L	VC2511	VC3511L
Filter	P-70219		
Filtrikott (5 tükki)	P-72899		P-78293
Prügikott (5 tükki)	P-70297		

EÜ vastavusavaldus

Makita korporatsiooni vastutava tootjana kinnitame, et alljärgnev(ad) Makita seade (seadmed):

Masina tähistus: Tolmuimeja märg- ja kuivkoristuseks
Mudeli nr/tüüp: VC2010L, VC2511, VC3511L

on seeriatoodang ja vastavad järgmiste Euroopa direktiivide nõuetele:

2006/42/EÜ, 2004/108/EÜ

ning on toodetud vastavalt järgmistele standarditele või standardiseeritud dokumentidele:

EN ISO 12100-1:2003 + A1:2009
EN 60335-1:2002 + A1:2004 + A2:2006 + A11:2004 + A12:2006 + A13:2008 + A14:2010
EN 60335-2-69:2009
EN 62233:2008
EN 55014-1:2006 + A1:2009
EN 55014-2:1997 + A1:2001 + A2:2008
EN 61000-3-2:2006 + A1:2009 + A2:2009
EN 61000-3-3:2008

Tehnilist dokumentatsiooni hoitakse meie volitatud esindaja käes Euroopas, kelleks on:

Makita International Europe Ltd.
Michigan Drive, Tongwell
Milton Keynes, Bucks MK15 8JD, England

10. aprill 2011

Tomoyasu Kato
Director
Makita Corporation, 3-11-8, Sumiyoshi-Cho, Anjo, Aichi, 446-8502 Japan

Tehnilised andmed

		VC2010L	VC2511	VC3511L
Võrgupinge	V	110 (GB110) / 120 (US,CA) / 230 (EU,CH,GB) / 240 (AU)		
Võrgusagedus	Hz	50 (EU,CH,GB,GB110,AU) / 60 (US,CA)		
Võrgukaitse	A	10 (CH,AU) / 13 (GB) / 15 (US,CA) / 16 (EU) / 25 (GB110)		
Võimsustarve P_{IEC}	Watt	900 (US,CA) / 1100 (EU,CH,GB, GB110,AU)		
Pistikupesa võimsus*	Watt	540 (US,CA) / 1100 (GB110) / 1200 (CH) / 1300 (AU) / 1900 (EU,GB)		
Võimsustarve P_{Σ}	Watt	1440 (US,CA) / 2200 (GB110) / 2300 (CH) / 2400 (AU) / 3000 (EU,GB)		
Õhuvoolu tugevus	m^3/h (l/min)	127 cfm (US,CA) / 192(3200) (GB110) / 216(3600) (EU,CH,GB,AU)		
Alarõhk	hPa(mbar)	73 in (US,CA) / 180(180) (EU,CH,GB,GB110,AU)		
Helirõhu tase 1m kaugusel, ISO 3744, EN 60704-2-1	dB(A)	70 ±3		
Müratase	dB(A)	67 ±3		
Toitejuhtme pikkus	m	7,5 (EU,CH,GB110,AU) 10,0 (GB) 24,6 ft (US,CA)	5 (EU,CH,GB,AU) 7,5 (GB110) 19,7 ft (US,CA)	7,5 (EU,CH,GB110,AU) 10,0 (GB) 24,6 ft (US,CA)
Toitejuhtme tüüp		H05RR-F 3G1,5 (EU,GB,AU) H05RR-F 3G1,0 (CH) H07BQ-F 3G2,5 (GB110) SJTW-A AWG 16/3 (US,CA)	H05VV-F 3G1,5 (EU,GB,AU) H05VV-F 3G1,0 (CH) H07BQ-F 3G2,5 (GB110) SJTW-A AWG 16/3 (US,CA)	H05RR-F 3G1,5 (EU,GB,AU) H05RR-F 3G1,0 (CH) H07BQ-F 3G2,5 (GB110) SJTW-A AWG 16/3 (US,CA)
Kaitseklass		I		
Kaitse liik		IPX4		
Raadiohäirete kõrvaldamise aste		EN 55014-1		
Tolmuklass		L (VC2510L,VC3511L) – (VC2511)		
Prügimahuti maht	l	19,0 (5,0 gal)	23,0 (6,1 gal)	35,0 (9,2 gal)
Laius	mm	375 mm (14,8 in)		
Sügavus	mm	370 (14,6 in)	365 (14,4 in)	370 (14,6 in)
Kõrgus	mm	500 (19,7 in)	545 (21,5 in)	685 (27,0 in)
Kaal (masin) **	kg	7,3 (16,1 lbs)	6,3 (13,8 lbs)	8,2 (18,1 lbs)
Kaal koos. tarvikud (net, kõige levinum taotlus)	kg	8,8 (19,4 lbs)	7,8 (17,2 lbs)	9,7 (21,4 lbs)

* Mudeli variandid
** Kaal vastavalt EPTA menetluse 01/2003

Ⓐ Svarīgi drošības norādījumi

Pirms ierīces lietošanas jāizlasa ekspluatācijas instrukcijas, un tām vienmēr jāatrodas pie rokas.

Lietošanas mērķis un paredzētais pielietojums

Ierīces ekspluatācija ir pakļauta spēkā esošām nacionālajām normām. Bez lietošanas instrukcijas un lietotāja valstī pastāvošiem saistošiem negadījumu novēršanas noteikumiem, jāievēro arī zināmi specifiski tehniskie darba drošības un profesionālie noteikumi.

Mašīnu
- drīkst ekspluatēt tikai tās personas, kuras ir instruētas par lietošanu un kurām uzticēta tās apkalpošana;
- nedrīkst lietot bez uzraudzības;
- aizliegts lietot bērniem

Šo ierīci nedrīkst izmantot personas (ieskaitot bērnus) ar ierobežotām fiziskām, sensorām vai garīgām spējām, vai nepietiekamu pieredzi un zināšanām, ja tās nav dota pārraudzības vai instrukciju persona, kas atbild par to drošību.

Šinī lietošanas instrukcijā aprakstītās iekārtas ir piemērotas
- nepieredzējis up putekļu un šķidrumu
- profesionālai lietošanai, piem., viesnīcās, skolās, slimnīcās, fabrikās, veikalos, birojos un nomas veikalos

VC2511:
Aparāts nav paredzēts veselībai kaitīgu putekļu iesūkšanai.

VC2010L / VC3511L:
Šinī lietošanas instrukcijā aprakstītās iekārtas ir piemērotas putekļu atdalīšanai ar ekspozīcijas robežvērtību lielāku par 1 mg/m³ (putekļu klase L). Bez tam jāievēro arī valstī spēkā esošās nacionālās normas.

Ar putekļu sūcēju nedrīkst sūkt šādus materiālus:
- VC2511: veselībai kaitīgus putekļus
- karstus materiālus (degošas cigaretes, karsti pelni utt.),
- uzliesmojošus, sprādzienbīstamus, agresīvus šķidrumus (piem., benzīns, šķīdinātāji, skābes, sārmi utt.),
- uzliesmojošus, sprādzienbīstamus putekļus (piem., magnija putekļi utt.)

Iekārta ir
- var izmantot tikai telpās un nav ārā
- ir aizsargāti pret UV starojumu

Ⓑ Pirms iedarbināšanas

Jānodrošina, lai pases datu plāksnītē norādītais spriegums atbilstu vietējā energoapgādes tīkla spriegumam. Ieteicams ierīcei pievienot automātisko atliku strāvas slēdzi.

Regulāri jāpārbauda energoapgādes vads, lai savlaicīgi atklātu bojājuma pazīmes, piem., plaisas vai novecošanos. Ja energoapgādes vads ir bojāts, tas jānomaina Makita-Service vai elektriķim, lai tiktu novērsta bīstamība pirms ierīces turpmākās lietošanas. Izmantojiet tikai tādu strāvas vadu veidam norādīts ekspluatācijas instrukcijā. Ierīci nedrīkst lietot, ja ir bojāts filtra elements.

VC2010L / VC3511L:
Putekļu attīrīšanas laikā, ja nolietotais gaiss no iekārtas izplūst telpās, jānodrošina labu gaisa apmaiņu

(bez tam jāievēro arī valstī spēkā esošās nacionālās normas).

Pirms darba apkalpojošo personālu jāinformē par
– apiešanos ar aparātu, t.i., tā apkalpošanu,
– iespējamo bīstamību, kas var rasties no iesūcamā materiāla,
– uzsūktā materiāla drošu novākšanu

Ⓒ Šķidrumu iesūkšana

Pirms šķidrumi tiek savākti, vienmēr izņemiet filtru maisā. Pārbaudiet, vai pludiņu darbojas pareizi. Ja veidojas putas vai izplūst šķidrums, darbs nekavējoties jāpārtrauc un jāiztukšo netīrumu tvertne.

Ⓓ Filtra elementa tīrīšana

Ja sūkšanas jauda samazinās:
1. Putekļu sūcēja ieslēgšana
2. Ar delnu jānoslēdz uzgalis vai iesūkšanas šļūtenes atvere,
3. Trīs reizes jānospiež poga filtra attīrīšanas sākšanai. Gaisa plūsma attīrīs filtra elementa ribas no pielipušajiem putekļiem.

Ⓔ Elektroierīču pieslēgšana

Putekļu sūcēja ligzda izmantojama vienīgi ekspluatācijas instrukcijās norādītajam uzdevumam.

Pirms instrumenta iespraušanas ierīces ligzdā
1. jāizslēdz putekļu sūcējs
2. pievienojamam instrumentam jābūt izslēgtam

UZMANĪBU! Jāievēro ekspluatācijas instrukcijas un drošības norādījumi attiecībā uz ierīces ligzdā pievienojamiem instrumentiem.

Ⓕ Tehniskā apkope, tīrīšana un labošana

Jāveic tikai ekspluatācijas instrukcijā aprakstītā tehniskā apkope. Pirms ierīces tīrīšanas un tehniskās apkopes vienmēr jāizvelk kontaktdakša no kontaktrozetes. Nedrīkst pieļaut ūdens uzsmidzināšanu uz putekļu sūcēja augšdaļas: bīstamība cilvēkiem vai īsslēguma risks.

Izmantojot svešas rezerves daļas un aksesuārus, var tikt nelabvēlīgi ietekmēta ierīces drošība. Izmantot tikai Makita rezerves daļas un aksesuārus.

VC2010L / VC3511L:
Apkopes un tīrīšanas darbi ir veicami piesardzīgi, lai apkopes personāls un citi cilvēki netiktu pakļauti briesmām.

Apkopju izpildes zonā
– nodrošināt gaisa piespiedu ventilēšanu un filtrēšanu.
– darbus veikt tikai nēsājot aizsargapģērbu.
– darba vietas tīrīšanas darbus veikt uzmanīgi, lai vidē nenokļūtu bīstamās vielas

Visus konstruktīvos elementus, kurus apkopes un remontdarbu laikā nav iespējams pietiekamā mērā notīrīt,
– iepakot necaurspīdīgos maisos un
– nodot atkritumu savākšanas punktos saskaņā ar spēkā esošiem likumiem un priekšrakstiem

Putekļu un tehniskā stāvokļa pārbaudes, piem., filtra stāvokļa kontroli uz defektiem, iekārtas hermētiskuma un kontrolierīču darbības kontroli, jāveic vismaz vienreiz gadā. Šos darbus drīkst izpildīt tikai Makita servisa nodaļas personāls vai cita atbilstoši kvalificēta persona.

Transportēšana

1. Pirms transportēšanas aizvērt visus netīrumu savākšanas tvertnes fiksatorus.
2. Nesašķiebt, ja netīrumu savākšanas tvertnē vēl ir šķidrums.
3. Necelt ar celtņa āķi.

Uzglabāšana

Iekārta ir
– uzglabā sausā vietā, sargājot no sala

Putekļu sūcēja otrreizēja pārstrāde

Saskaņā ar Eiropas direktīvu par lietotajām elektroiekārtām un elektronikas iekārtām 2002/96/EK un tās iekļaušanu valsts likumdošanā lietotais elektriskais aprīkojums jāsavāc atsevišķi un jānogādā otrreizējai pārstrādei vidi saudzējošā veidā. Lai iegūtu papildinformāciju, sazinieties ar vietējām atbildīgajām iestādēm vai tuvāko dīleri.

Garantija

Saistībā ar garantiju ir spēkā mūsu uzņēmējdarbības vispārējie noteikumi. Iespējami grozījumi tehnisko uzlabojumu gadījumā.

Papildaksesuāri

Nosaukumi un apzīmējumi	VC2010L	VC2511	VC3511L
Filtra elements	P-70219		
Filtra maiss (5 gab.)	P-72899		P-78293
Netīrumu savākšanas maiss (5 gab.)	P-70297		

EK atbilstības deklarācija

Uzņēmums „Makita Corporation”, kā atbildīgais ražotājs paziņo, ka šāds/-i „Makita” instruments/-i:

Darbarīka nosaukums: Sūcējs sausu un mitru vielu iesūkšanai
Modeļa Nr./ tips: VC2010L, VC2511, VC3511L

Ir sērijveida izstrādājumi un atbilst šādām Eiropas Savienības Direktīvām:

2006/42/EK 2004/108/EK

Un ražoti saskaņā ar šādiem standartiem vai normatīvajiem dokumentiem:

EN ISO 12100-1:2003 + A1:2009
EN 60335-1:2002 + A1:2004 + A2:2006 + A11:2004 + A12:2006 + A13:2008 + A14:2010
EN 60335-2-69:2009
EN 62233:2008
EN 55014-1:2006 + A1:2009
EN 55014-2:1997 + A1:2001 + A2:2008
EN 61000-3-2:2006 + A1:2009 + A2:2009
EN 61000-3-3:2008

Tehnisko dokumentāciju uztur mūsu pilnvarots pārstāvis Eiropā:

Makita International Europe Ltd.
Michigan Drive, Tongwell
Milton Keynes, Bucks MK15 8JD, England

10 Apr 2011

Tomoyasu Kato
Director
Makita Corporation, 3-11-8, Sumiyoshi-Cho, Anjo, Aichi, 446-8502 Japan

Tehniskie dati

		VC2010L	VC2511	VC3511L
T kla spriegums	V	110 (GB110) / 120 (US,CA) / 230 (EU,CH,GB) / 240 (AU)		
T kla frekvence	Hz	50 (EU,CH,GB,GB110,AU) / 60 (US,CA)		
T kla drošin t ji	A	10 (CH,AU) / 13 (GB) / 15 (US,CA) / 16 (EU) / 25 (GB110)		
Pat r jam jauda P_{IEC}	Watt	900 (US,CA) / 1100 (EU,CH,GB, GB110,AU)		
Piesl guma v rt ba ier ces kontakt-ligzdai*	Watt	540 (US,CA) / 1100 (GB110) / 1200 (CH) / 1300 (AU) / 1900 (EU,GB)		
Pat r jam jauda P_{Σ}	Watt	1440 (US,CA) / 2200 (GB110) / 2300 (CH) / 2400 (AU) / 3000 (EU,GB)		
Gaisa pl sma	m³/h (l/min)	127 cfm (US,CA) / 192(3200) (GB110) / 216(3600) (EU,CH,GB,AU)		
Pazemin ts spiediens	hPa(mbar)	73 in (US,CA) / 180(180) (EU,CH,GB,GB110,AU)		
Trokš u spiediena l menis 1 m atstatum , ISO 3744, ISO 3744, EN 60704-2-1	dB(A)	70 ±3		
Darba trokš u l menis	dB(A)	67 ±3		
Piesl guma vada garums	m	7,5 (EU,CH,GB110,AU) 10,0 (GB) 24,6 ft (US,CA)	5 (EU,CH,GB,AU) 7,5 (GB110) 19,7 ft (US,CA)	7,5 (EU,CH,GB110,AU) 10,0 (GB) 24,6 ft (US,CA)
Piesl guma vada tips		H05RR-F 3G1,5 (EU,GB,AU) H05RR-F 3G1,0 (CH) H07BQ-F 3G2,5 (GB110) SJTW-A AWG 16/3 (US,CA)	H05VV-F 3G1,5 (EU,GB,AU) H05VV-F 3G1,0 (CH) H07BQ-F 3G2,5 (GB110) SJTW-A AWG 16/3 (US,CA)	H05RR-F 3G1,5 (EU,GB,AU) H05RR-F 3G1,0 (CH) H07BQ-F 3G2,5 (GB110) SJTW-A AWG 16/3 (US,CA)
Aizsardz bas klase		I		
Aizsardz bas veids		IPX4		
Dzirkste ošanas nov ršanas pak pe		EN 55014-1		
Putekļu klase		L (VC2510L,VC3511L) – (VC2511)		
Net rumu tvertnes ietilp ba	l	19,0 (5,0 gal)	23,0 (6,1 gal)	35,0 (9,2 gal)
Platums	mm	375 mm (14,8 in)		
Dzi ums	mm	370 (14,6 in)	365 (14,4 in)	370 (14,6 in)
Augstums	mm	500 (19,7 in)	545 (21,5 in)	685 (27,0 in)
Svars (maš na) **	kg	7,3 (16,1 lbs)	6,3 (13,8 lbs)	8,2 (18,1 lbs)
Svars ieskaitot. piederumi (neto, visbież k piem rošana)	kg	8,8 (19,4 lbs)	7,8 (17,2 lbs)	9,7 (21,4 lbs)

* modeļu varianti
** Svars saskaņā ar EPTA procedūru 01/2003

Ⓐ Svarbūs nurodymai dėl saugos

Prieš pradėdami naudotis prietaisu, būtinai perskaitykite naudojimo instrukciją ir laikykite ją lengvai pasiekiamoje vietoje.

Pritaikymas ir naudojimas pagal paskirtį

Įrenginį eksploatuoti reikia pagal galiojančias šalyje taisykles. Be naudojimo instrukcijoje esančių ir šalyje galiojančių taisyklių būtina laikytis ir bendrų techninių eksploatacijos bei saugos taisyklių.

Įrenginiu
- leistina dirbti tik asmenims, juo dirbti apmokytiems ir visų pirma susipažindintiems su jo valdymu
- leistina dirbti tik prižiūrint
- neleistina dirbti vaikams

Šis prietaisas neskirtas naudoti asmenims (įskaitant vaikus) su ribotomis fizinėmis, jutimo arba protiniai gebėjimai, arba trūksta patirties ir žinių, nebent jie buvo pateikti priežiūros institucijoms arba nurodė, kaip naudoti prietaisą asmuo, atsakingas už jų saugumą.

Šioje naudojimo instrukcijoje aprašytus prietaisus tinka naudoti
- aspiracinės sausų dulkių ir skysčių
- pramonės srityje, pvz., viešbučiuose, mokyklose, ligoninėse, fabrikuose, parduotuvėse, biuruose ir nuomojamose patalpose.

VC2511:
Prietaisas nepritaikytas sveikatai pavojingoms dulkėms siurbti.

VC2010L / VC3511L:
Šioje naudojimo instrukcijoje aprašytus prietaisus tinka naudoti siurbti dulkėms, kurių ribinė sprogumo vertė didesnė nei 1 mg/m³ („L“ dulkių klasė). Žr. galiojančias nacionalines normas.

Negalima siurbti šių medžiagų:
- VC2511: Sveikatai kenksmingų dulkių
- karštų medžiagų (rūkstančių cigarečių, karštų pelenų ir t.t.)
- degių, sprogių ir agresyvių skysčių (pvz., benzino, tirpiklių, rūgščių, šarmų ir t.t.)
- degių, sprogių dulkių (pvz., magnio dulkių ir t.t.)

Prietaisas turi būti
- būti naudojamos tik patalpose ir ne atviras
- būti apsaugoti nuo UV spindulių

Ⓑ Prieš eksploataciją

Įsitikinkite, ar ant lentelės nurodyta įtampa atitinka vietinio tinklo įtampą. Patariame jungti prietaisą per apsauginį pažaidos srovės išjungiklį.

Apžiūrėkite maitinimo laidą reguliariai požymiams nustatyti žalą, pavyzdžiui, įtrūkimų ar senėjimo. Jei maitinimo laidas yra pažeistas, jis turi būti pakeistas Makita tarnybą arba elektriką, kad būtų išvengta pavojaus, prieš naudojimą dulkių siurblys yra tęsiamas. Naudokite tik maitinimo laido tipas nurodyta naudojimo instrukcijoje. Niekada nesiurbkite su pažeistu filtru.

VC2010L / VC3511L:
Naudojant siurblius būtina pasirūpinti pakankama patalpos ventiliacija, kai prietaiso panaudotas oras grįžta į patalpą (žr. galiojančias nacionalines normas).

Prietaisą valdantis personalas prieš pradedant darbus informuojamas apie
– prietaiso naudojimą
– pavojų, kylantį dėl siurbiamų medžiagų
– saugų susiurbtų medžiagų pašalinimą

Ⓒ Skysčių siurbimas

Prieš skysčiai įlaipinami, visuomet išimkite filtro maišelis. Įsitikinkite, kad plūdė veikia tinkamai. Jei susidaro putos arba išteka skystis, iškart nustokite siurbę ir išpilkite nešvarumų rinktuvo turinį.

Ⓓ Filtru ojamojo elemento valymas

Sumažėjus siurbimo galiai
1. Siurblio įjungimas
2. Delnu uždenkite antgalio arba žarnos angą.
3. Tris kartus paspauskite filtro valymo galvutę. Šitaip susidariusi oro srovė nuvalys ant filtruojamojo elemento plokštelių nusėdusias dulkes.

Ⓔ Elektrinio įrenginio prijungimas

Ant prietaiso esantį lizdą leidžiama naudoti tik naudojimo instrukcijoje nustatytais tikslais.

Prieš prijungdami kitą įrankį į siurblio lizdą:
1. išjunkite siurblį
2. išjunkite jungiamą įrankį

DĖMESIO! Kai į siurblio lizdą jungiate kitą prietaisą, laikykitės jo naudojimo instrukcijos ir joje pateiktų saugos nurodymų.

Ⓕ Priežiūra, valymas ir remontas

Galite atlikti tik tuos priežiūros darbus, kurie yra aprašyti naudojimo instrukcijoje. Prieš atliekant prietaiso valymą ir priežiūrą, būtina ištraukti kištuką. Viršutinę siurblio dalį saugokite nuo aptaškymo vandeniu: pavojus asmenims, trumpo jungimo pavojus.

Neoriginalių atsarginių dalių bei priedų naudojimas gali įtakoti įrenginio saugą ir sąlygoti gedimus. Naudokite tik Makita atsargines dalis ir priedus.

VC2010L / VC3511L:
Techninės priežiūros ir valymo metu su prietaisu reikėtų elgtis taip, kad nekiltų pavojaus techninės priežiūros personalui ir kitiems asmenims.

Techninės priežiūros atlikimo vietoje
– naudokite filtruojamą priverstinę ventiliaciją.
– dėvėkite apsauginius rūbus.
– techninės priežiūros atlikimo vieta valoma taip, kad pavojingos medžiagos nepatektų į aplinką.

Atliekant priežiūros ir remonto darbus, visos nenuvalytos detalės, kurių nebuvo įmanoma gerai nuvalyti,
– turi būti supakuojamos į nepralaidžius maišelius
– ir utilizuojamos, laikantis galiojančių reikalavimų

Mažiausiai vieną kartą per metus „Makita“ personalas arba kvalifikuotas asmuo turėtų atlikti dulkių technikos patikrinimą, pvz., tikrinama, ar nėra filtro pažeidimų, prietaiso hermetiškumas ir kontrolės prietaisų funkcijos.

Transportavimas

1. Prieš transportavimą uždarykite visus talpos nešvarumams tvirtinimo fiksatorius.
2. Nepakreipkite įrenginio, jei talpoje nešvarumams yra skysčio.
3. Nekelkite įrenginio krano kabliu.

Sandėliavimas

Prietaisas turi būti
– laikyti sausoje vietoje, saugoti nuo šalčio

Prietaiso atidavimas pakartotiniam panaudojimui

Pagal Europos Sąjungos direktyvą 2002/96/EB dėl elektrinių ir elektroninių atliekų atitarnavę elektros prietaisai surenkami atskirai ir atiduodami pakartotiniam panaudojimui saugant aplinką. Jei iškiltų klausimų, prašome kreiptis į vietinę savivaldybę arba į artimiausius prietaiso pardavėjus.

Garantija

Garantijos teikimui taikomos Vokietijos Bendrosios verslo sąlygos. Pasiliekame teisę atlikti pakeitimus pritaikydami technines naujoves.

Papildomi priedai

Pavadinimas	VC2010L	VC2511	VC3511L
Filtravimo elementas	P-70219		
Filtro maišeliai (5 vnt.)	P-72899		P-78293
Utilizavimo maišeliai (5 vnt.)	P-70297		

EB atitikties deklaracija

Mes, „Makita Corporation“ bendrovė, būdami atsakingas gamintojas, pareiškiame, kad šis „Makita“ mechanizmas(-ai):

Mechanizmo paskirtis: Sauso ir drėgno valymo siurblys
Modelio Nr./ tipas: VC2010L, VC2511, VC3511L

priklauso serijinei gamybai ir atitinka šias Europos direktyvas:

2006/42/EB, 2004/108/EB

ir yra pagamintas pagal šiuos standartus arba normatyvinius dokumentus:

EN ISO 12100-1:2003 + A1:2009
EN 60335-1:2002 + A1:2004 + A2:2006 + A11:2004 + A12:2006 + A13:2008 + A14:2010
EN 60335-2-69:2009
EN 62233:2008
EN 55014-1:2006 + A1:2009
EN 55014-2:1997 + A1:2001 + A2:2008
EN 61000-3-2:2006 + A1:2009 + A2:2009
EN 61000-3-3:2008

Techninę dokumentaciją saugo mūsų įgaliotasis atstovas Europoje, kuris yra:

Makita International Europe Ltd.
Michigan Drive, Tongwell
Milton Keynes, Bucks MK15 8JD, England

Bal 10, 2011

Tomoyasu Kato
Director
Makita Corporation, 3-11-8, Sumiyoshi-Cho, Anjo, Aichi, 446-8502 Japan

Techniniai duomenys

		VC2010L	VC2511	VC3511L
Tinklo tampa	V	110 (GB110) / 120 (US,CA) / 230 (EU,CH,GB) / 240 (AU)		
Tinklo dažnis	Hz	50 (EU,CH,GB,GB110,AU) / 60 (US,CA)		
Elektros tinklo saugiklis	A	10 (CH,AU) / 13 (GB) / 15 (US,CA) / 16 (EU) / 25 (GB110)		
Naudojamoji galia P_{IEC}	Watt	900 (US,CA) / 1100 (EU,CH,GB, GB110,AU)		
Prietaiso lizdo naudojamoji galia*	Watt	540 (US,CA) / 1100 (GB110) / 1200 (CH) / 1300 (AU) / 1900 (EU,GB)		
Naudojamoji galia P_{υ}	Watt	1440 (US,CA) / 2200 (GB110) / 2300 (CH) / 2400 (AU) / 3000 (EU,GB)		
Oro debitas	m^3/h (l/min)	127 cfm (US,CA) / 192(3200) (GB110) / 216(3600) (EU,CH,GB,AU)		
Sumažintas sl gis	hPa(mbar)	73 in (US,CA) / 180(180) (EU,CH,GB,GB110,AU)		
Triukšmo lygis 1 m atstumu, ISO 3744, EN 60704-2-1	dB(A)	70 ±3		
Triukšmas veikimo metu	dB(A)	67 ±3		
Elektros laidas: ilgis	m	7,5 (EU,CH,GB110,AU) 10,0 (GB) 24,6 ft (US,CA)	5 (EU,CH,GB,AU) 7,5 (GB110) 19,7 ft (US,CA)	7,5 (EU,CH,GB110,AU) 10,0 (GB) 24,6 ft (US,CA)
Elektros laidas: tipas		H05RR-F 3G1,5 (EU,GB,AU) H05RR-F 3G1,0 (CH) H07BQ-F 3G2,5 (GB110) SJTW-A AWG 16/3 (US,CA)	H05VV-F 3G1,5 (EU,GB,AU) H05VV-F 3G1,0 (CH) H07BQ-F 3G2,5 (GB110) SJTW-A AWG 16/3 (US,CA)	H05RR-F 3G1,5 (EU,GB,AU) H05RR-F 3G1,0 (CH) H07BQ-F 3G2,5 (GB110) SJTW-A AWG 16/3 (US,CA)
Apsaugos klas		I		
Apsaugos r šis		IPX4		
Radijo imtuv trukdži laipsnis		EN 55014-1		
Dulkių klasė		L (VC2510L,VC3511L) – (VC2511)		
Nešvarum rezervuaro talpa	l	19,0 (5,0 gal)	23,0 (6,1 gal)	35,0 (9,2 gal)
Plotis	mm	375 mm (14,8 in)		
Gylis	mm	370 (14,6 in)	365 (14,4 in)	370 (14,6 in)
Aukštis	mm	500 (19,7 in)	545 (21,5 in)	685 (27,0 in)
Svoris (mašina) **	kg	7,3 (16,1 lbs)	6,3 (13,8 lbs)	8,2 (18,1 lbs)
Svoris sk. priedai (grynasis, dažniausiai taikymo)	kg	8,8 (19,4 lbs)	7,8 (17,2 lbs)	9,7 (21,4 lbs)

* modelių variantai
** Svoris pagal EPTA procedūrą 01/2003

Makita Corporation
Anjo, Aichi, Japan

www.makita.com

ОФИЦИАЛЬНЫЙ ДИЛЕР В УКРАИНЕ:
storgom.ua

ГРАФИК РАБОТЫ:
Пн. – Пт.: с 8:30 по 18:30
Сб.: с 09:00 по 16:00
Вс.: с 10:00 по 16:00

КОНТАКТЫ:
+38 (044) 360-46-77
+38 (066) 77-395-77
+38 (097) 77-236-77
+38 (093) 360-46-77

Детальное описание товара:
https://storgom.ua/product/pylesos-makita-vc3511l.html
Другие товары: https://storgom.ua/promyshlennye-pylesosy.html