WORCRAFT
POWER TOOLS

CER-S20LiB

Фрезер по дереву акумуляторний

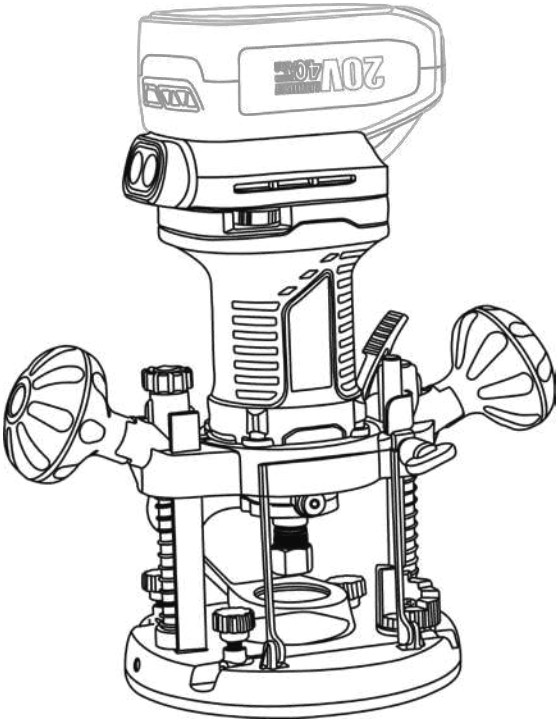

UA

CE

ЗМІСТ

Вступ…… 3

1 Заходи безпеки…….. 3

2 Опис і принцип роботи……. 5

3 Підготовка виробу до використання……. 7

4 Використання виробу……... 9

5 Технічне обслуговування виробу…….. 13

6 Поточний ремонт складових частин виробу……... 14

7 Строк служби, зберігання, транспортування…….. 14

8 Гарантії виробника (постачальника)…… 14

9 Технічний паспорт……. 15

10 Комплектність……. 16

11 Утилізація…… 16

ІНСТРУКЦІЯ З ЕКСПЛУАТАЦІЇ
(копія оригіналу)

УВАГА!

ШАНОВНИЙ ПОКУПЕЦЬ!

Вдячні Вам за придбання даної моделі електроінструменту торгової марки ТМ WORCRAFT. Ця модель поєднує в собі сучасні конструктивні рішення для збільшення ресурсу роботи, продуктивності і надійності інструменту, а також для його безпечного використання. Ми впевнені, що продукція торгової марки ТМ WORCRAFT буде Вашим помічником на довгі роки.

При покупці фрезера вертикального акумуляторного **CER-S20LiB** вимагайте перевірки його працездатності пробним пуском і перевірки відповідності комплектності (розділ «Комплектність» Інструкції з експлуатації).

Перед експлуатацією акумуляторного фрезера уважно вивчить Інструкцію з експлуатації і виконуйте вимоги безпеки при роботі з інструментом. Переконайтесь, що Гарантійний талон повністю та вірно заповнений. В процесі експлуатації виконуйте вимоги Інструкції з експлуатації.

ВСТУП

Фрезер по дереву вертикальний акумуляторний **CER-S20LiB** (далі - виріб) призначений для формування профілів на плінтусах і плитах для меблів, пазів, поздовжніх отворів, обробки по копіру, фрезерування узорів, орнаментів або написів у побутових умовах..

Уважно вивчіть дану Інструкцію з експлуатації, в тому числі пункт 1 «Загальні правила техніки безпеки». Тільки таким чином Ви зможете навчитися правильно поводитися з інструментом і уникнете помилок і небезпечних ситуацій.

УВАГА! Порушення техніки безпеки, можуть стати причиною ураження електричним струмом, пожежі та важких травм.

1 ЗАХОДИ БЕЗПЕКИ

1.1 Загальні правила безпеки попередження

1.1.1 Підтримуйте чистоту і порядок на робочому місці. Будь-яка перешкода на робочому столі або навколо нього під час праці може стати причиною травми.

1.1.2 Звертайте увагу на обстановку, яка оточує робоче місце. Підтримуйте достатнє освітлення в процесі роботи. Не користуйтеся інструментом поблизу легкозаймистих рідин або газів.

1.1.3 Не працюйте з приладом під дощем і снігом. Не використовуйте електроінструмент у приміщеннях з підвищеною вологістю. Захищайте виріб від дощу та води. Проникнення вологи в корпус пристрою може призвести до ураження електричним струмом.

1.1.4 Під час роботи з інструментом не дозволяйте дітям перебувати поблизу. Не дозволяйте стороннім доторкатися до інструменту або подовжувача. Сторонні особи не повинні перебувати на робочому місці.

1.1.5 Закінчивши роботу, зберігайте інструмент у спеціально відведеному місці для зберігання електроінструменту. Воно має бути сухим, недоступним для сторонніх осіб і замикатися на замок. Діти не повинні мати доступ до електроінструменту.

1.1.6 Не втручайтеся в роботу механізмів, прикладаючи зайву силу. Робота виконується якісніше і безпечніше, якщо електроінструмент експлуатується згідно передбачених норм, навантажень, зусиль і швидкості.

1.1.7 Адекватно вибирайте інструмент для кожної конкретної роботи. Не намагайтеся виконати малопотужним побутовим приладом роботу, яка призначена для високопотужного професійного електроінструменту. Не використовуйте електроінструмент у цілях, для яких він не призначений.

1.1.8 Зверніть увагу на вибір робочого одягу. Не надягайте просторий одяг або прикраси, тому що їх можуть зачепити рухомі частини виробу. На час роботи поза приміщенням рекомендується надягати гумові рукавички і черевики з неслизькою підошвою. Ховайте довге волосся під головним убором.

1.1.9 Користуйтеся захисними окулярами. Одягайте маску для обличчя або маску проти пилу, якщо при роботі виділяється пил.

1.1.10 Використовуйте обладнання для відведення пилу і бруду, якщо це передбачено. Переконайтеся, що Ви використовуєте відповідні пристрої для під’єднання подібного обладнання.

1.1.11 Від’єднайте акумуляторну батарею (продається окремо!) від виробу, якщо інструмент не використовується, перед початком техобслуговування, а також перед заміною аксесуарів.

1.1.12 Будьте уважні. Постійно майте хорошу точку опори і не втрачайте рівноваги.

1.1.13 Перед початком роботи закріпіть оброблювану деталь у лещатах. Це безпечніше, ніж тримати заготовку в руці, а також звільняє обидві руки для роботи з інструментом.
1.1.14 Уважно і відповідально ставтеся до технічного обслуговування електроінструменту та його ремонту. Для досягнення кращого результату і забезпечення більшої безпеки під час роботи, обережно поводьтеся з приладом і утримуйте його в чистоті. При змащуванні та заміні аксесуарів дотримуйтесь вказівок із відповідних інструкцій.
1.1.15 Витягніть всі регулювальні та гайкові ключі. Візьміть собі за правило: перед тим, як увімкнути електроінструмент - перевірте, чи всі ключі вийняті з нього.
1.1.16 Уникайте несподіваного запуску двигуна. Не переносьте інструмент з під'єднаною акумуляторною батареєю, тримаючи палець на вимикачі. Перед тим як вставити акумуляторну батарею переконайтеся, що вимикач знаходиться в положенні «Вимк».
1.1.17 Будьте пильні. Слідкуйте за тим, що Ви робите. Не працюйте з приладом, якщо Ви стомилися, прийняли алкоголь або ліки, які впливають на швидкість реакції, увагу та зосередженість.
1.1.18 Перевіряйте пошкоджені деталі. Перш ніж продовжити експлуатацію електроінструменту, слід ретельно перевірити захисний кожух або інші деталі, які мають пошкодження, з метою діагностики їх функціональності. Перевірте надійність кріплення рухомих елементів, справність деталей виробу, правильність складання та будь-які інші параметри, які можуть вплинути на їх роботу. Захисний кожух, несправні перемикачі або будь-які інші пошкоджені деталі необхідно відремонтувати або замінити в уповноваженому сервісному центрі. Не працюйте з інструментом з несправним перемикачем «Увімк/Вимк».

УВАГА! Щоб уникнути травм використовуйте тільки ті аксесуари або пристрої, які вказані в цій Інструкції з експлуатації або в каталозі ТМ WORCRAFT.

1.1.19 Ремонт електроінструменту має здійснюватися виключно в уповноваженому сервісному центрі з використанням тільки оригінальних запасних частин ТМ WORCRAFT. В іншому випадку можливе нанесення серйозної шкоди здоров'ю користувача.
1.1.20 Завжди використовуйте зарядний пристрій або адаптер (продається окремо!) тільки в електромережі з напругою, зазначеною на табличці виробу.
1.1.21 Не використовуйте будь-які трансформатори, оснащені додатковим пристроєм, випрямлячем. Не заряджайте батарею (продається окремо!) від електрогенератора, який працює від двигуна, або джерела живлення постійного струму. Завжди заряджайте батарею в приміщенні. Так як зарядний пристрій чи адаптер і батарея злегка нагріваються під час підзарядки, заряджайте батарею в місці, що не підлягає впливу прямого сонячного світла, там, де низька вологість і гарна вентиляція.

1.2 Особливі вимоги експлуатації виробу (Заходи безпеки)

1.2.1 Застосовувати виріб дозволяється тільки відповідно до призначення, яке зазначене в Інструкції з експлуатації.
1.2.2 Під час користування виробом необхідно дотримуватися всіх вимог Інструкції з експлуатації (Технічного паспорта), поводитися з ним обережно, не допускати його ударів, перевантажень, впливу бруду і нафтопродуктів.
1.2.3 При роботі з виробом необхідно дотримуватися таких правил:

- всі види підготовчих робіт, технічне обслуговування та ремонт виконувати, тільки коли акумуляторна батарея витягнута з виробу;
- під'єднувати акумуляторну батарею (продається окремо!) тільки перед початком роботи;
- під'єднувати, від'єднувати акумуляторну батарею тільки при вимкненому перемикачі «Увімк/Вимк»;
- від'єднувати акумуляторну батарею (продається окремо!) при зміні фрез, при перенесенні виробу з одного робочого місця на інше, при перерві в роботі, після закінчення роботи;
- вимикати виріб вимикачем (перемикачем «Увімк/Вимк») при раптовій зупинці (перевантаження електродвигуна тощо);
- під час роботи необхідно користуватися засобами захисту: захисними окулярами, респіратором, протишумовими навушниками, використовувати неслизьке взуття;
- перед початком роботи слід видалити з дерев'яної заготовки всі металеві вироби (цвяхи, шурупи та інше);
- перед початком експлуатації слід перевірити правильність встановлення фрези на шпиндель і надійність її кріплення;
- не перевантажувати двигун виробу;
- під час роботи тримати виріб двома руками;

- стежити за вібрацією, яка вказує на поганий монтаж або пошкодження фрези;
- при запуску і вимкненні виробу слідкувати, щоб фреза не торкалася оброблюваної поверхні. Увімкнення та вимкнення виробу «під навантаженням» значно скорочує строк його служби, а також може стати причиною втрати контролю над виробом, в результаті чого можливе отримання серйозних травм. Приступайте до обробки заготовки тільки після того, як електродвигун досягне максимальної швидкості обертання;
- по закінченні роботи виріб має бути очищений від пилу і стружки;
- зберігати виріб у сухому недоступному для дітей та сторонніх місці. Температура зберігання повинна бути в інтервалі від мінус 5 °С до плюс 40 °С. При внесенні виробу з холоду в тепле приміщення необхідно дати йому прогрітися протягом не менше 2 годин. Після цього виріб можна під'єднати до електромережі.

1.2.4 Забороняється:
- заземляти виріб;
- експлуатувати й зберігати виріб у приміщеннях з вибухонебезпечним, а також хімічно активним середовищем, що руйнує метали і ізоляцію;
- експлуатувати виріб в умовах впливу крапель і бризок, на відкритих майданчиках під час снігопаду та дощу або в сиру погоду;
- залишати виріб без нагляду з під'єднаною акумуляторною батареєю;
- передавати виріб особам, які не мають права користування ним;
- використовувати виріб для обробки сирих пиломатеріалів і металевих виробів;
- експлуатувати виріб при виникненні під час його роботи хоча б однієї з таких несправностей:
  1) пошкодження акумуляторної батареї;
  2) несправний вимикач або його нечітка робота;
  3) швидкість обертання падає до ненормальної величини;
  4) корпус двигуна перегрівається;
  5) поява диму або запаху, характерного для ізоляції, що горить;
  6) поломка або поява тріщин у корпусних деталях;
  7) пошкодження або затуплення фрези.

1.2.5 Дозволяється виконувати роботи виробом без індивідуальних діелектричних засобів захисту.

1.2.6 Конструкція і дизайн виробу не можуть усунути всі фактори ризику під час роботи з виробом і не виключають можливості наступних ризиків:

ураження органів слуху, якщо вами не використовуються шумозахисні навушники;
- можливий дотик до фрези під час її обертання, або без обертання (можливі порізи або термічні опіки, якщо фреза нагрілася під час роботи виробу);
- викид робочого матеріалу або його частин;
- поломка фрези і викид пошкоджених частин.

1.2.6 Ніколи не розбирайте акумуляторну батарею і зарядний пристрій.

Ніколи не замикайте клеми акумуляторної батареї, «закорочування» батареї призведе до різкого збільшення струму і перегріву, який виведе з ладу акумуляторну батарею.

Не кидайте батарею у вогонь. Батарея може вибухнути.

1.2.7 Не ліквідуйте відпрацьовані батареї самостійно. Якщо час роботи батарей після зарядки стане занадто коротким для їх практичного використання, здайте їх для подальшої утилізації.

1.2.8 Не встановлюйте які-небудь сторонні предмети у щілині повітряної вентиляції зарядного пристрою. Попадання металевих предметів або легкозаймистих матеріалів у щілині повітряної вентиляції зарядного пристрою може призвести до ураження електричним струмом або до пошкодження зарядного пристрою.

2 ОПИС І ПРИНЦИП РОБОТИ

2.1 Призначення виробу

2.1.1 Акумуляторний фрезер **CER-S20LiB** призначений для формування профілів на плінтусах і плитах для меблів, пазів, поздовжніх отворів, обробки по копіру, фрезерування узорів, орнаментів або написів, а також свердління в деревині, ДСП та фанері у побутових умовах. Для кожного виду матеріалу і необхідного профілю при обробці необхідно використовувати відповідну фрезу. Виріб відноситься до побутового класу електроінструменту.

2.1.2 Виріб повинен експлуатуватися в інтервалі робочих температур від -5 °С до +40 °С, з відносною вологістю повітря не більше 80% і відсутністю прямого впливу атмосферних опадів та надмірної запиленості повітря. Електроживлення виробу здійснюється від акумуляторної батареї (продається окремо!) напругою 20 В.

2.2 Склад виробу

Зовнішній вигляд фрезера акумуляторного **CER-S20LiB** показаний на рисунку 1.

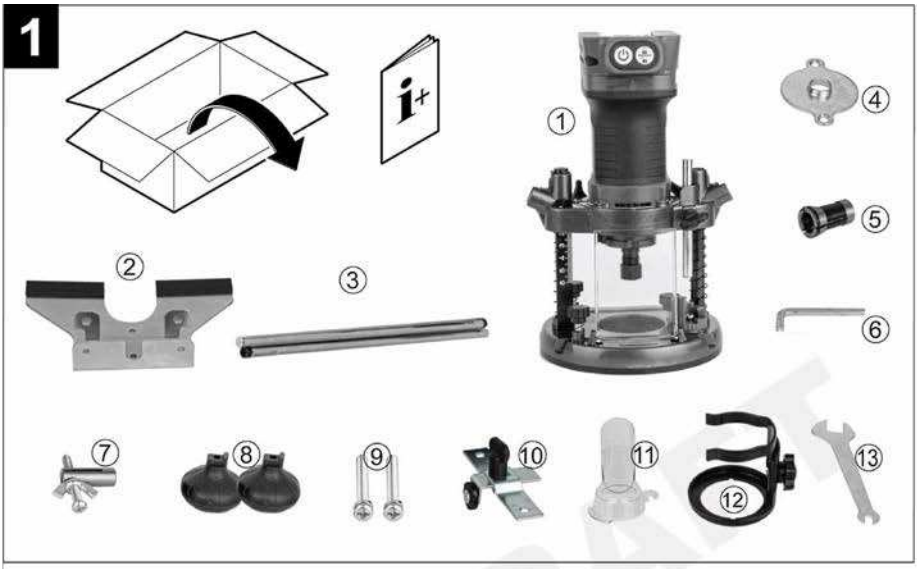

Рисунки 1 і 2

Рисунок 1			
1.	Фрезер з опорною платформою	8.	Рукоятки
2.	Паралельний упор	9.	Гвинти кріплення рукояток
3.	Напрямні паралельного упору	10.	Коліщатко для криволінійної обробки
4.	Копіювальна пластина	11.	Патрубок системи пиловідведення
5.	Цанговий патрон	12.	Свердлильна стійка
6.	Шестигранний ключ	13.	Гайковий ключ
7.	Центр для циркуля		

Рисунок 2			
1.	Акумуляторна батарея	11.	Цангова гайка
2.	Вимикач «Увімк/Вимк» («ON/OFF»)	12.	Поворотний упор-обмежувач глибини
3.	Рукоятки	13.	Паралельна напрямна
4.	Гвинти фіксування напрямних	14.	Кнопка фіксації акумуляторної батареї
5.	Індикатор рівня заряду батареї	15.	Важіль роз'єднання з платформою
6.	Блокатор вимикача	16.	Фіксатор глибини фрезерування
7.	Регулятор швидкості обертання	17.	Світлодіод освітлення робочої зони
8.	Обмежувач глибини фрезерування	18.	Патрубок системи пиловідведення
9.	Фіксатор положення обмежувача	19.	Гвинт фіксації патрубка
10.	Прозорий захисний кожух	20.	Платформа фрезера

2.3 Пристрій та робота

2.3.1 Фреза в цанговому патроні закріплюється цанговою гайкою (11, рисунок 2).

2.3.2 Механізм регулювання глибини фрезерування обмежує ступінь занурення фрези в оброблювану заготовку. Контроль глибини фрезерування здійснюється за шкалою системи глибини занурення фрези. Максимальна величина переміщення штока по вертикалі становить 55 мм.

2.3.3 На опорній платформі встановлений 8-ступінчастий упор (12, рисунок 2) з опорними площадками, які служать для обмеження глибини фрезерування. 8-ступінчастий упор має можливість повороту навколо своєї осі, що дозволяє швидко виконувати зміну глибини фрезерування для кожного кроку.

2.3.4 Паралельна напрямна (бічний упор) (13, рисунок 2) дозволяє виконувати прямолінійне фрезерування пазів на обрану відстань від краю деталі паралельно до контуру оброблюваної деталі.

2.3.5 Напрямна з коліщатком для криволінійної обробки (10, рисунок 1) дозволяє виконувати криволінійне фрезерування пазів на обрану відстань від краю деталі по контуру оброблюваної деталі.

2.3.6 Швидкість обертання шпинделя змінюється коліщатком регулятора (7, рисунок 2).

2.3.7. При використанні виробу не докладайте зайвого зусилля. При надмірному тиску двигун і механізми будуть отримувати зайве навантаження, що призведе до швидкого виходу з ладу виробу, а також до зменшення продуктивності та скорочення строку служби виробу.

2.3.8 У зв'язку з постійним вдосконаленням виріб може мати незначні відмінності від опису та рисунків, які не погіршують його експлуатаційні характеристики.

3 ПІДГОТОВКА ВИРОБУ ДО ВИКОРИСТАННЯ

УВАГА! Забороняється починати роботу виробом, не виконавши вимог з техніки безпеки, зазначених у розділі 1 «Заходи безпеки» цієї Інструкції з експлуатації.

3.1 Після транспортування виробу в зимових умовах, в разі його використання в теплому приміщенні, необхідно витримати виріб при кімнатній температурі не менше двох годин до повного висихання вологи (конденсату) на ньому.

3.2 Встановіть рукоятки, адаптер для під'єднання пилососу, паралельний упор, або інше пристосування, встановіть фрезу в цанговий патрон, зафіксувавши шпиндель кнопкою блокування. Дивіться рисунки 3 – 6.

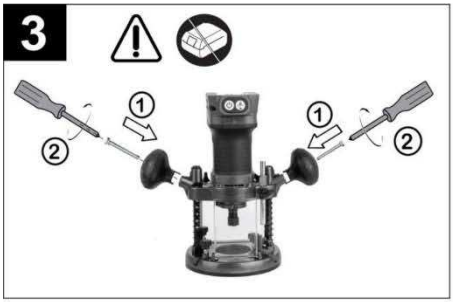
3
1
2
1
2

4
1
2

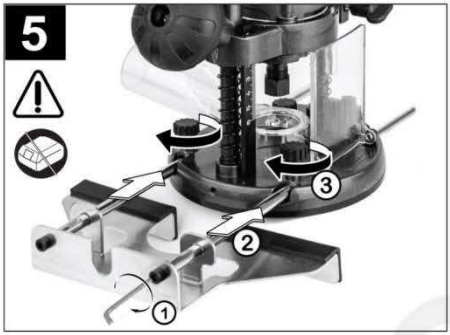
5
3
2
1

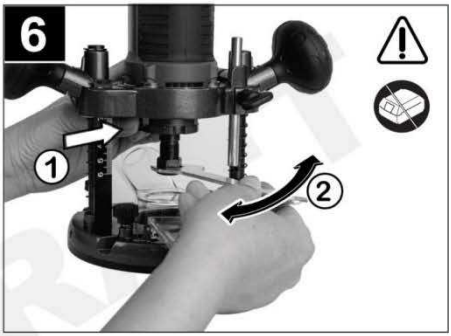
6
1
2

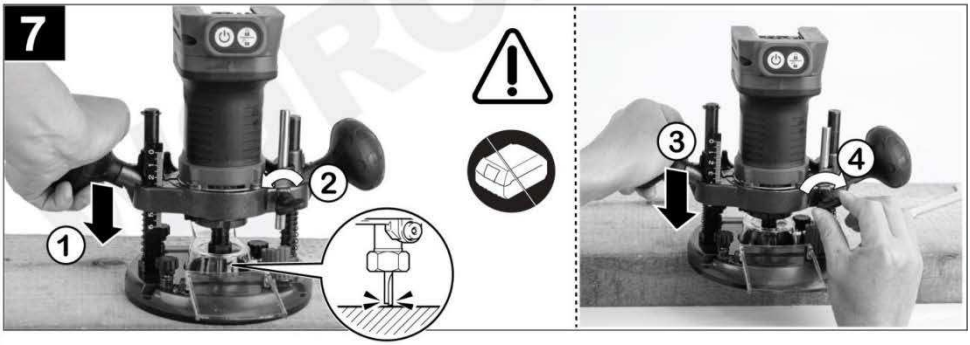
7
1
2
3
4

8
2
1
3
4

3.4 Перед виконанням робіт (з витягнутою акумуляторною батареєю) перевірити надійність кріплення корпусних деталей.

3.5 Пил, що утворюється під час роботи, може вплинути на здоров'я оператора, тому рекомендується використовувати захисну маску (респіратор).

УВАГА! Щоб уникнути накопичення пилу всередині виробу, рекомендується після використання очищати вентиляційні отвори (див. Пункт 5.2 «Порядок обслуговування виробу»).

3.6 Заміна фрези

Перед заміною фрези від'єднайте акумуляторну батарею. Для зміни фрези необхідно:

- натиснути на кнопку блокування шпинделя;
- за допомогою гайкового ключа (13, рисунок 1), що входить у комплектацію, розтиснути цанговий патрон;
- встановити фрезу в цанговий патрон і переконатися в тому, що вона зайшла в патрон не менше, ніж на 20 мм, або не менше, ніж на половину довжини хвостовика фрези;
- затягнути цанговий патрон, утримуючи кнопку блокування шпинделя.

3.7 Регулювання глибини занурення фрези (рисунки 7 і 8)

Для регулювання глибини занурення фрези необхідно:

- послабити важіль фіксації налаштування глибини фрезерування (занурення фрези) (9, рисунок 2);
- перевести обмежувач глибини фрезерування (8, рисунок 2) у положення для максимальної глибини обробки;
- натиснувши на рукоятки виробу, опустити фрезер на необхідну глибину;
- затягнути важіль (9, рисунок 2).

Під час налаштування глибини занурення фрези слід пам'ятати, що у процесі роботи необхідна глибина фрезерування досягається за допомогою її постійного збільшення. Виріб оснащений 8-ступінчастим поворотним упором-обмежувачем, який дозволяє поступово збільшувати глибину занурення фрези, не налаштовуючи її при цьому описаним вище способом: спочатку фрезерування виконується на мінімальній глибині (перше положення з високою площадкою), а потім доходить до останнього (шостого) положення.

3.8 Регулювання частоти обертання шпинделя

Зміну частоти обертання здійснюють за допомогою коліщатка регулятора швидкості обертання шпинделя (7, рисунок 2) на корпусі виробу.

УВАГА! Частоту обертання шпинделя слід встановлювати за наступним принципом: чим менша фреза, тим більша частота обертання, інакше є ризик пошкодити заготовку, фрезу або виріб.

3.9 Регулювання положення паралельного упору (бічного упору)

Щоб спростити роботу з прямими лініями, на виробі передбачене встановлення паралельного (бічного) упору. Для регулювання його положення необхідно послабити два гвинти фіксації направляючих паралельного упору (4, рисунок 2) на опорній підошві виробу, перемістити упор у потрібну позицію і затягнути гвинти.

3.10 Під'єднання пилососа

Виріб оснащений патрубком для під'єднання пилососа (або пристрою для пиловідведення), шланг якого під'єднають безпосередньо до патрубка.

4 ВИКОРИСТАННЯ ВИРОБУ

4.1 Під час роботи з виробом необхідно:

- виконувати всі вимоги розділу 1 (Заходи безпеки) цієї Інструкції з експлуатації;
- під'єднувати та від'єднувати акумуляторну батарею тільки при вимкненому електродвигуні;
- під час роботи з виробом в умовах температури навколишнього середовища менше +10 °С його необхідно прогріти увімкненням на холостому ходу від 1 до 2 хвилин.

УВАГА! Перш ніж почати роботу з виробом, надійно зафіксуйте фрезу і матеріал, який підлягає обробці. Щоб уникнути травм, фрезу підводьте до оброблюваної поверхні тільки тоді, коли виріб увімкнений, а електродвигун набрав максимальних обертів для встановленого значення швидкості обертання шпинделя.

4.2 Порядок роботи (рисунки 9 – 15)

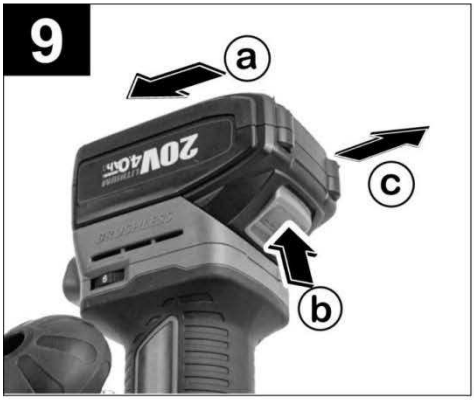

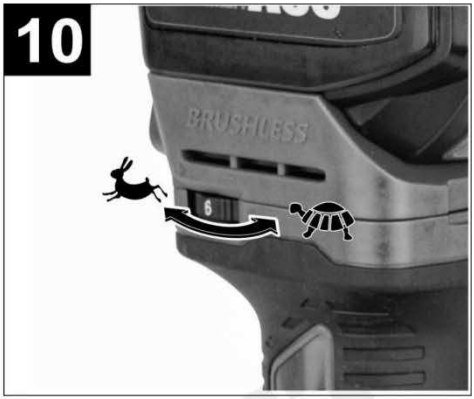

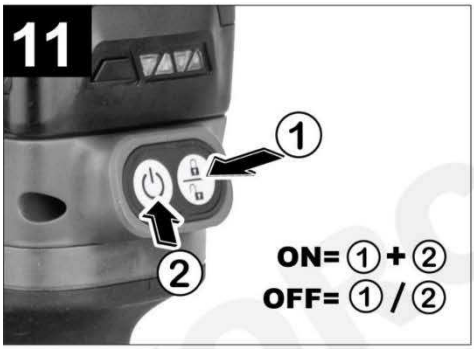

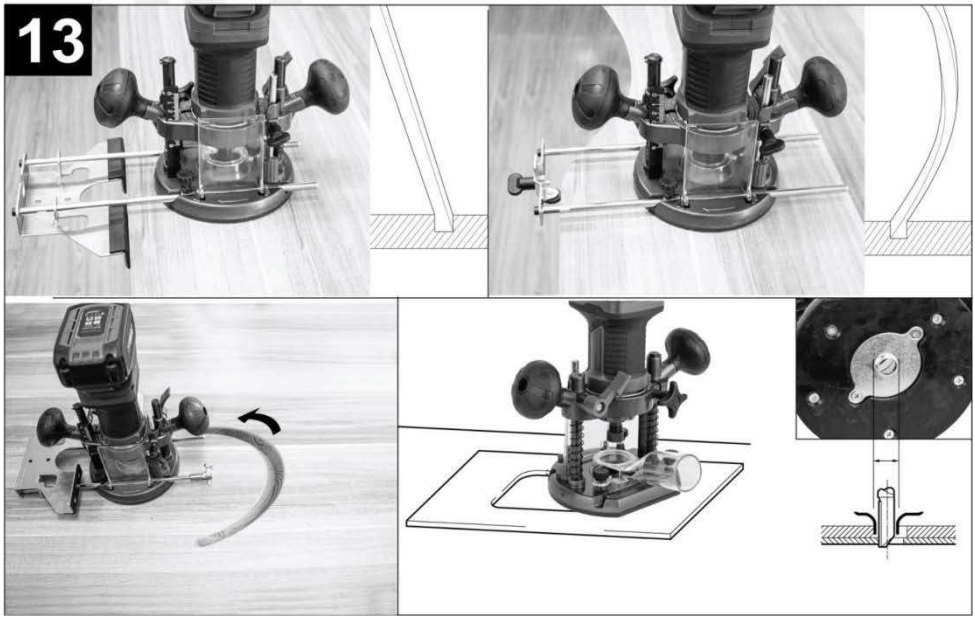

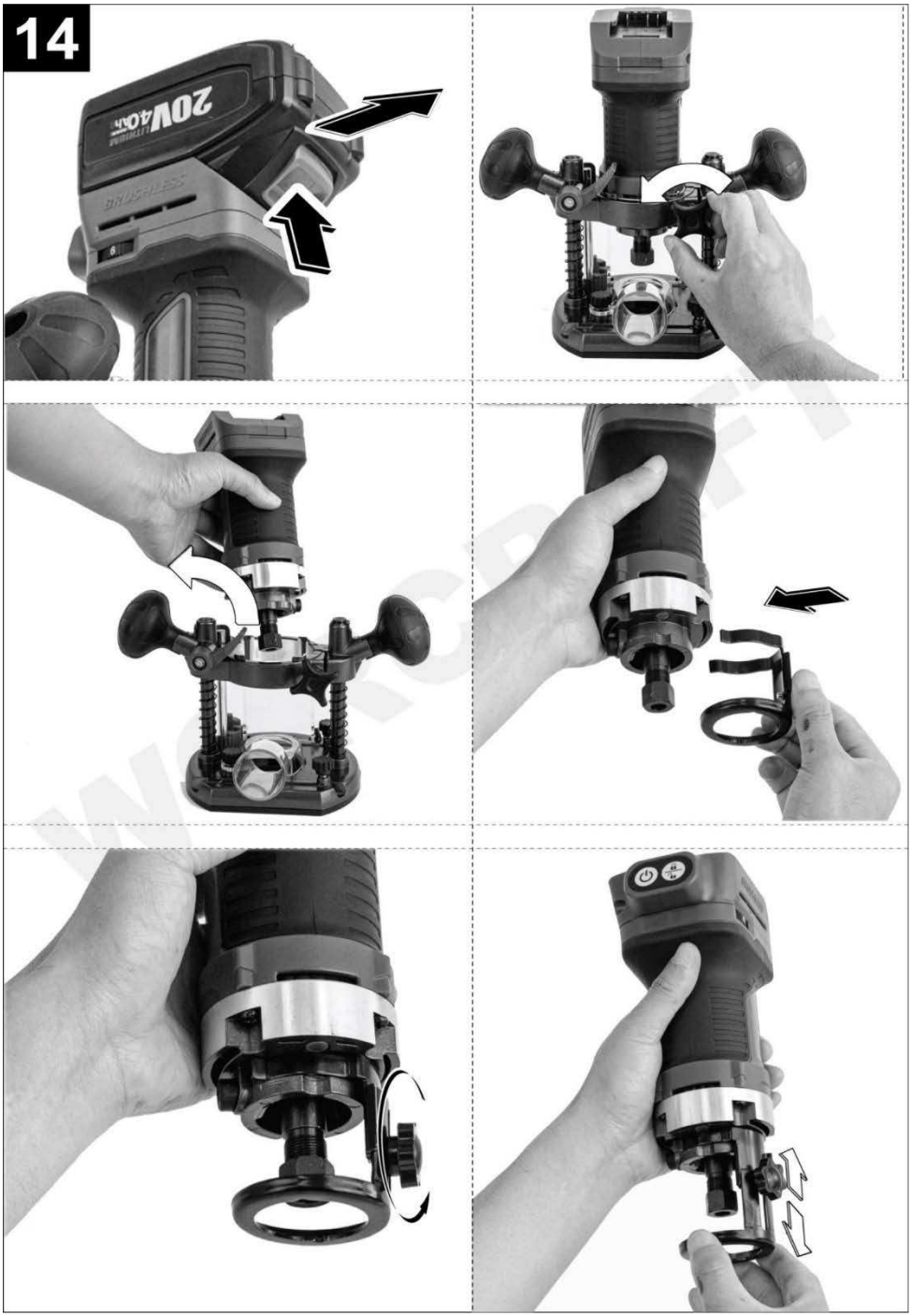
14
20V
BRUSHLESS

УВАГА! Щоб уникнути виходу з ладу електродвигуна виробу і можливих травм оператора, переконайтеся, що кнопка блокування шпинделя розблокована (знаходиться у відтиснутому положенні).

Підготуйте виріб до роботи, як зазначено в розділі 3 даної Інструкції з експлуатації. Встановіть пристрій опорною плитою на поверхню оброблюваного матеріалу.

4.2.1 Під'єднайте акумуляторну батарею.

4.2.2 Встановіть обрану швидкість обертання шпинделя.

4.2.3 Увімкнення та вимкнення:

- натисніть кнопку розблокування (6, рисунок 1) – почне світитися світлодіод освітлення робочої зони, виріб перейде в стан очікування. Якщо через 10 секунд не буде натиснута пускова кнопка вимикача – виріб вимкнеться;
- натисніть кнопку вимикача (2, рисунок 2). Дочекайтеся, поки електродвигун набере максимальних обертів для вставленого значення швидкості обертання шпинделя;
- вимкнення виробу здійснюється натисканням будь-якої з обох кнопок (6 або 2).

4.2.4 Послабте важіль фіксації налаштування глибини фрезерування.

4.2.5 Плавно підведіть фрезу до поверхні оброблюваного матеріалу, поки обмежувач глибини фрезерування не торкнеться нижньої сходинки 8-ступінчастого упору.

4.2.6 Надійно закріпіть важіль фіксації налаштування глибини фрезерування, провернувши важіль у положення фіксації.

4.2.7 Повільно і плавно рухайте робочу плиту по поверхні виробу з встановленою глибиною фрезерування в напрямку, протилежному напрямку обертання фрези (із зовнішнього боку матеріалу фрезерування слід виконувати проти руху годинникової стрілки, а з внутрішньої сторони - у напрямку руху годинникової стрілки).

4.2.8 Якщо глибина фрезерування занадто велика, оброблюйте заготовку за кілька проходів, знімаючи за один прохід невеликий шар матеріалу. Для цього використовуйте 8-ступінчастий упор. Спочатку встановіть необхідну кінцеву глибину фрезерування з використанням нижньої сходинки 8-ступеневого упору, і почніть вибірку з найвищої сходинки, опускаючись з кожним проходом на сходинку нижче.

4.2.9 Після закінчення фрезерування відсуньте корпус електродвигуна від опорної платформи в крайнє положення і надійно зафіксуйте.

4.3 Фрезерування з використанням паралельного упору

Підготуйте виріб до роботи з використанням паралельного упору, встановивши при цьому необхідну відстань різу від краю і глибину фрезерування. Переміщувати виріб (фрезер) при фрезеруванні слід плавно вздовж краю оброблюваного матеріалу проти руху годинникової стрілки (при обробці зовнішнього краю матеріалу) з рівномірним тиском на паралельний упор у бік оброблюваного матеріалу.

4.4 Комплектність виробу дозволяє виконувати різноманітні види робот (рисунки 13 – 15):

- прямолінійне фрезерування;
- криволінійне фрезерування;
- фрезерування по колу;

- фрезерування по шаблону (копіювання);
- свердління;
- зачищення шліфувальними насадками

4.5 Слідкуйте, щоб вентиляційні отвори для охолодження виробу були завжди чистими і відкритими.

4.6 Після закінчення роботи:

- від'єднайте виріб від електромережі;
- очистіть виріб і додаткове приладдя від пилу та бруду. У разі сильного забруднення протріть виріб вологою серветкою, яка виключає потрапляння вологи на інструмент у вигляді крапель. Після цього витріть насухо виріб. Забороняється використовувати для цих цілей агресивні до пластмаси, гуми та металів очисники (наприклад, ацетон, розчинники, кислоти тощо);
- зберігайте виріб у сухому, провітрюваному приміщенні. При тривалому зберіганні металеві зовнішні вузли і деталі покрийте шаром консерваційного мастила. Умови зберігання і транспортування повинні виключати можливість механічних пошкоджень та впливу атмосферних опадів

УВАГА! Для запобігання нещасного випадку під час встановлення та зняття змінного інструменту й інших частин, завжди слідкуйте за тим, щоб виріб був вимкнений і акумуляторна батарея витягнута. Вимикайте інструмент також під час перерв і після роботи.

5 ТЕХНІЧНЕ ОБСЛУГОВУВАННЯ ВИРОБУ

5.1 Загальні вказівки

Щоб уникнути пошкоджень, для забезпечення довговічності і надійного виконання функцій виробу необхідно регулярно виконувати описані далі роботи з технічного обслуговування. Гарантійні претензії приймаються лише при правильному і регулярному виконанні цих робіт. При недотриманні цих вимог підвищується небезпека травмування! Користувач виробу може виконувати тільки роботи з догляду та технічного обслуговування, які описані в цій Інструкції з експлуатації (пункти Розділу 5.2). Всі інші роботи повинні виконуватися тільки в спеціалізованих майстернях ТМ WORCRAFT.

5.2 Порядок технічного обслуговування виробу

5.2.1 Перевірка встановлених гвинтів. Регулярно перевіряйте всі встановлені на виробі гвинти, слідкуйте за тим, щоб вони були як слід затягнуті. Ослаблений гвинт треба негайно затягнути. Невиконання цього правила загрожує серйозною небезпекою.

5.2.2 Технічне обслуговування двигуна. Завжди слідкуйте за тим, щоб обмотка не була пошкоджена, не залита маслом або водою, а вентиляційні отвори були очищені від пилу та бруду.

5.2.3 Щоб уникнути накопичення пилу всередині виробу, рекомендується щодня очищати вентиляційні отвори. Для цього:

- від'єднайте акумуляторну батарею (продається окремо!);
- продуйте вентиляційні прорізи сухим стисненим повітрям;
- зробіть очищення вентиляційних прорізів м'якою неметалевою щіткою або сухою ганчіркою. У жодному разі не використовуйте для чищення металеві предмети, тому що вони можуть пошкодити внутрішні деталі виробу.

5.2.4 Перед тривалою перервою в експлуатації та зберіганням очищуйте виріб від пилу та бруду без застосування агресивних до пластмаси, гуми та металів очисників. При тривалому зберіганні металеві зовнішні вузли та деталі покрийте шаром консерваційного мастила. Зберігайте виріб у сухому приміщенні.

УВАГА! Ніколи не бризкайте водою на виріб при його очищенні. Виріб слід очищати тільки трохи вологою серветкою! Не використовуйте їдкі очисники, які можуть пошкодити металеві, пластмасові та гумові частини виробу! Після очищення необхідно добре просушити виріб! Для того щоб виріб працював довго і надійно ремонтні, сервісні та регулювальні роботи повинні проводитися тільки фахівцями в сервісних центрах ТМ WORCRAFT.

5.3 Періодична перевірка і періодичне технічне обслуговування

5.3.1 Періодична перевірка і періодичне технічне обслуговування проводяться після закінчення гарантійного строку виробу (або після заміни вугільних щіток), а потім не рідше одного разу на 6 місяців.

5.3.2 Періодичну перевірку і періодичне технічне обслуговування рекомендується виконувати в сервісних центрах ТМ WORCRAFT (перелік і контактні дані сервісних центрів зазначено на офіційному сайті **worcraft.com.ua**).
5.3.3 Періодична перевірка та періодичне технічне обслуговування включає в себе:
- перевірку стану корпусних деталей;
- перевірку стану двигуна;
- перевірку стану деталей налаштувань.

УВАГА! Технічне обслуговування повинно виконуватися регулярно протягом усього строку служби виробу. Без проведення технічного обслуговування покупець втрачає право гарантійного обслуговування.

При рекомендованих умовах експлуатації виріб буде справно працювати весь гарантований строк служби. Дотримання рекомендованих правил експлуатації дозволить Вам уникнути передчасного виходу з ладу окремих частин виробу і всього виробу в цілому.

Якщо виріб внаслідок інтенсивної експлуатації вимагає періодичне обслуговування, пов'язане із заміною деталей виробу, то ці роботи виконуються за рахунок споживача. Технічне обслуговування в сервісних центрах не входить в гарантійні зобов'язання виробника і продавця. Сервісні центри надають платні послуги з проведення періодичного технічного обслуговування.

Після закінчення строку служби можливе використання виробу за призначенням, якщо його стан відповідає вимогам безпеки і виріб не втратив свої функціональні властивості. Висновок видається уповноваженими сервісними центрами ТМ WORCRAFT.

6 ПОТОЧНИЙ РЕМОНТ СКЛАДОВИХ ЧАСТИН ВИРОБУ

Ремонт виробу повинен проводитися спеціалізованим підрозділом в гарантійних майстернях (перелік і контактні дані сервісних центрів зазначено на офіційному сайті worcraft.com.ua).

7 СТРОК СЛУЖБИ, ЗБЕРІГАННЯ, ТРАНСПОРТУВАННЯ

7.1 Строк служби виробу становить 3 роки. Зазначений строк служби дійсний при дотриманні споживачем вимог цієї Інструкції з експлуатації (технічного паспорта). Дата виробництва вказана на табличці виробу.

7.2 Виріб, очищений від пилу і бруду, повинен зберігатися в упаковці підприємства-виробника в сухих провітрюваних приміщеннях при температурі навколишнього середовища від мінус 5 °С до плюс 40 °С, відносною вологістю повітря не більш 80 % і відсутністю прямого впливу атмосферних опадів. Упаковка повинна зберігатися до закінчення гарантійного строку експлуатації виробу.

7.3 Транспортування виробу проводиться в закритих транспортних засобах відповідно до правил перевезення вантажів, що діють на транспорті даного виду.

8 ГАРАНТІЇ ВИРОБНИКА (ПОСТАЧАЛЬНИКА)

8.1 Гарантійний строк (гарантійний термін) експлуатації виробу дивіться у Гарантійному талоні. Претензії від споживачів на території України приймає ТОВ «ДТІ Груп», 49107, м. Дніпро, Запорізьке шосе, 26, офіс 29

8.2 При покупці виробу:
- повинен бути правильно оформлений Гарантійний талон (стояти печатка або штамп з реквізитами організації, яка реалізувала виріб, дата продажу, підпис продавця, найменування моделі виробу, серійний номер виробу);
- переконатися в тому, що серійний номер виробу відповідає номеру, вказаному в Гарантійному талоні;
- перевірити наявність пломб на виробі (якщо вони передбачені виробником);
- перевірити комплектність і працездатність виробу, а також зробити огляд на предмет зовнішніх пошкоджень, тріщин, сколів.

Кожен виріб комплектується фірмовим гарантійним талоном ТМ WORCRAFT. При відсутності в гарантійному талоні дати продажу або підпису (печатки) продавця, гарантійний строк обчислюється з дати виготовлення виробу.

8.3 У випадку виходу з ладу виробу протягом гарантійного строку експлуатації з вини заводу-виробника власник має право на безкоштовний ремонт.

Для гарантійного ремонту власнику необхідно звернутися в гарантійну майстерню з виробом і повністю і правильно заповненим гарантійним талоном (заповнюється при покупці виробу). Задоволення претензій споживачів на території Україні здійснюється відповідно до Закону України «Про захист прав споживачів».

При гарантійному ремонті строк гарантії інструмента продовжується на час його ремонту. Гарантійне і післягарантійне обслуговування електроінструменту ТМ WORCRAFT на території Україні проводиться в сервісних центрах, перелік і контактні дані сервісних центрів зазначено на офіційному сайті **worcraft.com.ua**.

УВАГА! Перелік сервісних центрів може бути змінений. Актуальну інформацію про контактні дані сервісних центрів на території України Ви можете дізнатись на сайті worcraft.com.ua.

8.4 Гарантія не поширюється:

- на частини та деталі що швидко зношуються (цанга, захисний кожух тощо);
- в разі природного зносу виробу (повне вироблення ресурсу, сильне внутрішнє і зовнішнє забруднення);
- у випадку з видаленим, стертим або зміненим серійним номером виробу;
- в разі появи несправностей, викликаних дією форс-мажорної ситуації (нещасний випадок, пожежа, повінь, удар блискавки тощо);
- у разі якщо виріб розбирався або ремонтувався протягом гарантійного строку самостійно, або із залученням третіх осіб, не уповноважених виробником (постачальником) на проведення гарантійного ремонту.

УВАГА! Забороняється вносити в конструкцію виробу зміни і виконувати доопрацювання, які не передбачені заводом-виробником.

9 ТЕХНІЧНИЙ ПАСПОРТ

Основні технічні характеристики фрезера акумуляторного **CER-S20LiB** наведені у таблиці 1.

Таблиця 1

Найменування параметра	Значення
Номінальна напруга, В	20
Тип двигуна	безщітковий
Рекомендовані акумуляторні батареї	CLB-20V-4.0 або CLB-20V-4.0H
Рекомендований зарядний пристрій	CLC-20V-2.4
Клас виробу	III
Швидкість обертання шпинделя, об/хв	8000 – 26000
Максимальна глибина занурення фрези, мм	55
Розмір цангового патрона, мм	8 та 6
Вага нетто/брутто, кг	1,8/3,0
Рівень звукового тиску L_{pa}, дБ(А)	80 (K_{pa}=3)
Рівень звукової потужності L_{wa}, дБ(А)	91 (K_{wa}=3)
Значення вібрації a_h, м/с^2	5,63 (K_h=1,5)

Гарантійний строк (гарантійний термін) експлуатації виробу дивіться у Гарантійному талоні. Дата виготовлення вказана на табличці виробу. Постачальник: ТОВ «ДТІ Груп», 49107, м. Дніпро, Запорізьке шосе, 26, офіс 29. Виробник та його адреса вказані в сертифікаті відповідності та (або) на коробці виробу. Строк служби виробу становить 3 роки з моменту купівлі. Термін придатності 10 років. Гарантійний термін зберігання 10 років. Умови зберігання: зберігати в сухому місці, захищеному від впливу вологи і прямих сонячних променів, при температурі від мінус 5 °С до плюс 40 °С, відносною вологістю повітря не більше 80% і відсутністю прямої дії атмосферних опадів. Правила та умови ефективного і безпечного використання виробу вказані в Інструкції з експлуатації. Виріб не містить шкідливих для здоров'я речовин.

Претензії споживачів на території України приймає ТОВ «ДТІ Груп». Ремонт і технічне обслуговування необхідно здійснювати в авторизованих сервісних центрах ТОВ «ДТІ Груп». Перелік і контактні дані сервісних центрів зазначено на офіційному сайті **worcraft.com.ua**.

Вироби ТМ WORCRAFT відповідають вимогам стандартів і технічних умов, вказаним у сертифікатах відповідності та (або) деклараціях відповідності технічним регламентам.

Виріб, який відслужив свій строк, приладдя та упаковку слід здавати на екологічно чисту утилізацію (рециркуляцію) відходів.

10 КОМПЛЕКТНІСТЬ

Комплектність фрезера акумуляторного **CER-S20LiB** зазначена в таблиці 2.

Таблиця 2

Найменування	Кількість, од.
Фрезер акумуляторний CER-S20LiB	1
Інструкція з експлуатації (Технічний паспорт)	1
Гарантійний талон	1
Паралельний упор	1
Напрямна паралельного упору	2
Копіювальна пластина	1
Цанга	2
Центр для циркуля	1
Рукоятка	2
Гвинт для встановлення рукоятки	2
Кронштейн з коліщатком для криволінійної обробки	1
Свердлильна опорна стійка	1
Шестигранний ключ	1
Гайковий ключ	1
Пакувальна коробка	1

Виробник залишає за собою право на внесення змін в технічні характеристики і комплектацію виробу без попереднього повідомлення.

11 УТИЛІЗАЦІЯ

Не викидайте виріб, приналежності й упаковку разом з побутовим сміттям. Виріб, якій відслужив свій строк, слід здавати на екологічно чисту утилізацію (рециркуляцію) відходів на підприємства, що відповідають умовам екологічної безпеки.

УВАГА! Ремонт, модифікація і перевірка електроінструментів ТМ WORCRAFT повинні проводитися тільки в авторизованих сервісних центрах ТМ WORCRAFT. При використанні або техобслуговуванні інструменту завжди слідкуйте за виконанням усіх правил та норм безпеки.

WORCRAFT POWER TOOLS

Повний перелік моделей та аксесуарів до інструменту
ви можете подивитися на фірмовому сайті
worcraft.com.ua

ОФИЦИАЛЬНЫЙ ДИЛЕР В УКРАИНЕ:
storgom.ua

ГРАФИК РАБОТЫ:
Пн. – Пт.: с 8:30 по 18:30
Сб.: с 09:00 по 16:00
Вс.: с 10:00 по 16:00

КОНТАКТЫ:
+38 (044) 360-46-77
+38 (066) 77-395-77
+38 (097) 77-236-77
+38 (093) 360-46-77

Детальное описание товара:
https://storgom.ua/product/worcraft-145127.html
Другие товары: https://storgom.ua/akkumulyatornye-frezery.html